ATB SHOP-Katalog

Zubehör und Ersatzteile

2019/2020

Gültig ab 01.06.2019

Bequem und schnell bestellen...

...per Fax:	...per Telefon:	...online:
05731 30230-199	**05731 30230-100**	**www.atbwater.com**

Für Bestellungen per Fax benutzen Sie bitte das Bestellformular auf der Rückseite des Kataloges. Bestellungen bis 12:00 Uhr werden in der Regel noch am selben Tag versendet, wenn sich die bestellte Ware am Lager befindet.

24 h-Service: **Gegen Expresszuschlag liefern wir Ihre Ware auch innerhalb von 24 Stunden. Bitte fragen Sie Ihren ATB-Verkaufsberater.**

Ihre persönlichen Rabatte erfragen Sie bitte beim ATB-Vertriebsteam.

Gültig ab 01.06.2019. Mit Erscheinen dieses ATBSHOP-Kataloges verlieren frühere ATBSHOP-Kataloge ihre Gültigkeit. Technische Änderungen, die dem Fortschritt dienen, sowie Irrtümer und Druckfehler behalten wir uns vor. Abbildungen ähnlich.

Lieferungen nur innerhalb Europas. **Der Mindest-Nettobestellwert beträgt € 50,-. Bei geringeren Bestellwerten erheben wir einen Mindermengenzuschlag von € 10,-.** Sämtliche Preise verstehen sich zuzüglich der gesetzlichen Mehrwertsteuer sowie der Frachtkosten gem. nebenstehender Tabelle. Die Frachtkosten sind nicht rabattfähig. Alle Angebote solange der Vorrat reicht. Frachtkosten für das europäische Ausland finden Sie im Internet unter www.atbwater.com. Bitte beachten Sie, dass Sie hierfür angemeldet sein müssen. Es gelten unsere Allgemeinen Geschäftsbedingungen, nachzulesen im Internet unter www.atbwater.com. Alle Angebote gelten nur für Industrie, Handel, Handwerk und Gewerbe. Wir behalten uns das Recht vor, Wiedereinlagerungskosten zu berechnen.

Frachtkosten (Deutschland):	
bis 5 kg	€ 9,95
bis 10 kg	€ 11,95
bis 15 kg	€ 13,95
bis 20 kg	€ 16,95
bis 25 kg	€ 18,95
bis 31,5 kg	€ 22,95
über 31,5 kg	€ 50,00

ATB WATER GmbH • Südstraße 2 • D-32457 Porta Westfalica • Website: www.atbwater.com

Egal wo, egal wann!

Stöbern Sie jederzeit in unserem Online-Shop und entdecken Sie die neusten Angebote rund um Kläranlagen. Neugierig geworden? Besuchen Sie uns schnell auf

www.atbwater.com

Sie wollen noch mehr entdecken?

Dann folgen Sie unseren Social Media Kanälen und seien Sie immer auf dem allerneusten Stand.

Follow us

Individuelle ATB-Kunden-Banner – Ideal für Baustellenwerbung

Ein exklusiver Service für unsere Kunden:
Sie wählen Ihren gewünschten Banner aus unseren produktspezifischen Vorlagen und wir binden Ihre Firmendaten ein – die ideale Werbemöglichkeit für Baustellen, Zäune etc.

- Format: 1 x 1 m
- Material: PVC-Plane 500 g/m², schwer entflammbar nach B1
- Ösen: ca. alle 50 cm umlaufend

Art.-Nr.: 9060 0213 ab **€ 12,90/Stk.**

Mengenstaffelpreise:
Abnahme von 1 Stück: € 19,90/Stk.
Abnahme von 10 Stück: € 12,90/Stk.
Diese Preise sind nicht rabattierbar.

Beispiel

Inhaltsverzeichnis

Kleinkläranlagen	6 - 13
Pumpen	14 - 22
Tauchmotorbelüfter	23 - 26
Verdichter	27 - 40
Belüftungselemente	41 - 43
Steuerungen	44 - 46
Magnetventile	47 - 48
Freiluftsäulen, Schaltschränke	49 - 56
Elektroartikel	57 - 64
Befestigungsmaterial	65 - 68
Schläuche, Schlauchanschlüsse	69 - 71
Rohre, Kunststoffteile	72 - 80
Wartung	81 - 91
Labor	92 - 99
Werkzeug, Arbeitskleidung	100 - 106
Schächte	107 - 109
Pumpstationen	110
Dichtheitsprüfung	111 - 114
Datenblätter	117 - 159
AGB	160 - 161
Stichwortverzeichnis	162 - 163

PUROO®

Für Neuanlagen nach DIN EN 12566-3 und zur Nachrüstung vorhandener Behälter zum Betrieb einer vollbiologischen SBR-Anlage. Die Anlage kann mit wenigen Handgriffen im vorgesehenen Behälter eingebaut werden.

PUROO® 1-10
Einbau Viertelkammer

Bestehend aus:

- Druckluft-Klarwasserheber mit integrierter Vorrichtung für Schlammrückführung, Probenahme und Wandhalterung
- 1 Satz hochflexibler Schlauch mit Schwimmventil
- 1 Schwimmerschalter AQUA*switch*® für PUROO® mit 15 m Leitung
- 1 Satz Überlaufschikane
- 1 Satz Ablaufrohr
- 1 Satz Befestigungsmaterial
- 1 Membran-Kompressor Typ Secoh JDK-S-80
- 1 Elektronisches Steuergerät auf Wandkonsole
- 1 Rohrbelüfter 820 mm lang
- 18 m Luftschlauch

Art.-Nr.: 0020 0001 nur **€ 2.190,00**

PUROO® 1-16
Einbau Halbkammer

Bestehend aus:

- 1 Druckluft-Klarwasserheber mit integrierter Vorrichtung für Schlammrückführung, Probenahme und Wandhalterung
- 1 Satz hochflexibler Schlauch mit Schwimmventil
- 1 Schwimmerschalter AQUA*switch*® für PUROO® mit 15 m Leitung
- 1 Satz Überlaufschikane
- 1 Satz Ablaufrohr
- 1 Satz Befestigungsmaterial
- 1 Membran-Kompressor Typ Secoh JDK-S-100
- 1 Elektronisches Steuergerät auf Wandkonsole
- 2 Rohrbelüfter 820 mm lang
- 18 m Luftschlauch

Art.-Nr.: 0020 0003 nur **€ 2.290,00**

PUROO® Poly 1-10
Einbau in Kunststoffbehälter

Bestehend aus:

- 1 Druckluft-Klarwasserheber mit integrierter Vorrichtung für Schlammrückführung, Probenahme und Wandhalterung
- 1 Satz hochflexibler Schlauch mit Schwimmventil
- 1 Schwimmerschalter AQUA*switch*® für PUROO® mit 15 m Leitung
- 1 Satz Überlaufschikane
- 1 Satz Ablaufrohr
- 1 Satz Befestigungsmaterial
- 1 Membran-Kompressor Typ Secoh JDK-S-80
- 1 Elektronisches Steuergerät auf Wandkonsole
- 1 Rohrbelüfter 560 mm lang
- 18 m Luftschlauch

Art.-Nr.: 0020 0005 nur **€ 2.190,00**

AQUAMAX® BASIC 1-16

Für Neuanlagen nach DIN EN 12566-3 und zur Nachrüstung vorhandener Behälter zum Betrieb einer vollbiologischen SBR-Anlage. Die Anlage ist vormontiert und bauaufsichtlich zugelassen und kann mit wenigen Handgriffen im vorgesehenen Behälter eingebaut werden.
Bestehend aus:

- 1 Tragrahmen aus PE
- 1 Tauchbelüfter AQUA 5S
- 1 Tauchpumpe ATB*lift* 2
- 3,5 m Klarwasserschlauch DN 25
- 1 Elektronisches Steuergerät
- 1 Probenahmeflasche
- 1 Satz Befestigungsmaterial

Kabellänge 15 m

Art.-Nr.: 0008 0001 nur **€ 2.130,00**

Kabellänge 25 m

Art.-Nr.: 0008 0001 25 nur **€ 2.160,00**

NEU

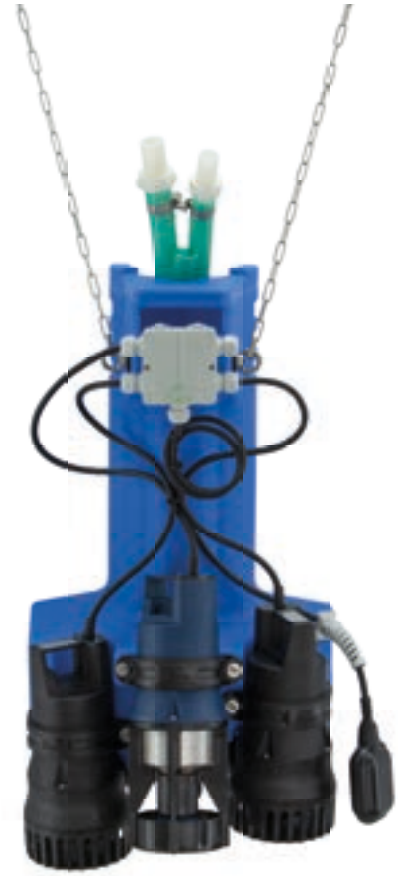

AQUAMAX® CLASSIC 1-16 Z

Für Neuanlagen nach DIN EN 12566-3 und zur Nachrüstung vorhandener Behälter zum Betrieb einer vollbiologischen SBR-Anlage.
Die Anlage ist vormontiert und bauaufsichtlich zugelassen und kann mit wenigen Handgriffen im vorgesehenen Behälter eingebaut werden.
Bestehend aus:

- 1 Tragrahmen aus PE
- 1 Tauchbelüfter AQUA 5S
- 1 Tauchpumpe ATB*lift* 2
- 3,5 m Klarwasserschlauch DN 25
- 5 m Beschickungsschlauch DN 32
- 1 Elektronisches Steuergerät
- 1 Probenahmeflasche
- 1 Satz Befestigungsmaterial

Kabellänge 15 m

Art.-Nr.: 0003 0056 nur **€ 2.170,00**

Kabellänge 25 m

Art.-Nr.: 0003 0056 25 nur **€ 2.200,00**

NEU

AQUAMAX® CLASSIC 17-50 Z

Für Neuanlagen nach DIN EN 12566-3 und zur Nachrüstung vorhandener Behälter zum Betrieb einer vollbiologischen SBR-Anlage. Die Anlage ist vormontiert und bauaufsichtlich zugelassen und kann mit wenigen Handgriffen im vorgesehenen Behälter eingebaut werden.
Bestehend aus:

- 1 Tragrahmen aus Edelstahl
- 2 Tauchbelüfter AQUA 5S
- 1 Überschussschlammpumpe ATB*lift* 2
- 1 Klarwasserpumpe ATB*lift* 2
- 5 m Klarwasserschlauch DN 32
- 5 m Beschickungsschlauch DN 40
- 1 Elektronisches Steuergerät
- 1 Probenahmeflasche
- 1 Satz Befestigungsmaterial

Kabellänge 15 m

Art.-Nr.: 0003 0062 nur **€ 3.890,00**

Kabellänge 25 m

Art.-Nr.: 0003 0062 25 nur **€ 3.920,00**

AQUAMAX® PRO GZ 1-16

Für Neuanlagen nach DIN EN 12566-3 und zur Nachrüstung vorhandener Behälter zum Betrieb einer vollbiologischen SBR-Anlage. Die Anlage ist vormontiert und bauaufsichtlich zugelassen und kann mit wenigen Handgriffen im vorgesehenen Behälter eingebaut werden.
Bestehend aus:

- 1 Tragrahmen aus PE
- 1 Tauchbelüfter AQUA 5S
- 1 Überschussschlammpumpe ATB*lift* 2
- 1 Klarwasserpumpe ATB*lift* 2
- 1 Beschickungspumpe Feka 600
- 3,5 m Klarwasserschlauch DN 25
- 10 m Schlammrückführschlauch DN 32
- 5 m Beschickungsschlauch DN 32
- 1 Elektronisches Steuergerät
- 1 Probenahmeflasche
- 1 Satz Befestigungsmaterial

Kabellänge 15 m

Art.-Nr.: 0001 0007 nur **€ 3.750,00**

Kabellänge 25 m

Art.-Nr.: 0001 0007 25 nur **€ 3.890,00**

NEU

AQUAMAX® PRO GZ 17-50

Für Neuanlagen nach DIN EN 12566-3 und zur Nachrüstung vorhandener Behälter zum Betrieb einer vollbiologischen SBR-Anlage. Die Anlage ist vormontiert und bauaufsichtlich zugelassen und kann mit wenigen Handgriffen im vorgesehenen Behälter eingebaut werden.
Bestehend aus:

- 1 Tragrahmen aus Edelstahl
- 2 Tauchbelüfter AQUA 5S
- 1 Überschussschlammpumpe ATB*lift* 2
- 1 Klarwasserpumpe ATB*lift* 2
- 1 Beschickungspumpe Feka 600
- 5 m Klarwasserschlauch DN 32
- 10 m Schlammrückführschlauch DN 40
- 10 m Beschickungsschlauch DN 40
- 1 Elektronisches Steuergerät
- 1 Probenahmeflasche
- 1 Satz Befestigungsmaterial

Kabellänge 15 m
Art.-Nr.: 0001 0009 nur **€ 5.350,00**

Kabellänge 25 m
Art.-Nr.: 0001 0009 25 nur **€ 5.490,00**

ATB

Baukastensystem

Stellen Sie sich Ihre Kläranlage mithilfe unseres Baukastensystems zusammen und entscheiden Sie selbst, welches Zubehör Sie benötigen...

...angepassst an die jeweilige Vor-Ort-Situation.

PUROO® – Baukasten

Zu viel Schlauch? Oder noch ein paar Verdichter auf Lager? Macht doch nichts...mit unserem Baukasten können Sie z.B. den PUROO® Complete HK/VK 1-16 ohne Schlauch und ohne Verdichter bestellen.

PUROO® Complete HK/VK 1-16

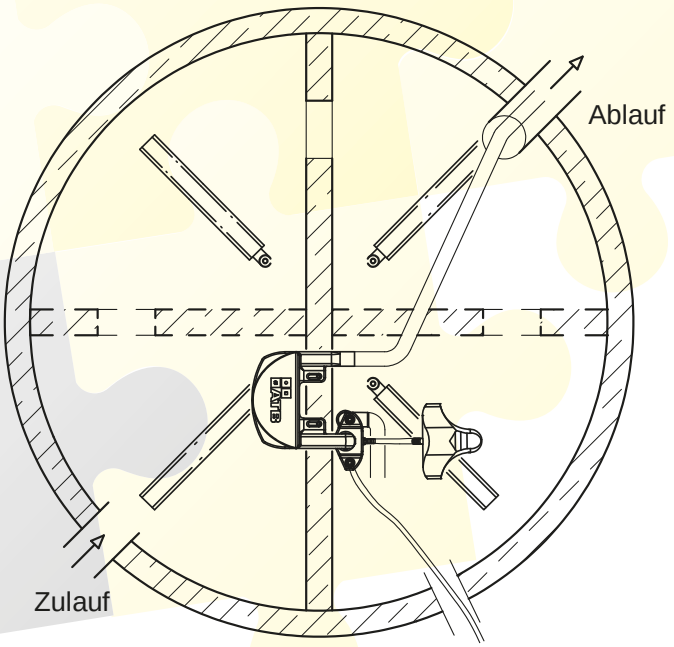

+

2 x Schutzrohrset für PU-Rohrbelüfter

Art.-Nr.: 5000 0087

4 x PU-Rohrbelüfter 570 mm, vormontiert

Art.-Nr.: 1000 0038

+

+

ATB*control*© 1 M/Z
auf Konsole

Art.-Nr.: 8510 0117

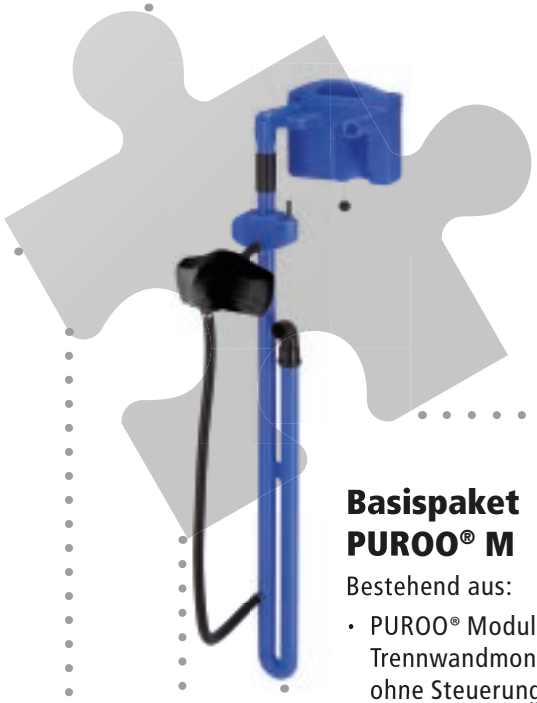

Basispaket PUROO® M

Bestehend aus:

- PUROO® Modul für die Trennwandmontage, ohne Steuerung
- Klarwasserrohrsatz
- Klarwasseransaugstutzen
- Befestigungsmaterial

Art.-Nr.: 0020 0081

+

Gewebeschlauch Ø 16 mm, 18 m Rolle

Art.-Nr.: 7810 0033

+

Luftverteiler 6-fach 16/19 mm

Art.-Nr.: 1000 0056

+

Klarwasser-Ansaugrohr

Art.-Nr.: 2000 0123

JDK-S-120

Art.-Nr.: 6850 0256

AQUAMAX® – Baukasten

...oder beispielweise einen druckbelüfteten AQUAMAX® 1-16 ZB, ohne Schlauch und ohne Verdichter.

Klarwasserschlauch Ø 25 mm, 3,5 m

Art.-Nr.: 7810 0070

+

+

Schlauchverbindungs-material 1-16

Art.-Nr.: 5500 0096

Basispaket AQUAMAX® Z 1-16

Bestehend aus:

- AQUAMAX® Z 1-16, ohne Belüfter, ohne Steuerung
- Probenahmeflasche
- Befestigungsmaterial

Art.-Nr.: 5100 0007

+

2 x PU-Rohrbelüfter 1070 mm, vormontiert

Art.-Nr.: 1000 0040

+

ATB*control*© 3 ZB
auf Montageplatte
Art.-Nr.: 8510 0116

Gewebeschlauch Ø 16 mm
Art.-Nr.: 7810 0033

+

Beschickungsschlauch Ø 32 mm, 5 m
Art.-Nr.: 7810 0071

+

Ansaugstutzen Beschickung DN 32
Art.-Nr.: 3000 0109

JDK-S-120
Art.-Nr.: 6850 0256

Exklusiv nur bei ATB!

Tauchmotorpumpe ATB*lift* 1 ohne Schwimmerschalter

Geeignet für nicht aggressives Abwasser und Brauchwasser.

- Feststoffkörpergröße: max. 15 mm
- Nennspannung: 230 V ~ 50 Hz
- Aufnahmeleistung: 250 Watt
- Nennleistung: 160 Watt
- Nennstromaufnahme: 1,1 A
- Q max: 6,8 m3/h
- H max: 4,3 m
- Druckanschluss: 1 ¼" IG

Grundgerät
Art.-Nr.: 6810 0054 nur **€ 181,90**

1,5 m Anschlusskabel
Art.-Nr.: 6810 0055 nur **€ 201,90**

4 m Anschlusskabel
Art.-Nr.: 6810 0069 nur **€ 204,90**

10 m Anschlusskabel
Art.-Nr.: 6810 0070 nur **€ 219,90**

20 m Anschlusskabel
Art.-Nr.: 6810 0071 nur **€ 241,90**

Tauchmotorpumpe ATB*lift* 2 ohne Schwimmerschalter

Geeignet für nicht aggressives Abwasser und Brauchwasser.

- Feststoffkörpergröße: max. 15 mm
- Nennspannung: 230 V ~ 50 Hz
- Aufnahmeleistung: 300 Watt
- Nennleistung: 200 Watt
- Nennstromaufnahme: 1,25 A
- Q max: 8 m^3/h
- H max: 5,7 m
- Druckanschluss: 1 ¼" IG

Grundgerät
Art.-Nr.: 6810 0053 nur **€ 181,90**

1,5 m Anschlusskabel
Art.-Nr.: 6810 0051 nur **€ 201,90**

4 m Anschlusskabel
Art.-Nr.: 6810 0066 nur **€ 204,90**

10 m Anschlusskabel
Art.-Nr.: 6810 0067 nur **€ 219,90**

20 m Anschlusskabel
Art.-Nr.: 6810 0068 nur **€ 241,90**

Hinweis:
Technische Datenblätter der einzelnen Pumpen finden Sie in der Rubrik „Datenblätter".

Tauchmotorpumpe ATB*lift* 2S mit Schwimmerschalter

Geeignet für nicht aggressives Abwasser und Brauchwasser.

- Feststoffkörpergröße: max. 15 mm
- Nennspannung: 230 V ~ 50 Hz
- Aufnahmeleistung: 300 Watt
- Nennleistung: 200 Watt
- Nennstromaufnahme: 1,25 A
- Q max: 8 m³/h
- H max: 5,7 m
- Druckanschluss: 1 ¼" IG

Grundgerät
Art.-Nr.: 6810 0052 nur **€ 201,90**

1,5 m Anschlusskabel
Art.-Nr.: 6810 0049 nur **€ 220,90**

4 m Anschlusskabel
Art.-Nr.: 6810 0063 nur **€ 224,90**

10 m Anschlusskabel
Art.-Nr.: 6810 0064 nur **€ 239,90**

20 m Anschlusskabel
Art.-Nr.: 6810 0065 nur **€ 261,90**

Kellerentwässerungspumpe U3KS

NEU

Mit Schwimmerschalter. Geeignet für Regenwasser, leicht verschmutztes Wasser und häusliches Abwasser aus Haushaltsgeschirrspülern und Waschmaschinen. Mit Rückschlagklappe und Schukostecker. Flachabsaugend durch abnehmbaren Siebfuß.

- Feststoffkörpergröße: max. 10 mm
- Nennspannung: 230 V ~ 50 Hz
- Aufnahmeleistung: 320 Watt
- Nennleistung: 200 Watt
- Nennstromaufnahme: 1,4 A
- Qmax: 6,5 m 1 ¼/h
- Hmax: 6,0 m
- Druckanschluss: Abgangskrümmer 90°, 1 1/4" IG

4 m Anschlusskabel
Art.-Nr.: 6810 0173
nur **€ 294,90**

10 m Anschlusskabel
Art.-Nr.: 6810 0174
nur **€ 378,90**

Kellerentwässerungspumpe U3KS spezial

NEU

Mit Schwimmerschalter. Geeignet für Regenwasser, leicht verschmutztes Wasser und häusliches Abwasser aus Haushaltsgeschirrspülern und -waschmaschinen. Auch für aggressivere Medien wie z.B. salzhaltiges Wasser aus Enthärtungsanlagen, Brackwasser, Kondensat aus Brennwertgeräten, Silagesaft, Molke oder Flüssigdünger. Mit Rückschlagklappe und Schukostecker. Flachabsaugend durch abnehmbaren Siebfuß

- Feststoffkörpergröße: max. 10 mm
- Nennspannung: 230 V ~ 50 Hz
- Aufnahmeleistung: 320 Watt
- Nennleistung: 200 Watt
- Nennstromaufnahme: 1,4 A
- Qmax: 6,5 m³/h
- Hmax: 6,0 m
- Druckanschluss: Abgangskrümmer 90°, 1 1/4" IG

4 m Anschlusskabel
Art.-Nr.: 6810 0175
nur **€ 558,90**

10 m Anschlusskabel
Art.-Nr.: 6810 0176
nur **€ 598,90**

Umrüstsatz AQUASTAR

Bausatz bestehend aus:
ATB*lift* 2 ohne Schwimmerschalter, mit 1,5 m Kabel und Adapterrohr AQUASTAR für ATB*lift* 2

Art.-Nr.: 6810 0151 nur **€ 256,00**

Bausatz bestehend aus:
ATB*lift* 2S mit Schwimmerschalter, mit 1,5 m Kabel und Adapterrohr AQUASTAR für ATB*lift* 2S

Art.-Nr.: 6810 0156 nur **€ 277,00**

Siebfuß für ATB*lift*

Art.-Nr.: 6400 0037 nur **€ 18,90**

Winkelschlauchtülle 90°

1 ¼" Außengewinde x 25 mm Schlauchanschluss

Art.-Nr.: 7850 0050 nur **€ 4,98**

Adapterrohr AQUASTAR

Zur Umrüstung von AQUASTAR auf ATB*lift* 2 und ATB*lift* 2S

- Auch geeignet für Hebeschächte
- 1 ¼" AG Druckabgang
- 2" AG Rohrabgang

Art.-Nr.: 2000 0090
nur **€ 59,90**

NEU

Befestigungsset Anschluss-kabel ATB*lift*, AQUA-S

PE-Beutel mit O-Ring und Schrauben

Art.-Nr.: 6810 0086 nur **€ 3,90**

NEU

Gummi für ATB-Pumpenschelle, 18 mm

Art.-Nr.: 9900 0048 nur **€ 2,90**

Für KS-Pumpenschelle, 30 mm

Art.-Nr.: 9900 0007 nur **€ 3,90**

Anschlusskabel für ATB*lift*, AQUA 3, -3S, -5 und -5S

Länge 1,5 m

Art.-Nr.: 8520 0056 nur **€ 19,90**

Länge 4 m

Art.-Nr.: 8520 0066 nur **€ 24,90**

Länge 10 m

Art.-Nr.: 8520 0067 nur **€ 37,90**

Länge 20 m

Art.-Nr.: 8520 0068 nur **€ 59,90**

Anschlusskabel für Jung-Aggregate an AQUA-SIMPLEX®-Anlagen mit 4-poligem Stecker

Länge 1,5 m

Art.-Nr.: 8520 0079 nur **€ 57,90**

Länge 4 m

Art.-Nr.: 8520 0080 nur **€ 61,90**

ATB KS-Pumpenschelle für Jung- und DAB-Pumpen

inkl. Distanzscheiben

Art.-Nr.: 8100 0064 nur **€ 5,90**

Kupplungsteil A

1 ¼“ Außengewinde

Art.-Nr.: 7600 0001 nur **€ 2,98**

O-Ring für Kupplungsteil A

50 x 4 mm

Art.-Nr.: 6910 0001 nur **€ 1,90**

Verbindungsklemme

Für Kupplungsteil A & B

Art.-Nr.: 7600 0003 nur **€ 1,98**

Ersatzteil KS-Pumpenschelle

mit Schrauben zur Montage an Edelstahlrahmen / bestehend aus:

- 1 x KS-Pumpenschelle
- 2 x Sechskantschraube M8 x 80 (DIN 933)
- 2 x Sechskantmutter M8 (DIN EN 24032)
- 2 x Sechskantmutter M8 selbstsichernd

Art.-Nr.: 0011 0010 nur **€ 11,90**

DAB

Abbildung ähnlich

Tauchmotorpumpe Nova180 M-NA-SV ohne Schwimmerschalter

Geeignet für Schmutzwasser ohne Fasern.

- Feststoffkörpergröße: max. 5 mm
- Nennspannung: 230 V ~ 50 Hz
- Aufnahmeleistung: 240 Watt
- Nennleistung: 220 Watt
- Nennstromaufnahme: 1,1 A
- Q max: 4,5 m³/h
- H max: 4,8 m
- Druckanschluss: 1 ¼“ IG

1,15 m Kabel, ohne Anschlußstück

Art.-Nr.: 6810 0001 nur **€ 170,90**

10 m Kabel

Art.-Nr.: 6810 0036 nur **€ 182,90**

DAB

Tauchmotorpumpe Novaqua 180 M-NA ohne Schwimmer-schalter, 2 m Kabel

Geeignet für Schmutzwasser ohne Fasern.

- Feststoffkörpergröße: max. 5 mm
- Nennspannung: 230 V ~ 50 Hz
- Aufnahmeleistung: 240 Watt
- Nennleistung: 220 Watt
- Nennstromaufnahme: 1,1 A
- Q max: 4,5 m³/h
- H max: 4,8 m
- Druckanschluss: 1 ¼“ IG

Art.-Nr.: 6810 0149 nur **€ 194,90**

DAB

Tauchmotorpumpe Nova 180 M-A-SV mit Schwimmerschalter, 5 m Kabel

Geeignet für Schmutzwasser ohne Fasern.

- Feststoffkörpergröße: max. 5 mm
- Nennspannung: 230 V ~ 50 Hz
- Aufnahmeleistung: 240 Watt
- Nennleistung: 220 Watt
- Nennstromaufnahme: 1,1 A
- Q max: 4,5 m³/h
- H max: 4,8 m
- Druckanschluss: 1 ¼“ IG

Art.-Nr.: 6810 0007 nur **€ 170,90**

Tauchmotorpumpe Nova UP 180 M-NA ohne Schwimmer-schalter, 10 m Kabel

Mit vertikalem Druckabgang / flachabsaugend.
Geeignet für Schmutzwasser ohne Fasern.

- Feststoffkörpergröße: max. 5 mm
- Nennspannung: 230 V ~ 50 Hz
- Aufnahmeleistung: 260 Watt
- Nennleistung: 210 Watt
- Nennstromaufnahme: 1,2 A
- Q max: 7 m³/h
- H max: 5,4 m
- Druckanschluss: 1 ¼“ AG

Art.-Nr.: 6810 0162 nur **€ 289,90**

Tauchmotorpumpe Nova UP 180 M-A mit Schwimmerschalter, 10 m Kabel

Mit vertikalem Druckabgang / flachabsaugend.
Geeignet für Schmutzwasser ohne Fasern.

- Feststoffkörpergröße: max. 5 mm
- Nennspannung: 230 V ~ 50 Hz
- Aufnahmeleistung: 260 Watt
- Nennleistung: 210 Watt
- Nennstromaufnahme: 1,2 A
- Q max: 7 m³/h
- H max: 5,4 m
- Druckanschluss: 1 ¼“ AG

Art.-Nr.: 6810 0163 nur **€ 299,90**

Tauchmotorpumpe Nova 200 M-NA-SV ohne Schwimmerschalter, 10 m Kabel

Geeignet für Schmutzwasser ohne Fasern.

- Feststoffkörpergröße: max. 5 mm
- Nennspannung: 230 V ~ 50 Hz
- Aufnahmeleistung: 350 Watt
- Nennleistung: 220 Watt
- Nennstromaufnahme: 1,5 A
- Q max: 12,0 m³/h
- H max: 6,6 m
- Druckanschluss: 1 ¼“ IG

Art.-Nr.: 6810 0004 nur **€ 236,90**

Tauchmotorpumpe Nova 300 M-A-SV mit Schwimmerschalter, 5 m Kabel

Geeignet für Schmutzwasser ohne Fasern.

- Feststoffkörpergröße: max. 10 mm
- Nennspannung: 230 V ~ 50 Hz
- Aufnahmeleistung: 350 Watt
- Nennleistung: 220 Watt
- Nennstromaufnahme: 1,5 A
- Q max: 12,9 m³/h
- H max: 6,8 m
- Druckanschluss: 1 ¼“ IG

Art.-Nr.: 6810 0008 nur **€ 236,90**

Tauchmotorpumpe Nova UP 300 M-NA ohne Schwimmerschalter, 10 m Kabel

Mit vertikalem Druckabgang / flachabsaugend.
Geeignet für Schmutzwasser ohne Fasern.

- Feststoffkörpergröße: max. 10 mm
- Nennspannung: 230 V ~ 50 Hz
- Aufnahmeleistung: 380 Watt
- Nennleistung: 210 Watt
- Nennstromaufnahme: 1,5 A
- Q max: 9 m³/h
- H max: 7,6 m
- Druckanschluss: 1 ¼“ AG

Art.-Nr.: 6810 0158 nur **€ 325,90**

Tauchmotorpumpe Nova UP 300 M-A mit Schwimmerschalter, 10 m Kabel

Mit vertikalem Druckabgang / flachabsaugend.
Geeignet für Schmutzwasser ohne Fasern.

- Feststoffkörpergröße: max. 10 mm
- Nennspannung: 230 V ~ 50 Hz
- Aufnahmeleistung: 380 Watt
- Nennleistung: 210 Watt
- Nennstromaufnahme: 1,5 A
- Q max: 9 m³/h
- H max: 7,6 m
- Druckanschluss: 1 ¼“ AG

Art.-Nr.: 6810 0157 nur **€ 335,90**

Tauchmotorpumpe Nova 600 M-NA-SV ohne Schwimmerschalter, 10 m Kabel

Geeignet für Schmutzwasser ohne Fasern.

- Feststoffkörpergröße: max. 10 mm
- Nennspannung: 230 V ~ 50 Hz
- Aufnahmeleistung: 800 Watt
- Nennleistung: 550 Watt
- Nennstromaufnahme: 3,4 A
- Q max: 15,9 m³/h
- H max: 10,2 m
- Druckanschluss: 1 ¼“ IG

Art.-Nr.: 6810 0006 nur **€ 385,90**

Tauchmotorpumpe Nova 600 M-A-SV mit Schwimmerschalter, 5 m Kabel

Geeignet für Schmutzwasser ohne Fasern.

- Feststoffkörpergröße: max. 10 mm
- Nennspannung: 230 V ~ 50 Hz
- Aufnahmeleistung: 800 Watt
- Nennleistung: 550 Watt
- Nennstromaufnahme: 3,4 A
- Q max: 15,9 m³/h
- H max: 10,2 m
- Druckanschluss: 1 ¼“ IG

Art.-Nr.: 6810 0011 nur **€ 385,90**

Tauchmotorpumpe FEKA 600 M-NA-SV ohne Schwimmerschalter, 10 m Kabel

Geeignet für nicht aggressives Abwasser und Brauchwasser.

- Feststoffkörpergröße: max. 25 mm
- Nennspannung: 230 V ~ 50 Hz
- Aufnahmeleistung: 1000 Watt
- Nennleistung: 550 Watt
- Nennstromaufnahme: 4,3 A
- Q max: 15,9 m³/h
- H max: 7,45 m
- Druckanschluss: 1 ¼" IG

Art.-Nr.: 6810 0010 nur **€ 364,90**

Tauchmotorpumpe FEKA 600 M-A-SV mit Schwimmerschalter, 5 m Kabel

Geeignet für nicht aggressives Abwasser und Brauchwasser.

- Feststoffkörpergröße: max. 25 mm
- Nennspannung: 230 V ~ 50 Hz
- Aufnahmeleistung: 1000 Watt
- Nennleistung: 550 Watt
- Nennstromaufnahme: 4,3 A
  Q max: 15,9 m³/h
- H max: 7,45 m
- Druckanschluss: 1 ¼" IG

Art.-Nr.: 6810 0009 nur **€ 364,90**

Tauchmotorpumpe FEKA VX 750 M-NA ohne Schwimmerschalter, 10 m Kabel

Geeignet für nicht aggressives Abwasser und Brauchwasser.

- Nennspannung: 230 V ~ 50 Hz
- Aufnahmeleistung: 1111 Watt
- Nennleistung: 750 Watt
- Nennstromaufnahme: 5,1 A
- Q max: 24 m³/h
- H max: 9,5 m
- Druckanschluss: 2" IG

Art.-Nr.: 6810 0022 nur **€ 749,90**

Tauchmotorpumpe FEKA VX 750 M-A mit Schwimmerschalter, 10 m Kabel

Geeignet für nicht aggressives Abwasser und Brauchwasser.

- Nennspannung: 230 V ~ 50 Hz
- Aufnahmeleistung: 1111 Watt
- Nennleistung: 750 Watt
- Nennstromaufnahme: 5,1 A
- Q max: 24 m³/h
- H max: 9,5 m
- Druckanschluss: 2" IG

Art.-Nr.: 6810 0050 nur **€ 792,90**

Tauchmotorpumpe Drenag

Aus rostfreiem Stahl mit halboffenem Laufrad zum Abpumpen von Regenwasser, Grundwasser, Sandwasser von Baustellen und sauberem, nicht aggressivem Abwasser.

- Feststoffkörpergröße: max. 10 mm
- Kabellänge 10 m mit Schukostecker
- Druckanschluss: 1 ¼“ IG

Drenag 300 M-A

- Nennspannung: 230 V ~ 50 Hz
- Aufnahmeleistung: 500 Watt
- Nennleistung: 250 Watt
- Nennstromaufnahme: 1,8 A
- Q max: 9 m³/h
- H max: 7 m

Art.-Nr.: 6810 0091 nur **€ 342,90**

Drenag 600 M-A

- Nennspannung: 230 V ~ 50 Hz
- Aufnahmeleistung: 700 Watt
- Nennleistung: 450 Watt
- Nennstromaufnahme: 3 A
- Q max: 13,5 m³/h
- H max: 10 m

Art.-Nr.: 6810 0092 nur **€ 492,90**

Drenag 1000 M-A

- Nennspannung: 230 V ~ 50 Hz
- Aufnahmeleistung: 1290 Watt
- Nennleistung: 1000 Watt
- Nennstromaufnahme: 6 A
- Q max: 23,5 m³/h
- H max: 13,7 m
- Druckanschluss: 1 ½“ IG

Art.-Nr.: 6810 0041 nur **€ 1.166,90**

Tauchmotorpumpe Verty NOVA

Mit seitlich integriertem Schwimmerschalter für die automatische Ein- und Ausschaltung. Automatischer und manueller Betrieb möglich: Geeignet für Schmutzwasser ohne Fasern.

- Nennspannung: 230 V ~ 50 Hz
- Flachabsaugend bis 2 mm
- Feststoffkörpergröße: max. 5 mm
- 10 m Anschlusskabel und Stecker
- Druckanschluss: 1 ¼“ AG mit Schlauchanschlusstülle für DN 20 und DN 32

Verty NOVA 200M

- Nennleistung: 200 Watt
- Q max: 6,6 m³/h
- H max: 6,1 m

Art.-Nr.: 6810 0093 nur **€ 214,90**

Verty NOVA 400M

- Nennleistung: 400 Watt
- Q max: 10,8 m³/h
- H max: 8,8 m

Art.-Nr.: 6810 0094 nur **€ 278,90**

Tauchmotorpumpe OPTIMA

Geeignet für Schmutzwasser.

- Nennspannung: 230 V ~ 50 Hz
- Aufnahmeleistung: 430 Watt
- Nennleistung: 250 Watt
- Nennstromaufnahme: 1,9 A
- Q max: 9 m³/h
- H max: 7,5 m
- Druckanschluss: 1 ¼“ IG
- Feststoffkörpergröße: max. 10 mm

MA (mit Schwimmerschalter), 5 m Kabel

Art.-Nr.: 6810 0150 nur **€ 219,90**

M (ohne Schwimmerschalter), 10 m Kabel

Art.-Nr.: 6810 0171 nur **€ 269,90**

NEU

Exklusiv nur bei ATB!

Tauchmotorbelüfter AQUA 3S

- Nennspannung: 230 V ~ 50 Hz
- Aufnahmeleistung: 310 Watt
- Nennleistung: 210 Watt
- Nennstromaufnahme: 1,37 A
- Max. Luftvolumenstrom: 8 m3/h
- Ø Ansaugung: 1" AG

Grundgerät
Art.-Nr.: 6850 0187 nur **€ 242,90**

1,5 m Anschlusskabel
Art.-Nr.: 6850 0188 nur **€ 261,90**

4 m Anschlusskabel
Art.-Nr.: 6850 0189 nur **€ 265,90**

10 m Anschlusskabel
Art.-Nr.: 6850 0190 nur **€ 280,90**

20 m Anschlusskabel
Art.-Nr.: 6850 0191 nur **€ 302,90**

Tauchmotorbelüfter AQUA 5S

- Nennspannung: 230 V ~ 50 Hz
- Aufnahmeleistung: 560 Watt
- Nennleistung: 400 Watt
- Nennstromaufnahme: 2,5 A
- Max. Luftvolumenstrom: 16 m³/h
- Ø Ansaugung: 1 ¼" AG

Grundgerät
Art.-Nr.: 6850 0041 nur **€ 402,90**

1,5 m Anschlusskabel
Art.-Nr.: 6850 0039 nur **€ 421,90**

4 m Anschlusskabel
Art.-Nr.: 6850 0046 nur **€ 425,90**

10 m Anschlusskabel
Art.-Nr.: 6850 0047 nur **€ 440,90**

20 m Anschlusskabel
Art.-Nr.: 6850 0048 nur **€ 462,90**

Ersatzteil AQUAMAX® BASIC/CLASSIC AQUA 3S

Version AQUA*switch*©

- 1 x Tauchmotorbelüfter AQUA 3S mit 1,5 m Anschlusskabel
- 0,03 m Gummi-Gewebe-schlauch Ø 32 mm
- 0,06 m Gummi-Gewebe-schlauch Ø 38 mm
- 1 x VA-Schlauchschelle 25-40 mm

Art.-Nr.: 0008 0021 nur **€ 272,90**

Version Schwimmerschalter

- 1 x Tauchmotorbelüfter AQUA 3S mit 1,5 m Anschlusskabel
- 1 x 2/3 Schlauchanschluss 1" x 25 mm

Art.-Nr.: 0008 0022 nur **€ 266,90**

Hinweis:
Technische Datenblätter der einzelnen Belüfter finden Sie in der Rubrik „Datenblätter".

Anschlusskabel für ATB*lift*, AQUA 3, -3S, -5 und -5S

Länge 1,5 m

Art.-Nr.: 8520 0056 nur **€ 19,90**

Länge 4 m

Art.-Nr.: 8520 0066 nur **€ 24,90**

Länge 10 m

Art.-Nr.: 8520 0067 nur **€ 37,90**

Länge 20 m

Art.-Nr.: 8520 0068 nur **€ 59,90**

NEU

Befestigungsset Anschlusskabel ATB*lift*, AQUA

PE-Beutel mit O-Ring und Schrauben

Art.-Nr.: 6810 0086 nur **€ 3,90**

2/3 Schlauchanschluss 90°

1" IG x 25 mm, PA, passend für AQUA 3S

Art.-Nr.: 7400 0080 nur **€ 7,98**

1 ¼" IG x 25 mm, PP, passend für AQUA 5S

Art.-Nr.: 7400 0081 nur **€ 9,98**

Luftrückschlag-klappe für Tauchmotorbelüfter

- Zur Minimierung von Feststoff-einlagerungen in der Unterdruckkammer
- Geeignet für AQUA 3S, AQUA 5S, Oxyperl

Art.-Nr.: 6400 0063 nur **€ 29,90**

Anschlusskabel für Jung-Aggregate an AQUA-SIMPLEX®-Anlagen mit 4-poligem Stecker

Länge 1,5 m

Art.-Nr.: 8520 0079 nur **€ 57,90**

Länge 4 m

Art.-Nr.: 8520 0080 nur **€ 61,90**

2/3 Schlauchanschluss

1" IG x 25 mm, PA, passend für AQUA 3S

Art.-Nr.: 7400 0057 nur **€ 6,98**

1 ¼" IG x 25 mm, PA, passend für AQUA 5S

Art.-Nr.: 7400 0064 nur **€ 7,98**

1 ¼" IG x 32 mm, PA, passend für Oxyperl 5

Art.-Nr.: 7400 0076 nur **€ 8,98**

Tauchmotorbelüfter NOVAIR 200 M-NA mit 2 m Kabel

- Nennspannung: 230 V ~ 50 Hz
- Aufnahmeleistung: 280 Watt
- Nennleistung: 180 Watt
- Luftvolumen max.: 8 m³/h
- Ø Ansaugung: 1 "

Art.-Nr.: 6810 0147 nur **€ 249,90**

Tauchmotorbelüfter NOVAIR 600 M-NA mit 2 m Kabel

- Nennspannung: 230 V ~ 50 Hz
- Aufnahmeleistung: 630 Watt
- Nennleistung: 400 Watt
- Luftvolumen max.: 17,5 m³/h
- Ø Ansaugung: 1 ¼"

Art.-Nr.: 6810 0148 nur **€ 429,90**

Adapterrohr zur Umrüstung von OxyJet 350 auf AQUA 3, AQUA 3S und NOVAIR 200

Lieferung erfolgt ohne Belüfter

DN 40

Art.-Nr.: 1000 0046 nur **€ 24,90**

DN 50

Art.-Nr.: 1000 0025 nur **€ 19,90**

Adapterrohrset zur Umrüstung von OxyJet 350 auf AQUA 5 und 5S

Lieferung erfolgt ohne Belüfter

DN 40

Art.-Nr.: 1000 0044 nur **€ 34,90**

DN 50

Art.-Nr.: 1000 0043 nur **€ 34,90**

Wasserbelüfter Aqua-Handy

- Motorteil aus Edelstahl
- Nennleistung: 450 Watt
- Aufnahmeleistung: 660 W
- Nennspannung: 230 V ~ 50 Hz
- Drehzahl: 2900 U/min
- Wasserumwälzung: 90 m^3/h
- Lufteinzug max.: 10 m^3/h
- Gewicht: ca. 12 kg
- Maße: 15 cm Durchmesser, 40 cm Höhe
- Ø Ansaugung: 1 ½“

Aqua-Handy mit 10 m Kabel

Art.-Nr.: 6850 0021 nur **€ 980,00**

Schalldämpfer für AQUAMAX®-Anlagen und SBR-Anlagen mit Tauchmotorbelüfter

Winkel-Version für AQUAMAX® BASIC/CLASSIC

Art.-Nr.: 1000 0019 nur **€ 79,90**

Gerade Version für AQUAMAX® CLASSIC

Art.-Nr.: 1000 0033 nur **€ 79,90**

Tauchmotor für AQUA 8

- Nennspannung: 230 V ~ 50 Hz
- Aufnahmeleistung: 1100 Watt
- Nennleistung: 750 Watt
- Nennstromaufnahme: 5,2 A
- Cos φ: 0,96
- Drehzahl: 1400U/min
  Schutzklasse: IP68

Art.-Nr.: 8595 0009 nur **€ 1.724,50**

Propeller

Für AQUA 3

Art.-Nr.: 6400 0031 nur **€ 44,90**

Für AQUA 3S

Art.-Nr.: 6400 0057 nur **€ 44,90**

Für AQUA 5

Art.-Nr.: 6400 0050 nur **€ 59,90**

Für AQUA 5S

Art.-Nr.: 6400 0061 nur **€ 59,90**

Für AQUA 8

Art.-Nr.: 6400 0034 nur **€ 169,50**

Für AQUA 200SV (mit Messingkupplung)

Art.-Nr.: 8650 0018 nur **€ 31,90**

Für NOVAIR 200

Art.-Nr.: 6400 0059 nur **€ 31,90**

Denken Sie an die regelmäßige Überprüfung und den Austausch von Verschleißteilen bei Ihren Wartungskunden!

Erforderlicher Austausch von Ersatzteilen laut Herstellerangaben:

Verdichtertyp	Filter	Membrane/ Pumpenblock	Kolben
Secoh	Alle 12 - 18 Monate (Filterreinigung alle 3 Monate)	Alle 12 - 18 Monate	-
Thomas Gardner Denver	Alle 3 Monate	Alle 36 Monate bzw. 18.000 h	-
Hiblow	Alle 3 Monate	Alle 12 - 18 Monate	-
Nitto	Alle 12 Monate (Filterreinigung alle 3 Monate)	-	Alle 24 Monate bzw. 20.000 h

Erforderlicher Austausch/Kontrolle von Ersatzteilen laut Herstellerangaben:

Becker Drehschieberverdichter	Kohlelamellen: Kontrolle alle 3.000 h; Verschleiß-grenze... 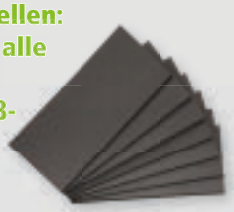	Filterpatronen
DT 4.2 / DT 4.4	11 mm	Bei jeder Wartung säubern; Wechsel/ Austausch bei großer Verschmutzung
DT 4.6/0-61 / DT 4.8	12,5 mm	
DT 4.10	18 mm	Alle 40 - 200 h säubern; Wechsel/ Austausch bei großer Verschmutzung
DT 4.16	21 mm	
DT 4.25 K / DT 4.40 K	28 mm	

Secoh Verdichter mit LED / JDK-Serie

Nennspannung: 230 V ~ 50 Hz, Betriebsdruck: 200 mbar

JDK-20 1
- Aufnahmeleistung: 16 Watt
- Luftförderleistung: 15 l/min
- Geräuschpegel: ◂ 30 dBA
- HxBxT: 200 x 221 x 177 mm
- Schlauchanschluss außen: Ø 19 mm

Art.-Nr.: 6850 0295 nur **€ 179,90**

JDK-40 [1]
- Aufnahmeleistung: 35 Watt
- Luftförderleistung: 34 l/min
- Geräuschpegel: < 33 dBA
- HxBxT: 200 x 221 x 177 mm
- Schlauchanschluss außen: Ø 19 mm

Art.-Nr.: 6850 0297 nur **€ 219,90**

JDK-50 [1]
- Aufnahmeleistung: 42 Watt
- Luftförderleistung: 40 l/min
- Geräuschpegel: < 36 dBA
- HxBxT: 200 x 221 x 177 mm

Schlauchanschluss außen: Ø 19 mm

Art.-Nr.: 6850 0298 nur **€ 239,90**

JDK-S-60 [1]
- Aufnahmeleistung: 40 Watt
- Luftförderleistung: 60 l/min
- Geräuschpegel: < 36 dBA
- HxBxT: 211 x 214 x 185 mm
- Schlauchanschluss außen: Ø 19 mm

Art.-Nr.: 6850 0274 nur **€ 269,90**

JDK-S-80 [1]
- Aufnahmeleistung: 50 Watt
- Luftförderleistung: 80 l/min
- Geräuschpegel: < 38 dBA
- HxBxT: 211 x 214 x 185 mm

Schlauchanschluss außen: Ø 19 mm

Art.-Nr.: 6850 0254 nur **€ 279,90**

JDK-S-100 [1]
- Aufnahmeleistung: 75 Watt
- Luftförderleistung: 100 l/min
- Geräuschpegel: < 42 dBA
- HxBxT: 211 x 214 x 185 mm
- Schlauchanschluss außen: Ø 19 mm

Art.-Nr.: 6850 0255 nur **€ 384,90**

JDK-S-120 [1]
- Aufnahmeleistung: 95 Watt
- Luftförderleistung: 120 l/min
- Geräuschpegel: < 45 dBA
- HxBxT: 211 x 214 x 185 mm
- Schlauchanschluss außen: Ø 19 mm

Art.-Nr.: 6850 0256 nur **€ 429,90**

JDK-S-150 [2]
- Aufnahmeleistung: 115 Watt
- Luftförderleistung: 150 l/min
- Geräuschpegel: < 44 dBA
- HxBxT: 230,5 x 240 x 180 mm
- Schlauchanschluss außen: Ø 26 mm

Art.-Nr.: 6850 0259 nur **€ 599,90**

[1] Inkl. Zubehör: 1x Luftstutzen L-Form

Hinweis:
Technische Datenblätter der einzelnen Pumpen finden Sie in der Rubrik „Datenblätter“.

JDK-S-200 [2]
- Aufnahmeleistung: 180 Watt
- Luftförderleistung: 200 l/min
- Geräuschpegel: < 46 dBA
- HxBxT: 230,5 x 240 x 180 mm
- Schlauchanschluss außen: Ø 26 mm

Art.-Nr.: 6850 0260 nur **€ 699,90**

JDK-S-250 [2]
- Aufnahmeleistung: 225 Watt
- Luftförderleistung: 250 l/min
- Geräuschpegel: < 52 dBA
- HxBxT: 230,5 x 240 x 180 mm
- Schlauchanschluss außen: Ø 26 mm

Art.-Nr.: 6850 0270 nur **€ 899,90**

JDK-300 [2]
- Aufnahmeleistung: 230 Watt
- Luftförderleistung: 300 l/min
- Geräuschpegel: < 52 dBA
- HxBxT: 238,5 x 335 x 240 mm
- Schlauchanschluss außen: Ø 27 mm

Art.-Nr.: 6850 0271 nur **€ 1.099,90**

JDK-400 [2]
- Aufnahmeleistung: 360 Watt
- Luftförderleistung: 400 l/min
- Geräuschpegel: < 54 dBA
- HxBxT: 238,5 x 335 x 240 mm
- Schlauchanschluss außen: Ø 27 mm

Art.-Nr.: 6850 0272 nur **€ 1.299,90**

JDK-500 [2]
- Aufnahmeleistung: 450 Watt
- Luftförderleistung: 500 l/min
- Geräuschpegel: < 58 dBA
- HxBxT: 238,5 x 335 x 240 mm
- Schlauchanschluss außen: Ø 27 mm

Art.-Nr.: 6850 0273 nur **€ 1.499,90**

[2] Inkl. Zubehör: 1x Luftstutzen gerade, 1x Überdruckventil, 1x PA-Winkel 90° DN 25,4 x Schlauchschelle 20-32 mm, 1x Luftstutzen L-Form

Secoh Filter

Für Twin werden 2 Stk. benötigt.

EL-Serie

Art.-Nr.: 6850 0063 nur **€ 7,90**

SLL-Serie

Art.-Nr.: 6850 0129 nur **€ 9,90**

JDK-20/-30/-40/-50

Art.-Nr.: 6850 0299 nur **€ 9,90**

JDK-S-60/-80/-100/-120

Art.-Nr.: 6850 0268 nur **€ 9,90**

JDK-S-150/-200/-250 & JDK-300/-400/-500

Art.-Nr.: 6850 0269 nur **€ 11,90**

Secoh Reparatur-Kit

Bestehend aus: 1 Paar Membrane mit Haltern und Schrauben, Ventilgehäuse inkl. Ventile, Filter / Für Twin werden 2 Kits benötigt.

SLL-Serie

Art.-Nr.: 6850 0143 nur **€ 79,90**

EL-60/-80/-100 & EL-120W/-150W/-200W

Art.-Nr.: 6850 0061 nur **€ 99,90**

EL-120/-150 & EL-250W

Art.-Nr.: 6850 0158 nur **€ 119,90**

JDK-20/-30/-40/-50

Art.-Nr.: 6850 0300 nur **€ 79,90**

JDK-S-60/-80

Art.-Nr.: 6850 0265 nur **€ 79,90**

JDK-S-100/-120

Art.-Nr.: 6850 0266 nur **€ 99,90**

JDK-S-150/-200/-250 & JDK-300/-400/-500

Art.-Nr.: 6850 0267 nur **€ 119,90**

Secoh Membrane (1 Paar)

Für Twin werden 2 Paare benötigt.

SLL-Serie & JDK-20/-30/-40/-50

Art.-Nr.: 6850 0144 nur **€ 53,90**

EL-60/-80/-100 & EL-120W/-150W/-200W

Art.-Nr.: 6850 0062 nur **€ 59,90**

EL-120/-150 & EL-250W

Art.-Nr.: 6850 0099 nur **€ 79,90**

JDK-S-60/-80/-100/-120

Art.-Nr.: 6850 0277 nur **€ 59,90**

JDK-S-150/-200/-250 & JDK-300/-400/-500

Art.-Nr.: 6850 0278 nur **€ 89,90**

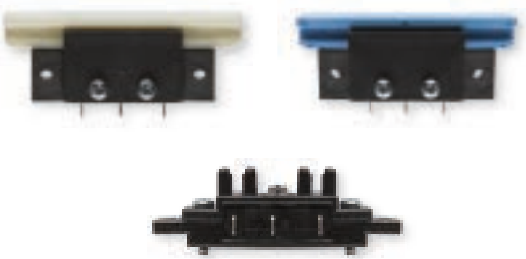

Secoh Autostopper

EL-S-60/-80-15 & EL-S-120W

Art.-Nr.: 6850 0287 nur **€ 26,90**

EL-S-120 & EL-S-150W/-250W

Art.-Nr.: 6850 0289 nur **€ 26,90**

EL-S-100/-150 & EL-S-200W/-300W

Art.-Nr.: 6850 0288 nur **€ 26,90**

JDK-Serie

Art.-Nr.: 6850 0291 nur **€ 26,90**

Gardner Denver Verdichter AP-Serie

- Nennspannung: 230 V ~ 50 Hz,
- HxBxT: 199 x 215 x 172 mm,
- Schlauchanschluss außen: Ø 18 mm
- Inklusive Luftstutzen

AP-60N
- Betriebsdruck: 160 mbar
- Luftmenge: 60 l/min
- Aufnahmeleistung: 31 Watt
- Geräuschpegel: 34 dBA

Art.-Nr.: 6850 0301 nur **€ 309,90**

AP-80H
- Betriebsdruck: 200 mbar
- Luftmenge: 80 l/min
- Aufnahmeleistung: 73 Watt
- Geräuschpegel: 35 dBA

Art.-Nr.: 6850 0178 nur **€ 319,90**

AP-100
- Betriebsdruck: 200 mbar
- Luftmenge: 108 l/min
- Aufnahmeleistung: 99 Watt
- Geräuschpegel: 37 dBA

Art.-Nr.: 6850 0302 nur **€ 399,90**

AP-120
- Betriebsdruck: 200 mbar
- Luftmenge: 125 l/min
- Aufnahmeleistung: 128 Watt
- Geräuschpegel: 38 dBA

Art.-Nr.: 6850 0303 nur **€ 459,90**

Gardner Denver Verdichter LP-Serie

- Nennspannung: 230 V ~ 50 Hz,
- HxBxT: 218 x 227 x 179 mm,
- Schlauchanschluss außen: Ø 18 mm
- Inklusive Luftstutzen

LP-150HN
- Betriebsdruck: 200 mbar
- Luftmenge: 150 l/min
- Stromverbrauch: 135 Watt
- Geräuschpegel: 43 dBA

Art.-Nr.: 6850 0132 nur **€ 739,90**

LP-200HN
- Betriebsdruck: 200 mbar
- Luftmenge: 200 l/min
- Stromverbrauch: 220 Watt
- Geräuschpegel: 44 dBA

Art.-Nr.: 6850 0083 nur **€ 819,90**

Gardner Denver Schutzschalter

LP-60H

Art.-Nr.: 6850 0104 nur **€ 45,90**

LP-80HN/-80H/-100H/-120H

Art.-Nr.: 6850 0069 nur **€ 45,90**

Gardner Denver Luftfilter-Kit 5er-Pack

- 5 x Luftfiltereinlage
- 5 x Luftfilterdichtung
- 1 x Minigrip-Beutel

LP-60HN
Art.-Nr.: 6850 0197 nur **€ 37,90**

LP-80HN/-80H/-100H/-120H
Art.-Nr.: 6850 0068 nur **€ 47,90**

LP-150H/-200H
Art.-Nr.: 6850 0088 nur **€ 57,90**

LP-150HN/-200HN
Art.-Nr.: 6850 0195 nur **€ 59,90**

AP-60N/-80H/-100/-120
Art.-Nr.: 6850 0305 nur **€ 69,90**

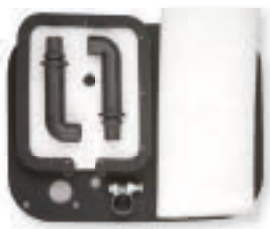

Gardner Denver Dichtungssatz

- 1 x Lüftungsfiltereinlage
- 1 x Luftfilterdichtung
- 1 x Geräusch-Dämmeinlage
- 1 x Gehäuse-Unterteil-Dichtung
- 2 x L-Schlauch-Verbinder
- 2 x Schelle für Luftstutzen

LP-60HN
Art.-Nr.: 6850 0216 nur **€ 45,90**

LP-80HN/-80H/-100H/-120H
Art.-Nr.: 6850 0067 nur **€ 59,90**

LP-150HN/-200HN
Art.-Nr.: 6850 0194 nur **€ 67,90**

AP-60N/-80H/-100/-120
Art.-Nr.: 6850 0306 nur **€ 59,90**

Gardner Denver Pumpenblocksatz inkl. Membrane

- 2 x Pumpenblock
- 2 x Mutter
- 2 x Unterlegscheibe

LP-60H/LP-60HN/LP-70 H
Art.-Nr.: 6850 0106 nur **€ 79,90**

LP-80HN/-100H/-120H
Art.-Nr.: 6850 0066 nur **€ 79,90**

LP-150HN/-200HN
Art.-Nr.: 6850 0240 nur **€ 159,90**

AP-60N/AP-60/80
Art.-Nr.: 6850 0304 nur **€ 79,90**

AP-80H/100/120
Art.-Nr.: 6850 0309 nur **€ 112,90**

Filtermatte für Gardner Denver

(10 Stk./Packung)

LP-80HN/-100H/-120H
Art.-Nr.: 8650 0025 nur **€ 39,80**

LP-150HN/-200HN
Art.-Nr.: 8650 0026 nur **€ 59,80**

Luftstutzen-Winkel mit 2 Schlauchklemmen für Gardner Denver, Nitto und versch. andere Fabrikate

Durchmesser: 18 mm auf 18 mm

Art.-Nr.: 6850 0118 nur **€ 15,90**

Nitto Freikolbenverdichter

Nennspannung: 230 V ~ 50 Hz, ohne Luftstutzen,
Geräuschpegel: 35 - 46 dBA

LA-45 C
- Aufnahmeleistung: 47 Watt
- Betriebsdruck: 110 mbar
- Luftförderleistung: 45 l/min
- HxBxT: 205 x 207 x 182 mm
- Schlauchanschluss außen: Ø 18 mm

Art.-Nr.: 6850 0010 nur **€ 249,90**

LA-60 B
- Aufnahmeleistung: 64 Watt
- Betriebsdruck: 150 mbar
- Luftförderleistung: 60 l/min
- HxBxT: 188 x 307 x 214 mm
- Schlauchanschluss außen: Ø 18 mm

Art.-Nr.: 6850 0011 nur **€ 363,90**

LA-60 E

NEU
- Aufnahmeleistung: 48 Watt
- Betriebsdruck: 150 mbar
- Luftförderleistung: 60 l/min
- HxBxT: 188 x 307 x 214 mm
- Schlauchanschluss außen: Ø 18 mm

Art.-Nr.: 6850 0279 nur **€ 363,90**

LA-80 B
- Aufnahmeleistung: 86 Watt
- Betriebsdruck: 150 mbar
- Luftförderleistung: 80 l/min
- HxBxT: 188 x 307 x 214 mm
- Schlauchanschluss außen: Ø 18 mm

Art.-Nr.: 6850 0012 nur **€ 379,90**

LA-80 E

NEU
- Aufnahmeleistung: 72 Watt
- Betriebsdruck: 150 mbar
- Luftförderleistung: 80 l/min
- HxBxT: 188 x 307 x 214 mm
- Schlauchanschluss außen: Ø 18 mm

Art.-Nr.: 6850 0280 nur **€ 379,90**

LA-100
- Aufnahmeleistung: 100 Watt
- Betriebsdruck: 180 mbar
- Luftförderleistung: 100 l/min
- HxBxT: 232 x 407 x 210 mm
- Schlauchanschluss außen: Ø 26 mm

Art.-Nr.: 6850 0013 nur **€ 518,90**

LA-120
- Aufnahmeleistung: 130 Watt
- Betriebsdruck: 180 mbar
- Luftförderleistung: 120 l/min
- HxBxT: 232 x 407 x 210 mm
- Schlauchanschluss außen: Ø 26 mm

Art.-Nr.: 6850 0014 nur **€ 529,90**

LAM-200
- Aufnahmeleistung: 215 Watt
- Betriebsdruck: 200 mbar
- Luftförderleistung: 200 l/min
- HxBxT: 268 x 418 x 212 mm
- Schlauchanschluss außen: Ø 26 mm

Art.-Nr.: 6850 0117 nur **€ 779,90**

Nitto Ersatzteilkit

LA-45 B, LA-45 C
1 Kolben, Dichtung und Filter
Art.-Nr.: 8650 0001 nur **€ 79,90**

LA-60 B, LA-80 E
2 Kolben, Dichtung und Filter
Art.-Nr.: 8650 0002 nur **€ 89,90**

LA-60 E
2 Kolben, Dichtung und Filter
Art.-Nr.: 8650 0041 nur **€ 89,90**

NEU

LA-60 ECO
1 Kolben, Dichtung und Filter
Art.-Nr.: 8650 0035 nur **€ 89,90**

LA-80 B
2 Kolben, Dichtung und Filter
Art.-Nr.: 8650 0003 nur **€ 99,90**

LA-80 ECO
2 Kolben, Dichtung und Filter
Art.-Nr.: 8650 0037 nur **€ 99,90**

LA-100 und LA-120
3 Kolben, Dichtung und Filter
Art.-Nr.: 8650 0004 nur **€ 149,90**

LAM-200
2 Kolben, Dichtung und Filter
Art.-Nr.: 8650 0148 nur **€ 209,90**

Nitto Lufttank

LA-45 B, LA-45 C
Art.-Nr.: 6850 0155 nur **€ 87,90**

LA-60 B, LA-80 B
Art.-Nr.: 6850 0131 nur **€ 89,90**

LA-100, LA-120
Art.-Nr.: 6850 0089 nur **€ 95,90**

Konsolen-Auflageplatte für Nitto Freikolbenverdichter

Mit variablem Befestigungsmaterial für den Verdichter

Art.-Nr.: 5000 0061 nur **€ 39,50**

Abbildung ähnlich

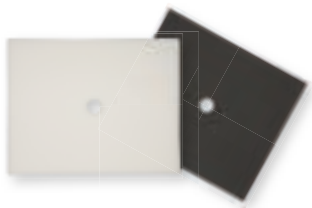

Nitto Filter

(10 Stk./Packung)

LA-45 B, LA-45 C, LA-100, LA-120
Für LA-100 und LA-120 sind 2 Filter/ Verdichter notwendig
Art.-Nr.: 8650 0019 nur **€ 35,80**

LA-60 B, LA-80 B, LAM-200
Für LAM-200 sind 2 Filter/ Verdichter notwendig
Art.-Nr.: 8650 0020 nur **€ 43,80**

LA-60 ECO
1 Filter/Verdichter notwendig
Art.-Nr.: 8650 0034 nur **€ 43,80**

LA-80 ECO
1 Filter/Verdichter notwendig
Art.-Nr.: 8650 0036 nur **€ 70,80**

Luftstutzen-Winkel mit 2 Schlauch-klemmen

Durchmesser: 26 mm auf 18 mm, passend für Nitto LA-100/-120 und LAM-200 und Secoh JDK-S-150 bis -500

Art.-Nr.: 6850 0091 nur **€ 17,90**

Hiblow Membranlinearverdichter / HP-Serie

- Nennspannung: 230 V ~ 50 Hz,
- Schlauchanschluss außen: Ø 18 mm
- Inklusive Luftstutzen

HP-60
- Betriebsdruck: 147 mbar
- Luftmenge: 60 l/min
- Stromverbrauch: 51 Watt
- Geräuschpegel: 35 dBA
- HxBxT: 196 x 235 x 180 mm

Art.-Nr.: 6850 0015 nur **€ 239,90**

HP-80
- Betriebsdruck: 147 mbar
- Luftmenge: 80 l/min
- Stromverbrauch: 71 Watt
- Geräuschpegel: 36 dBA
- HxBxT: 196 x 235 x 180 mm

Art.-Nr.: 6850 0016 nur **€ 279,90**

HP-100
- Betriebsdruck: 177 mbar
- Luftmenge: 100 l/min
- Stromverbrauch: 95 Watt
- Geräuschpegel: 38 dBA
- HxBxT: 222 x 256 x 200 mm

Art.-Nr.: 6850 0017 nur **€ 399,90**

HP-120
- Betriebsdruck: 177 mbar
- Luftmenge: 120 l/min
- Stromverbrauch: 115 Watt
- Geräuschpegel: 40 dBA
- HxBxT: 222 x 256 x 200 mm

Art.-Nr.: 6850 0018 nur **€ 449,90**

HP-150
- Betriebsdruck: 200 mbar
- Luftmenge: 150 l/min
- Stromverbrauch: 125 Watt
- Geräuschpegel: 45 dBA
- HxBxT: 222 x 256 x 200 mm

Art.-Nr.: 6850 0019 nur **€ 639,90**

HP-200
- Betriebsdruck: 200 mbar
- Luftmenge: 200 l/min
- Stromverbrauch: 210 Watt
- Geräuschpegel: 46 dBA
- HxBxT: 222 x 256 x 200 mm

Art.-Nr.: 6850 0020 nur **€ 779,90**

Hiblow Membranlinearverdichter / XP-Serie

- Nennspannung: 230 V ~ 50 Hz,
- HxBxT: 186 x 208 x 132 mm,
- Schlauchanschluss außen: Ø 18 mm
- Inklusive Luftstutzen

XP-60
- Betriebsdruck: 147 mbar
- Luftmenge: 60 l/min
- Stromverbrauch: 39 Watt
- Geräuschpegel: 35 dBA

Art.-Nr.: 6850 0275 nur **€ 239,90**

XP-80
- Betriebsdruck: 147 mbar
- Luftmenge: 80 l/min
- Stromverbrauch: 58 Watt
- Geräuschpegel: 36 dBA

Art.-Nr.: 6850 0175 nur **€ 279,90**

Hiblow Pumpenblocksatz inkl. Membrane (1 Paar)

HP-60 und HP-80
Art.-Nr.: 6850 0033 nur **€ 86,90**

XP-60 und XP-80
Art.-Nr.: 6850 0247 nur **€ 96,90**

HP-100 und HP-120
Art.-Nr.: 6850 0034 nur **€ 126,90**

HP-150 und HP-200
Art.-Nr.: 6850 0147 nur **€ 132,90**

Hiblow Membranbefestigungseinheit

bestehend aus Membraneinheit und Membranplatte (1 Paar)

HP-60 und HP-80
Art.-Nr.: 8650 0007 nur **€ 49,90**

HP-100 und HP-120
Art.-Nr.: 8650 0011 nur **€ 79,90**

HP-150 und HP-200
Art.-Nr.: 8650 0015 nur **€ 89,90**

Filtermatte für Hiblow

(10 Stk./Packung)

HP-60 bis HP-80
Art.-Nr.: 8650 0029 nur **€ 29,80**

HP-100 bis HP-200
Art.-Nr.: 8650 0028 nur **€ 39,80**

XP-60 und XP-80
Art.-Nr.: 8650 0033 nur **€ 29,80**

Hiblow Schutzschaltereinheit

HP-60, HP-80, HP-150 und HP-200
Art.-Nr.: 6850 0292 nur **€ 26,90**

HP-100 und HP-120
Art.-Nr.: 6850 0293 nur **€ 26,90**

Hiblow Notaus-Stift

HP-60 bis HP-200
Art.-Nr.: 6850 0294 nur **€ 5,90**

Charles Austen Verdichter

Inkl. Zubehör: 1x Luftstutzen L-Form

NEU

ET 60
- Nennspannung: 230V ~ 50 Hz
- Betriebsdruck: 150 mbar
- Aufnahmeleistung: 55 Watt
- Luftförderleistung: 60 l/min
- Geräuschpegel: ◂ 40 dBA
- HxBxT : 153 x 203 x 165 mm
- Schlauchanschluss außen: Ø 18 mm

Art.-Nr.: 6810 0032 nur **€ 195,90**

ET 80
- Nennspannung: 230V ~ 50 Hz
- Betriebsdruck: 100 mbar
- Aufnahmeleistung: 75 Watt
- Luftförderleistung: 80 l/min
- Geräuschpegel: ◂ 40 dBA
- HxBxT : 171 x 210 x 185 mm
- Schlauchanschluss außen: Ø 18 mm

Art.-Nr.: 6810 0033 nur **€ 269,90**

ET 100
- Nennspannung: 230V ~ 50 Hz
- Betriebsdruck: 100 mbar
- Aufnahmeleistung: 80 Watt
- Luftförderleistung: 100 l/min
- Geräuschpegel: ◂ 45 dBA
- HxBxT : 177 x 238 x 196 mm
- Schlauchanschluss außen: Ø 18 mm

Art.-Nr.: 6810 0034 nur **€ 279,90**

ET 120
- Nennspannung: 230V ~ 50 Hz
- Betriebsdruck: 100 mbar
- Aufnahmeleistung: 90 Watt
- Luftförderleistung: 120 l/min
- Geräuschpegel: ◂ 45 dBA
- HxBxT : 198 x 265 x 215 mm
- Schlauchanschluss außen: Ø 18 mm

Art.-Nr.: 6810 0035 nur **€ 329,90**

Haben Sie einmal geprüft, wie oft Sie bei Ihren Wartungskunden Luftfilter und andere Ersatzteile austauschen?

Erforderlicher Austausch/Kontrolle von Ersatzteilen laut Herstellerangaben:

Becker Drehschieberverdichter	Kohlelamellen: Kontrolle alle 3.000 h; Verschleißgrenze...	Filterpatronen
DT 4.2 / DT 4.4	11 mm	Bei jeder Wartung säubern; Wechsel/ Austausch bei großer Verschmutzung
DT 4.6/0-61 / DT 4.8	12,5 mm	
DT 4.10	18 mm	Alle 40 - 200 h säubern; Wechsel/ Austausch bei großer Verschmutzung
DT 4.16	21 mm	
DT 4.25 K / DT 4.40 K	28 mm	

Becker Drehschieberverdichter

Netzspannung: 230 V ~ 50 Hz, ohne Netzkabel, ohne Schlauchanschlüsse

DT 4.2
- Installierte Motorleistung: 0,09 kW
- Luftförderleistung: 1,9 m³/h
- Max. Druck: 0,6 bar
- Geräuschpegel: 53 dBA
- HxBxT: 165,5 x 221,5 x 151 mm

Art.-Nr.: 6850 0071 nur **€ 619,90**

DT 4.4
- Installierte Motorleistung: 0,18 kW
- Luftförderleistung: 4,2 m³/h
- Max. Druck: 1 bar
- Geräuschpegel: 60 dBA
- HxBxT: 165,5 x 221,5 x 151 mm

Art.-Nr.: 6850 0072 nur **€ 659,90**

DT 4.6/0-61
- Installierte Motorleistung: 0,18 kW
- Luftförderleistung: 5,7 m³/h
- Max. Druck: 0,5 bar
- Geräuschpegel: 67 dBA
- HxBxT: 171 x 231 x 151 mm

Art.-Nr.: 6850 0073 nur **€ 699,90**

DT 4.8
- Installierte Motorleistung: 0,35 kW
- Luftförderleistung: 8 m³/h
- Max. Druck: 1 bar
- Geräuschpegel: 58 dBA
- HxBxT: 171,5 x 251 x 151 mm

Art.-Nr.: 6850 0074 nur **€ 759,90**

DT 4.10*
- Installierte Motorleistung: 0,37 kW
- Luftförderleistung: 10 m³/h
- Max. Druck: 1 bar
- Geräuschpegel: 60 dBA
- HxBxT: 195 x 429 x 206 mm

Art.-Nr.: 6850 0075 nur **€ 1.249,90**

DT 4.16*
- Installierte Motorleistung: 0,55 kW
- Luftförderleistung: 16 m³/h
- Max. Druck: 1 bar
- Geräuschpegel: 62 dBA
- HxBxT: 211 x 452 x 231 mm

Art.-Nr.: 6850 0077 nur **€ 1.331,90**

DT 4.25/K*
- Installierte Motorleistung: 1,1 kW
- Luftförderleistung: 25 m³/h
- Max. Druck: 1 bar
- Geräuschpegel: 65 dBA
- HxBxT: 290 x 545 x 328 mm

Art.-Nr.: 6850 0076 nur **€ 1.869,90**

DT 4.25/K DS-Motor*

Art.-Nr.: 6850 0258 nur **€ 1.869,90**

DT 4.40/K*
- Installierte Motorleistung: 1,7 kW
- Luftförderleistung: 40 m³/h
- Max. Druck: 1 bar
- Geräuschpegel: 67 dBA
- HxBxT: 290 x 625 x 328 mm

Art.-Nr.: 6850 0078 nur **€ 2.119,90**

DT 4.40/K DS-Motor*

Art.-Nr.: 6850 0257 nur **€ 2.119,90**

*Versand nur per Spedition (= Frachtrate ab 31,5 kg)

Becker Kohleschiebersatz

In kompletten Verpackungseinheiten als passendes Set für...

WN 124-219 (DT 4.2 + DT 4.4)
5 Stk./Packung
Art.-Nr.: 6850 0094 nur **€ 139,90**

WN 124-220 (DT 4.6/0-61 + DT 4.8)
5 Stk./Packung
Art.-Nr.: 6850 0095 nur **€ 159,90**

WN124-082 (T 3.6/08 + DT 6)
5 Stk./Packung
Art.-Nr.: 6850 0108 nur **€ 219,40**

WN124-003 (DT 3.10 + DT 4.10)
7 Stk./Packung
Art.-Nr.: 6850 0055 nur **€ 299,90**

WN124-120 (DT 3.16 + DT 4.16)
7 Stk./Packung
Art.-Nr.: 6850 0054 nur **€ 339,90**

WN124-162 (DT 4.25/K + DT 4.25/0-80 + T 4.25 DSK + DT 3.25)
7 Stk./Packung
Art.-Nr.: 6850 0119 nur **€ 459,90**

WN124-161 (DT 3.40 + DT 4.40/K + DT 4.40/0-80 + T 4.40 DSK)
7 Stk./Packung
Art.-Nr.: 6850 0056 nur **€ 499,90**

Kohleschiebersatz für Becker-Verdichter Passend für...

DT 4.2 + DT 4.4
5 Stk./Packung
Art.-Nr.: 6850 0284 nur **€ 94,90**

DT 4.8 + DT 4.6/0-61
5 Stk./Packung
Art.-Nr.: 6850 0285 nur **€ 94,90**

DT 3.16 + DT 4.16
7 Stk./Packung
Art.-Nr.: 6850 0281 nur **€ 122,90**

DT 4.25/K + DT 4.25/0-80 + T 4.25 DSK + DT 3.25
7 Stk./Packung
Art.-Nr.: 6850 0282 nur **€ 129,90**

DT 4.40/K + DT 4.40/0-80 + T 4.40 DSK + DT 3.40
7 Stk./Packung
Art.-Nr.: 6850 0283 nur **€ 133,90**

Becker Filterpatrone

DT 4.2 + DT 4.4 + DT 3.3
Art.-Nr.: 6850 0096 nur **€ 29,90**

DT 3.6/08
Art.-Nr.: 6850 0097 nur **€ 33,90**

DT 4.8 + DT 4.6/0-61
Art.-Nr.: 6850 0098 nur **€ 33,90**

C44 (DT 4.10 + DT 3.10)
Art.-Nr.: 6850 0120 nur **€ 29,90**

C64/3 (DT 4.16 + DT 3.16)
Art.-Nr.: 6850 0057 nur **€ 29,90**

C63 (DT 4.16)
Art.-Nr.: 6850 0149 nur **€ 99,90**

C75/2 (DT 4.25/K + DT 4.25/0-80 + T 4.25 DSK + DT 3.25 + DT 4.40/K + DT 4.40/0-80 + T 4.40 DSK + DT 3.40)
Art.-Nr.: 6850 0058 nur **€ 29,90**

35015 (DT 4.10)
Art.-Nr.: 6850 0121 nur **€ 29,90**

ATB-Seiten-kanalverdichter, zweistufig

Netzspannung: 400 V ~ 50 Hz, ohne Netzkabel, geeignet für AQUAMAX® PRO XL-BSC-Anlagen, ohne Filter

SC 1.1/96*
- Installierte Motorleistung: 1,1 kW
- Max. Luftförderleistung: 96 m³/h
- Max. Druck: 0,3 bar
- Geräuschpegel: 65,5 dBA
- HxBxT: 366 x 334 x 342 mm
- Saug-/Druck-Anschluss: 1 ¼“ IG

Art.-Nr.: 6850 0311 nur **€ 1.899,90**

SC 1.5/96*
- Installierte Motorleistung: 1,5 kW
- Max. Luftförderleistung: 96 m³/h
- Max. Druck: 0,4 bar
- Geräuschpegel: 66 dBA
- HxBxT: 366 x 334 x 342 mm
- Saug-/Druck-Anschluss: 1 ¼“ IG

Art.-Nr.: 6850 0312 nur **€ 1.949,90**

SC 2.2/135*
- Installierte Motorleistung: 2,2 kW
- Max. Luftförderleistung: 135 m³/h
- Max. Druck: 0,4 bar
- Geräuschpegel: 66,5 dBA
- HxBxT: 404 x 372 x 352 mm
- Saug-/Druck-Anschluss: 1 ½“ IG

Art.-Nr.: 6850 0313 nur **€ 2.189,90**

SC 3.0/135*
- Installierte Motorleistung: 3,0 kW
- Max. Luftförderleistung: 135 m³/h
- Max. Druck: 0,5 bar
- Geräuschpegel: 67 dBA
- HxBxT: 404 x 372 x 352 mm
- Saug-/Druck-Anschluss: 1 ½“ IG

Art.-Nr.: 6850 0314 nur **€ 2.329,90**

*Versand nur per Spedition (= Frachtrate ab 31,5 kg)

Filterpatrone für ATB-Seitenkanalverdichter

Notwendig für den sicheren Betrieb

1 ¼“ AG (für SC 1.1/96 und SC 1.5/96)

Art.-Nr.: 6850 0315 nur **€ 114,90**

1 ½“ AG (für SC 2.2/135 und SC 3.0/135)

Art.-Nr.: 6850 0316 nur **€ 131,90**

Filter-Anschlussbogen für ATB-Seitenkanalverdichter

Notwendig für den sicheren Betrieb

1 ¼“ AG (für SC 1.1/96 und SC 1.5/96)

Art.-Nr.: 6850 0317 nur **€ 68,90**

1 ½“ AG (für SC 2.2/135 und SC 3.0/135)

Art.-Nr.: 6850 0318 nur **€ 79,90**

Sicherheitsventil für alle ATB-Seitenkanalverdichter

Ggf. mit Reduzierung einsetzbar, 2“ AG, notwendig für den sicheren Betrieb

Art.-Nr.: 6850 0319 nur **€ 255,90**

PU-Rohrbelüfter

aus Polyurethan, Ø 65 mm

Länge: 570 mm, ¾" Anschluss
Art.-Nr.: 6850 0262 nur **€ 42,90**

Länge: 820 mm, ¾" Anschluss
Art.-Nr.: 6850 0263 nur **€ 44,90**

Länge: 1070 mm, ¾" Anschluss
Art.-Nr.: 6850 0264 nur **€ 46,90**

PU-Rohrbelüfter vormontiert

komplett mit Beton gefüllt sowie mit einer Schlauchtülle ¾" AG 16 mm versehen

Länge: 570 mm
Art.-Nr.: 1000 0038 nur **€ 64,90**

Länge: 820 mm
Art.-Nr.: 1000 0039 nur **€ 74,90**

Länge: 1070 mm
Art.-Nr.: 1000 0040 nur **€ 94,90**

PU-Schlauchmembrane für Rohrbelüfter

Länge: 1070 mm, Belüftungslänge: 1000 mm, DN 65 mm, Schlauch ID: 64,5 mm

Art.-Nr.: 6850 0286 nur **€ 28,90**

Einohrklemme für Rohrbelüfter

Zur Befestigung der Schlauchmembrane auf dem Stützkörper, 2 Stück pro Stützkörper notwendig, Material: Edelstahl

Art.-Nr.: 8100 0092 nur **€ 2,90**

EPDM-Rohrbelüfter

Ø 65 mm

Länge: 560 mm, ¾" Anschluss
Art.-Nr.: 6850 0001 nur **€ 42,90**

Länge: 820 mm, ¾" Anschluss
Art.-Nr.: 6850 0005 nur **€ 44,90**

Länge: 570 mm, 1" Anschluss
Art.-Nr.: 6850 0101 nur **€ 42,90**

EPDM-Rohrbelüfter vormontiert

komplett mit Beton gefüllt sowie mit einer Schlauchtülle ¾" AG 16 mm versehen

Länge: 560 mm
Art.-Nr.: 1000 0028 nur **€ 64,90**

Länge: 820 mm
Art.-Nr.: 1000 0022 nur **€ 74,90**

NEU

PU Streifenbelüfter

Aus PU-Material, für erhöhte Sauerstoffeffizienz, Außendurchmesser des einseitigen Schlauchanschlusses: Ø 32 mm

1,5 m, einseitiger Anschluss E

Art.-Nr.: 6850 0343 nur **€ 336,90**

2,0 m, einseitiger Anschluss E

Art.-Nr.: 6850 0345 nur **€ 399,90**

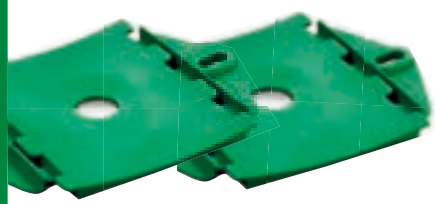

NEU

Befestigungsplatte für Streifenbelüfter E/W

Pro Streifenbelüfter sind 2 Stück notwendig, pro Streifenbelüfter E/W 2,0 m sind 3 Stück notwendig.

Art.-Nr.: 6850 0347 nur **€ 12,90**

Bodenbeschwerung für Streifenbelüfter

Betonfuß inkl. Befestigungsschiene, LxBxH: 350 x 150 x 40 mm, pro Streifenbelüfter sind 2 Stück notwendig, pro Streifenbelüfter Q 2,0 und E 1,5 sind 4 Stück notwendig, pro Streifenbelüfter E 2,0 sind 6 Stück notwendig

Art.-Nr.: 7720 0003 nur **€ 59,80**

PU-Streifenbelüfter

Aus PU-Material, für erhöhte Sauerstoffeffizienz, Außendurchm. des Schlauchanschlusses: Ø 32 mm

Q 0,5

Art.-Nr.: 6850 0242 nur **€ 266,00**

Q 0,75

Art.-Nr.: 6850 0243 nur **€ 275,00**

Q 1,5

Art.-Nr.: 6850 0244 nur **€ 346,00**

Q 2,0 *

Art.-Nr.: 6850 0245 nur **€ 410,00**

*Versand nur per Spedition (= Frachtrate ab 31,5 kg)

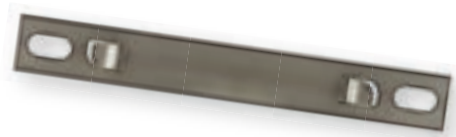

Befestigungs-schiene für Streifenbelüfter Q

Pro Streifenbelüfter sind 2 Stück notwendig

Art.-Nr.: 6850 0261 nur **€ 12,90**

Adapter Schlauchanschluss für Streifenbelüfter

16 mm

Art.-Nr.: 8200 0060 nur **€ 26,00**

19 mm

Art.-Nr.: 8200 0062 nur **€ 26,00**

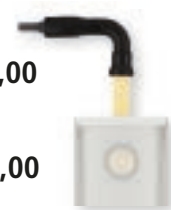

Betonfuß für Platten- und Tellerbelüfter

Anschluss 1" Innengewinde oben, mit Schlauchtülle 16 mm seitlich

Art.-Nr.: 9900 0288 nur **€ 69,80**

Luftkit für APURIS®-Separator

Art.-Nr.: 1000 0045 nur **€ 24,90**

Windventilator

- Antrieb durch Windkraft
- Keine Stromversorgung nötig
- Geringe Geräuschemission
- Einfache Installation
- Passend für Rohre mit einem Außendurchmesser von 75 mm oder 110 mm
- Durchsatz von ca. 100 m³/h bei einer Windgeschwindigkeit von 5 m/s (Strömungswiderstand nicht eingerechnet)
- Material: Aluminium und rostfreier Stahl

Art.-Nr.: 9900 0287 nur **€ 199,00**

Entlüftungshauben

DN 110 mm, grau

Art.-Nr.: 9900 0290 nur **€ 19,00**

DN 160 mm, grau

Art.-Nr.: 9900 0291 nur **€ 29,00**

Tellerbelüfter

HD 270/oL/Fo53A, EPDM, Membrane 246 mm, ¾" Außengewinde

Art.-Nr.: 6850 0169 nur **€ 35,90**

HD 340/oL/Fo53A, EPDM, Membrane 316 mm,¾" Außengewinde

Art.-Nr.: 6850 0027 nur **€ 39,90**

HD 340/oL/Fo53A, EPDM, Membrane 316 mm, 1" Außengewinde

Art.-Nr.: 6850 0253 nur **€ 39,90**

Membran-Plattenbelüfter

- Material: EPDM
- Maße (BxL): 215 x 675 mm
- Anschluss: 1" Außengewinde

Art.-Nr.: 6850 0239 nur **€ 76,00**

Sprühteller mit Halterung für Tropfkörper-Anlagen

Abbildung ähnlich

Anschluss Ø DN 50 aus PVC

Art.-Nr.: 9900 8002 nur **€ 98,00**

Sprühverteiler Sternform

mit Rohrklemme 35 - 65 mm aus Edelstahl, geeignet für z.B. Tropfkörperanlagen.

Art.-Nr.: 99008003 nur **€ 82,00**

Steuerung ATB*control*© 1

HxBxT:
150 x 140 x 90 mm

Steuerung für PUROO®-/ PUROO®Complete-Anlagen

Art.-Nr.: 8510 0077 nur **€ 558,00**

Steuerung für APURIS®-Anlagen

Art.-Nr.: 8510 0113 nur **€ 558,00**

Steuerung ATB*control*© 3

- Steuerung für AQUAMAX®-Anlagen
- USB-Anschluss für Software-Updates und Logbuch-Abspeicherung
- Eignet sich auch für verschiedene SBR-Anlagen anderer Hersteller z.B. Rewatec FLUIDO®, Wissmann CLEAR-REX® und mit Adapterkabel auch AQUA-SIMPLEX® und AQUATO®
- HxBxT: 150 x 205 x 70 mm

Standard

Art.-Nr.: 8510 0051 nur **€ 558,00**

Mit englischem Stecker

Art.-Nr.: 8510 0059 nur **€ 618,00**

Adapterkabel zu ATB-SBR-Steuerungen

Zum Anschluss einer Fremdanlage

- Einsatz z.B. für AQUATO® oder AQUA-SIMPLEX®

Art.-Nr.: 4500 0049 nur **€ 23,90**

Konsole für Steuerungen

Art.-Nr.: 8200 0054 nur **€ 69,90**

Steuerung ATB*control*© 2

- HxBxT: 210 x 280 x 190 mm (gemessen mit Konsole und Anschlüssen)
- Ohne Luftstutzen

Für McWater®-Anlagen 4 - 16 EW und AQUAPRIMO® K eco-Anlagen

Art.-Nr.: 8510 0044 nur **€ 798,00**

Für McWater®-Anlagen 17 - 32 EW

Art.-Nr.: 8510 0099 nur **€ 859,00**

Für McWater®-Anlagen 33 - 50 EW

Art.-Nr.: 8510 0100 nur **€ 919,00**

Steuerung proControl© 2

HxBxT:
220 x 255 x 125 mm

Steckerfertig für...

AQUAMAX® BASIC-Anlagen

Art.-Nr.: 8510 0041 nur **€ 1.590,00**

AQUAMAX® CLASSIC-Anlagen

Art.-Nr.: 8510 0042 nur **€ 1.590,00**

AQUAMAX® PRO G-Anlagen

Art.-Nr.: 8510 0006 nur **€ 1.590,00**

AQUAMAX® PRO G-B-Anlagen

Art.-Nr.: 8510 0104 nur **€ 1.590,00**

Nicht steckerfertig für...

AQUAMAX® PRO XL-Anlagen

Art.-Nr.: 8510 0029 nur **€ 1.590,00**

Abbildung ähnlich

Universalsteuergerät für SBR-Kleinkläranlagen

- USB-Anschluss für Software-Updates und Logbuch-Abspeicherung
- Eignet sich für verschiedene SBR-Anlagen von versch. Herstellern z.B. AQUAMAX®, Rewatec FLUIDO®, Wissmann CLEAR-REX® und mit Adapterkabel auch AQUA-SIMPLEX® und AQUATO®
- HxBxT: 150 x 205 x 70 mm

Art.-Nr.: 8510 0064 nur **€ 578,00**

Tropfkörper-Steuerung

- Anschluss von maximal 3 Pumpen und 2 Schwimmerschaltern möglich
- Taktzeit aller Pumpen frei konfigurierbar
- Pumpe 2 kann in Abhängigkeit von den beiden Schwimmerschaltern betrieben werden
- Bedingt für Ausführungen mit vorgeschaltetem Pufferbecken einsetzbar
- Netzausfall- und Hochwassererkennung
- Stromüberwachung jeder Pumpe
- Alarmrelais (potentialfreier Wechsler); optischer und akustischer Alarm; Logbuch; Grafik-Display; mehrsprachige Menüführung
- 230 V, 50 Hz, 3 A, IP54
- HxBxT: 160 x 165 x 110 mm

Art.-Nr.: 8510 0030 nur **€ 598,00**

Festbett-Steuerung

- Inkl. Magnetventilstecker DIN A
- Druckmessung von 0-900 mbar
- Kleinste Undichtigkeiten im Drucksystem können erkannt werden
- Integrierte Steckdose für Verdichter
- Option für Fernwartung
- Beleuchtetes Display
- Netzausfallalarm mit Anschluss für externe LED
- Spannungsversorgung über Lithium-Knopfzellen
- Testprogramm sowie bequeme Inbetriebnahme der Kleinkläranlage
- Interne Abfrage der Steuerung, ob Verbraucher angeschlossen sind
- Drahtbruch wird erkannt
- Passwortgeschütztes Menü
- Kann speziell auf den Kunden zugeschnitten werden
- Leichte Montage auf Hutschiene TS 35
- Keine Öffnung des Gehäuses notwendig
- Gehäuse IP 54
- Alarmausgang 230 V
- Im Regelfall geeignet für BioFlow von Kordes, Festbettanlagen von Envicon, Uponor Klärtechnik, Zapf und HUBER DeWaTec sowie Wirbelschwebebettanlagen von Bergmann und Klävertec
- HxBxT: 170 x 200 x 85 mm

Art.-Nr.: 8510 0071 nur **€ 598,00**

Steuerung AQUAstar

- VLC-Optimum
- HxBxT: 140 x 200 x 55 mm
- 7-Pin-Kabelanschluss
- Für AQUAstar-Anlagen ab 2008

Art.-Nr.: 8510 0097 nur **€ 558,00**

SBR-Steuerung Flexa

HxBxT: 170 x 200 x 85 mm

- Bei älteren Anlagen ist oftmals ein Mix aus Tauchpumpen und Lufthebern zu finden. Dieses neue Modell ermöglicht die Ansteuerung des Klarwasserabzuges oder der Schlammrückführung im Tauchpumpen- oder Luftheberbetrieb (Mammutpumpe). Die Zuordnung erfolgt einfach über die Menüstruktur. Zusätzlich ist es möglich, zwischen „mit" und „ohne" Belüftungsventil zu wählen.

Weitere Merkmale der Steuerung:

- 4 Magnetventile anschließbar
- Netzausfall-Alarm mit Anschluss für externe LED
- Drucküberprüfung von 0-900 mbar, kleinste Undichtigkeiten im Drucksystem können erkannt werden
- Alarmausgang 230 V
- Jeder Relaisausgang ist separat abgesichert
- Sparbetrieb über Niveaueingang möglich
- Ventilkabellänge kann bei Bestellung festgelegt werden.

Technische Daten:

- Werkstoff: Polystrol
- Schutzart IP 54 /Steckdose IP 44
- Schaltnetzteil: Primär 230 V, Sekundär 9 V
- Leistung 1,4 VA
- Ausgänge: 6 Relais
- Absicherung: 2,5 A
- Schaltleistung: 16 A bei Ohmscher Last
- Varistor und RC-Glieder
- Eingänge: 2 Niveaueingänge 9 V
- Betriebsspannung: 230 V / 50 Hz

Art.-Nr.: 8510 0105 nur **€ 558,00**

Spannungsausfallerkennung

9 V-Blockbatterie zusätzlich erforderlich; Lieferung erfolgt ohne Batterie.
1,5m Kabellänge und Stecker.

Art.-Nr.: 8570 0044 nur **€ 64,55**

9 V-Blockbatterie

Art.-Nr.: 8590 0143 nur **€ 3,90**

GSM Easy

- Zur Übertragung von maximal vier Fehlermeldungen per SMS (auch bei Stromausfall)
- Lieferung erfolgt inkl. Netzteil mit 1,8 m Kabel

Erforderliches Zubehör:

- SIM-Karte
- SIM-Lock-freies Handy zur Programmierung der Fehlermeldungen
- Steckdose für Netzteil

Art.-Nr.: 4500 0052 nur **€ 999,90**

Luftverteilerleiste McWater®

- 3 Ausgänge ½" IG
- 2 x Schalter
- 1 x Freidurchgang für Belüftung
- Nennspannung: 230 V ~ 50 Hz

Art.-Nr.: 0002 0058 nur **€ 157,80**

NEU

Luftverteilerleiste 2-fach

- Drucküberwachungsanschluß inkl. Schlauch
- Große Nennweite = 13 mm
- Erhätlich in 230 V AC oder 24 Volt DC Spulenspannung
- Rückseitige Aluschiene zur Befestigung
- Anwendung: Festbett- oder Wirbelbettanlagen

Art.-Nr.: 8510 0112 nur **€ 139,90**

Luftverteilerleiste 3-fach

Nutzbar für verschiedene Gebläseanlagen, z.B. McWater® (alte Baureihe)

- 1 x seitlicher Schlauchanschluss DN 17
- 3 x Schlauchanschluss DN 16
- 3 x Magnetventil
- 3 x Gerätestecker inkl. 0,5 m Kabel
- Nennspannung: 230 V ~ 50 Hz
- Druckbereich: 0 - 0,4 bar
- Einschaltdauer (ED): 100 %
- Lieferung erfolgt mit Aderendhülsen zum direkten Aufklemmen

Art.-Nr.: 0002 0020 nur **€ 239,90**

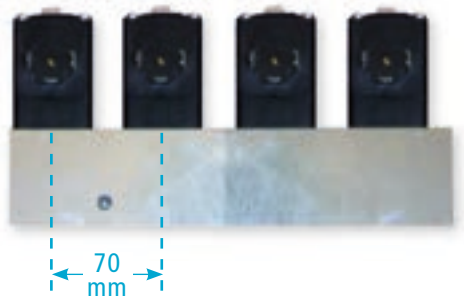

Luftverteilerleiste 4-fach

Nutzbar für verschiedene Gebläseanlagen

- 1 x Innengewinde ½" für Schlauchanschluss
- 4 x ½" Innengewinde zum Anschluss der Luftschläuche
- 1 x M10 Anschluss für optionalen Drucksensor (bei Nichtgebrauch mit Schraube zu verschließen)
- 4 x Magnetventil ohne Gerätestecker
- Nennspannung: 230 V ~ 50 Hz
- Druckbereich: 0 - 0,4 bar
- Maße: 175 x 90 x 30 mm

Art.-Nr.: 0002 0042 nur **€ 239,90**

Luftverteilerleiste 4-fach mit Anschlusstüllen

- Direktgesteuertes Magnetventil
- 13 mm Nennweite
- Anschlussspannung: 230/50 Hz
- Verdichtereingang: 3/4" 19 mm-Winkeltülle
- Abgänge: 1 x 3/4" 19 mm-Tülle und 3 x 1/2" 12 mm-Tülle
- Anwendung für SBR-Anlagen

Art.-Nr.: 8510 0103 nur **€ 219,90**

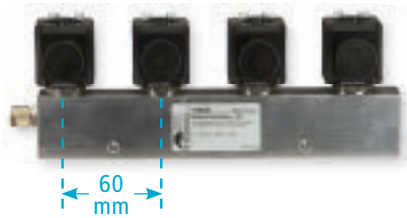

Luftverteilerleiste 4-fach

- Nutzbar für batchpur®-Anlagen
- 1 x Innengewinde ½“ für Schlauchanschluss
- 4 x ½“ Innengewinde zum Anschluss der Luftschläuche
- 1 x M 10-Anschluss für optionalen Drucksensor (bei Nichtgebrauch mit Schraube zu verschließen)
- 4 x Magnetventile
- Nennspannung: 230 V ~ 50 Hz
- Druckbereich: 0 - 0,5 bar
- Maße: 225 x 90 x 60 mm

Art.-Nr.: 8510 0083 nur **€ 329,90**

Magnetventil G1/2

- Nutzbar z.B. für AQUAstar®-Anlagen
- ⅜“
- DN 10,0
- 230 V AC
- Inkl. Gerätestecker und 0,8 m PVC-Kabel

Art.-Nr.: 8510 0062 nur **€ 119,90**

Magnetspule

Mit Stössel/Feder 2/2, DN 13, V2

- DN 13 mm
- 230 V/AC
- Ohne Gerätestecker
- Druckbereich: 0 - 0,4 bar
- Leistung: 12 VA
- Stromaufnahme: 60 mA
- IP65
- Für Magnetventilverteiler McWater®, Wissmann, AQUATO®, Kordes ab 2011

Art.-Nr.: 8515 0020 nur **€ 53,90**

Magnetspule MIT

Mit Stössel/Feder

- Nutzbar für batchpur®-Anlagen
- Nennspannung: 230 V/AC
- Druckbereich: 0 - 0,5 bar

Art.-Nr.: 8510 0101 nur **€ 79,90**

Magnetspule

Mit Stössel/Feder 2/2, Sitztiefe 21 mm, M20x1

- DN 11 mm
- 230 V/AC
- Ohne Gerätestecker
- Druckbereich: 0 - 0,4 bar
- Leistung: 15 VA
- Für Magnetventilverteiler McWater®, Wissmann, AQUATO®, Kordes vor 2011, Batchcon

Art.-Nr.: 8515 0018 nur **€ 63,90**

Mit Stössel/Feder 2/2, Sitztiefe 10 mm, M20x1

- DN 11 mm
- 230 V/AC
- Ohne Gerätestecker
- Druckbereich: 0 - 0,4 bar
- Leistung: 15 VA

Art.-Nr.: 8515 0019 nur **€ 63,90**

Mit Stössel/Feder 2/2, Sitztiefe 23,5 mm, M20x1

- DN 11 mm
- 230 V/AC
- Ohne Gerätestecker
- Druckbereich: 0 - 0,4 bar
- Leistung: 15 VA

Art.-Nr.: 8515 0021 nur **€ 63,90**

ATB-Freiluftsäulen

Passend für folgende Verdichter:
Secoh bis EL-S-150 und JDK bis 250,
Gardner Denver alle AP und LP bis LP-200,
Hiblow bis HP-200 und XP,
Nitto bis LA-80, LA-80 ECO

Maße

- Außen (HxBxT): 1345 x 420 x 295 mm
- Mittlere Nutzflächen innen (HxBxT): 580 x 380 x 240 mm

ATB-Freiluftsäule steingrau
Art.-Nr.: 8590 0150 nur **€ 339,90**

ATB-Freiluftsäule steingrau, vorbereitet für PUROO® und McWater® inkl. Schloss, Steckdose und Verdichterauflage
Art.-Nr.: 0002 0056 nur **€ 369,90**

ATB-Freiluftsäule granit
Art.-Nr.: 8590 0156 nur **€ 419,90**

ATB-Freiluftsäule granit, vorbereitet für PUROO® und McWater® inkl. Schloss, Steckdose und Verdichterauflage
Art.-Nr.: 0002 0059 nur **€ 449,90**

ATB-Freiluftsäule olivgrün
Art.-Nr.: 8590 0152 nur **€ 419,90**

ATB-Freiluftsäule olivgrün, vorbereitet für PUROO® und McWater® inkl. Schloss, Steckdose und Verdichterauflage
Art.-Nr.: 0002 0057 nur **€ 449,90**

ATB-Freiluftsäule schwedenrot
Art.-Nr.: 8590 0196 nur **€ 419,90**

ATB-Freiluftsäule schwedenrot, vorbereitet für PUROO® und McWater® inkl. Schloss, Steckdose und Verdichterauflage
Art.-Nr.: 0002 0080 nur **€ 449,90**

Farbmuster

Steingrau *Granit* *Olivgrün* *Schwedenrot*

Preise für Säulen ohne Ausschnitt auf Anfrage.
Versand per Spedition (Frachtrate = ab 31,5 kg). Einzelversand auch per Paketdienst möglich.

Komplettpaket ATB-Freiluftsäule mit Zusatzkomponenten

- ATB-Freiluftsäule inkl. Deckel
- Schloss
- Montageplatte
- Steckdose
- Verdichterauflage
- Frachtrate = ab 31,5 kg

ATB-Freiluftsäule steingrau
Art.-Nr.: 5500 0044 nur **€ 435,00**

ATB-Freiluftsäule olivgrün
Art.-Nr.: 5500 0045 nur **€ 514,00**

ATB-Freiluftsäule granit
Art.-Nr.: 5500 0046 nur **€ 514,00**

2 Schlüssel für ATB-Freiluftsäule

Art.-Nr.: 8590 0163 nur **€ 5,90**

Zusatzkomponente für ATB-Freiluftsäule: Verdichterauflage

Art.-Nr.: 5000 0051 nur **€ 38,50**

Zusatzkomponente für ATB-Freiluftsäule: Montageplatte

370 x 310 x 6 mm

Art.-Nr.: 5000 0088 nur **€ 24,95**

Zusatzkomponente für ATB-Freiluftsäule: Aufputz-Steckdosen

Steckdose einfach
Art.-Nr.: 8540 0055 nur **€ 19,56**

Steckdose 2f waagerecht
Art.-Nr.: 8540 0080 nur **€ 54,80**

Steckdose 2f senkrecht
Art.-Nr.: 8540 0081 nur **€ 54,80**

Zusatzkomponente für ATB-Freiluftsäule: Schloss

Art.-Nr.: 8590 0147 nur **€ 12,50**

Freiluftsäulen OSZ

Alle Säulen ohne Verdichterauflage

OSZ 26 x 40 [1]
Abmessungen Schrank (HxBxT):
- Außen: 420 x 264 x 245 mm
- Innen: 370 x 231 x 210 mm
- Mit Sockel: 1283 x 264 x 245 mm
- Montageplatte: 360 x 215 mm

Grau Art.-Nr.: 8590 0006 nur **€ 269,90**
Olivgrün Art.-Nr.: 8590 0084 nur **€ 379,90**

OSZ 40 x 50 [2]
Abmessungen Schrank (HxBxT):
- Außen: 520 x 396 x 245 mm
- Innen: 470 x 362 x 210 mm
- Mit Sockel: 1383 x 396 x 245 mm
- Montageplatte: 460 x 347 mm

Grau Art.-Nr.: 8590 0083 nur **€ 339,90**
Olivgrün Art.-Nr.: 8590 0085 nur **€ 449,90**

OSZ 40 x 80 [2]
Abmessungen Schrank (HxBxT):
- Außen: 820 x 396 x 245 mm
- Innen: 770 x 362 x 210 mm
- Mit Sockel: 1683 x 396 x 245 mm
- Montageplatte: 750 x 347 mm

Grau Art.-Nr.: 8590 0005 nur **€ 399,90**
Olivgrün Art.-Nr.: 8590 0086 nur **€ 499,90**

OSZ 53 x 80 [2]
Abmessungen Schrank (HxBxT):
- Außen: 820 x 528 x 245 mm
- Innen: 770 x 492 x 210 mm
- Mit Sockel: 1683 x 528 x 245 mm
- Montageplatte: 750 x 477 mm

Grau Art.-Nr.: 8590 0032 nur **€ 479,90**

OSZ 80 x 80 [2]
Abmessungen Schrank (HxBxT):
- Außen: 820 x 795 x 245 mm
- Innen: 770 x 760 x 210 mm
- Mit Sockel: 1683 x 795 x 245 mm
- Montageplatte: 750 x 746 mm

Grau Art.-Nr.: 8590 0016 nur **€ 639,90**

OSZ 106 x 80 [2]
Abmessungen Schrank (HxBxT):
- Außen: 820 x 1058 x 245 mm
- Innen: 770 x 1026 x 210 mm
- Mit Sockel: 1683 x 1058 x 245 mm
- Montageplatte: 750 x 1008 mm

Grau Art.-Nr.: 8590 0025 nur **€ 799,90**

Versand nur per Spedition (Frachtrate = ab 31,5 kg).

[1] Nur passend für Steuerung ohne Verdichter
[2] Passend für folgende Verdichter: Secoh bis EL-S-150 und JDK 250, Hiblow bis HP-200 und XP, Gardner Denver AP und LP bis LP-200, Nitto nur LA-45 C

2 Schlüssel für Freiluftsäulen/ Schränke OSZ/KSZ

Art.-Nr.: 8590 0125 nur **€ 7,90**

Freiluftsäulen KSZ, Farbe grau

Alle Säulen ohne Verdichterauflage

KSZ 40 x 60 [1]
Abmessungen Schrank (HxBxT):
- Außen: 620 x 396 x 320 mm
- Innen: 570 x 362 x 285 mm
- Mit Sockel: 1543 x 396 x 320 mm
- Montageplatte: 560 x 347 mm

Art.-Nr.: 8590 0095 nur **€ 499,90**

KSZ 40 x 80 [1]
Abmessungen Schrank (HxBxT):
- Außen: 820 x 396 x 320 mm
- Innen: 770 x 362 x 285 mm
- Mit Sockel: 1743 x 396 x 320 mm
- Montageplatte: 750 x 347 mm

Art.-Nr.: 8590 0070 nur **€ 579,90**

KSZ 53 x 80 [2]
Abmessungen Schrank (HxBxT):
- Außen: 820 x 528 x 320 mm
- Innen: 770 x 492 x 285 mm
- Mit Sockel: 1743 x 528 x 320 mm
- Montageplatte: 750 x 477 mm

Art.-Nr.: 8590 0071 nur **€ 639,90**

KSZ 80 x 80 [2]
Abmessungen Schrank (HxBxT):
- Außen: 820 x 795 x 320 mm
- Innen: 770 x 760 x 285 mm
- Mit Sockel: 1743 x 795 x 320 mm
- Montageplatte: 750 x 746 mm

Art.-Nr.: 8590 0072 nur **€ 759,90**

KSZ 106 x 80 [3]
Abmessungen Schrank (HxBxT):
- Außen: 820 x 1058 x 320 mm
- Innen: 770 x 1026 x 285 mm
- Mit Sockel: 1743 x 1058 x 320 mm
- Montageplatte: 750 x 1008 mm

Art.-Nr.: 8590 0069 nur **€ 839,90**

Montageplatte für Verdichter in Freiluftsäule OSZ 40 x 50

- Inkl. 2 Bohrungen zur Fixierung des Verdichters (Abstand 150 mm) und Befestigungsmaterial
- Länge: 340 mm, Tiefe: 200 mm

Art.-Nr.: 7650 0172 nur **€ 39,90**

Versand nur per Spedition (Frachtrate = ab 31,5 kg).

[1] Passend für Nitto-Verdichter bis LA-80 B, LA-80 ECO
[2] Passend für Nitto-Verdichter bis LAM-200
[3] Passend für 2 Nitto-Verdichter

Schaltschrank mit Bodenplatte ohne Sockel, Farbe grau

OSZ 26 x 40 [1]
Abmessungen Schrank (HxBxT):
- Außen: 420 x 264 x 245 mm
- Innen: 370 x 231 x 210 mm
- Montageplatte: 360 x 215 mm

Art.-Nr.: 8590 0097 nur **€ 197,90**

OSZ 40 x 50 [2]
Abmessungen Schrank (HxBxT):
- Außen: 520 x 396 x 245 mm
- Innen: 470 x 362 x 210 mm
- Montageplatte: 460 x 347 mm

Art.-Nr.: 8590 0105 nur **€ 229,90**

OSZ 40 x 80 [2]
Abmessungen Schrank (HxBxT):
- Außen: 820 x 396 x 245 mm
- Innen: 770 x 362 x 210 mm
- Montageplatte: 750 x 347 mm

Art.-Nr.: 8590 0116 nur **€ 359,90**

OSZ 53 x 80 [2]
Abmessungen Schrank (HxBxT):
- Außen: 820 x 528 x 245 mm
- Innen: 770 x 492 x 210 mm
- Montageplatte: 750 x 477 mm

Art.-Nr.: 8590 0117 nur **€ 429,90**

OSZ 80 x 80 [2] *
Abmessungen Schrank (HxBxT):
- Außen: 820 x 795 x 245 mm
- Innen: 770 x 760 x 210 mm
- Montageplatte: 750 x 746 mm

Art.-Nr.: 8590 0118 nur **€ 559,90**

OSZ 106 x 80 [2] *
Abmessungen Schrank (HxBxT):
- Außen: 820 x 1058 x 245 mm
- Innen: 770 x 1026 x 210 mm
- Montageplatte: 750 x 1008 mm

Art.-Nr.: 8590 0119 nur **€ 749,90**

KSZ 40 x 60 [3]
Abmessungen Schrank (HxBxT):
- Außen: 620 x 396 x 320 mm
- Innen: 570 x 362 x 285 mm
- Montageplatte: 560 x 347 mm

Art.-Nr.: 8590 0120 nur **€ 339,90**

KSZ 40 x 80 [3]
Abmessungen Schrank (HxBxT):
- Außen: 820 x 396 x 320 mm
- Innen: 770 x 362 x 285 mm
- Montageplatte: 750 x 347 mm

Art.-Nr.: 8590 0121 nur **€ 419,90**

KSZ 53 x 80 [4]
Abmessungen Schrank (HxBxT):
- Außen: 820 x 528 x 320 mm
- Innen: 770 x 492 x 285 mm
- Montageplatte: 750 x 477 mm

Art.-Nr.: 8590 0122 nur **€ 509,90**

KSZ 80 x 80 [4] *
Abmessungen Schrank (HxBxT):
- Außen: 820 x 795 x 320 mm
- Innen: 770 x 760 x 285 mm
- Montageplatte: 750 x 746 mm

Art.-Nr.: 8590 0123 nur **€ 639,90**

KSZ 106 x 80 [5] *
Abmessungen Schrank (HxBxT):
- Außen: 820 x 1058 x 320 mm
- Innen: 770 x 1026 x 285 mm
- Montageplatte: 750 x 1008 mm

Art.-Nr.: 8590 0124 nur **€ 819,90**

***Versand nur per Spedition (Frachtrate = ab 31,5 kg).**

[1] Nur passend für Steuerung ohne Verdichter
[2] Passend für folgende Verdichter: Secoh bis EL-S-150 und JDK 250, Hiblow bis HP-200 und XP, Gardner Denver AP und LP bis LP-200, Nitto nur LA-45 C
[3] Passend für folgende Verdichter: Nitto bis LA-80 B, LA-80 ECO
[4] Passend für folgende Verdichter: Nitto bis LAM-200
[5] Passend für 2 Nitto-Verdichter

Wandgehäuse/Steuerschrank

- HxBxT: 610 x 415 x 230 mm
- Passend für folgende Verdichter:
  Secoh bis EL-S-150 und JDK bis 250,
  Gardner Denver AP und LP bis LP-200,
  Hiblow bis HP-200 und XP,
  Nitto bis LA-80, LA-80 ECO

Für APURIS® und PUROO®
Leerschrank ohne Steuerung und Einbauteile
Art.-Nr.: 8550 0071 nur **€ 239,00**

Für McWater®
Leerschrank ohne Steuerung und Einbauteile
Art.-Nr.: 0002 0051 nur **€ 239,00**

Schaltschrankschlüssel
Art.-Nr.: 8550 0060 nur **€ 3,90**

NEU

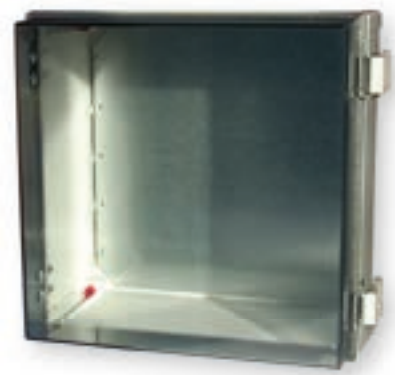

Wandgehäuse für Steuerungen

Wandgehäuse 300 x 300 x 180 mm
Art.-Nr.: 8550 0079 nur **€ 100,00**

Wandgehäuse 300 x 300 x 180 mm, mit montierter Schuko-Steckdose
Art.-Nr.: 8550 0080 nur **€ 150,00**

Rote Dauerleuchte

- Spannung: 230 V
- Schutzart: IP65
- Durchmesser: 57 mm
- Höhe: 65,5 mm
- Stromaufnahme: 0,03 A

Art.-Nr.: 8590 0192 nur **€ 49,90**

Rote LED-Blink- u. Dauerleuchte

- Spannung: 230 V
- Schutzart: IP65
- Durchmesser: 74 mm
- Höhe: 78,4 mm
- Stromaufnahme: 0,02 A

Art.-Nr.: 8590 0193 nur **€ 79,90**

Leuchtmittel Röhrenlampe

NEU

Art.-Nr.: 8593 0011
nur **€ 9,90**

Abbildung ähnlich

NEU

Kunststoff Schaltschrank

Geeignet für den Einbau einer Steuerung ohne Verdichter.

Technische Daten:

- Material: ABS-Kunststoff
- Schutzart Gehäuse: IP 65
- Farbe: Licht Grau RAL 7035
- Türöffnungswinkel: ca. maximal 210°
- Temperaturbeständig: -25°C / +60°C
- Montageplatte aus verzinktem Stahlblech
- Hohe Schlagfestigkeit
- Geringes Eigengewicht
- Geeignet für Innen-/Außenaufstellung
- Umlaufende eingeschäumte Spezialdichtung in der Tür
- Inkl. 4 Stück Wandbefestigungslaschen.
- RoHS-konform
- Halogen-frei
- Keine Lüftungsöffnungen

400 x 300 x 170 mm

Innenmaße: 352 x 245 x 159 mm

Art.-Nr.: 8590 0199 nur **€ 59,90**

500 x 400 x 240 mm

Innenmaße: 447 x 340 x 229 mm

Passend für folgende Verdichter:

- Secoh bis EL-S-150 und JDK bis 250
- Gardner Denver AP und LP bis LP-200
- Hiblow bis HP-200 und XP
- Nitto bis LA-80, LA-80 ECO

Art.-Nr.: 8590 0200 nur **€ 89,90**

700 x 500 x 250 mm

Innenmaße: 650,5 x 443,5 x 239 mm

Passend für folgende Verdichter:

- Secoh bis EL-S-150 und JDK bis 250
- Gardner Denver AP und LP bis LP-200
- Hiblow bis HP-200 und XP
- Nitto bis LAM-200

Art.-Nr.: 8590 0201 nur **€ 149,90**

Schaltschrankheizung 400 W

Ohne Thermostat

Art.-Nr.: 8590 0082 nur **€ 179,00**

Schaltschrankheizung

30 W inkl. Thermostat

Art.-Nr.: 8590 0004 nur **€ 79,90**

60 W inkl. Thermostat

Art.-Nr.: 8590 0011 nur **€ 99,90**

Filtermatte

Zum Austausch verschmutzter Luftfilter im Steuerschrank/Wandgehäuse, Filterflies G3

87 x 87 x 11 mm

Art.-Nr.: 8650 0038 nur **€ 4,90**

115 x 115 x 11 mm

Passend bei Uponor-, Zapf-, Envicon-, Graf- und Klaro-Schränken

NEU

Art.-Nr.: 8650 0039 nur **€ 5,90**

Isolierplatte 19 mm

- Für Kälte-/Klimaanlagen, Klima-/Luftkanäle sowie zur Schaltschrankdämmung
- Selbstklebend, 1 m^2-Zuschnitt
- Anwendungstemperatur: -50 °C bis +105°C (je nach Anwendungsfall bis -200 °C
- Wärmeleitfähigkeit: bei -50 °C 0,027 W/(m · k); bei +20 °C 0,035 W/(m · k)
- Wasserdampf-Diffusionswiderstandszahl: 10.000
- Brandverhalten: schwerentflammbar
- Baustoffklasse B-s3-d0, selbstverlöschend, nicht tropfend, leitet kein Feuer
- Schallschutz-Dämmwirkung: bis zu 30 dB(A) je nach Einsatzfall

Art.-Nr.: 9900 0355 nur **€ 39,90**

Schwimmerschalter rot

- 45° Schaltwinkel, Schaltspiel ca. 17 cm
- Schaltfunktion Leeren / Schließer
- Für Kleinspannung geeignet 12-24 V
- Goldkontakt
- Max. Schaltleistung bei 230 V bis 6 A

1,3 m Kabel
Art.-Nr.: 8570 0003 nur **€ 35,90**

2 m Kabel
Art.-Nr.: 8570 0001 nur **€ 39,90**

5 m Kabel
Art.-Nr.: 8570 0005 nur **€ 49,90**

10 m Kabel
Art.-Nr.: 8570 0006 nur **€ 59,90**

15 m Kabel
Art.-Nr.: 8570 0002 nur **€ 75,90**

20 m Kabel
Art.-Nr.: 8570 0010 nur **€ 85,90**

Schwimmerschalter gelb

- 45° Schaltwinkel, Schaltspiel ca. 15 cm
- Schaltfunktion Füllen / Öffner
- Max. Schaltleistung bei 230 V bis 6 A

2 m Kabel
Art.-Nr.: 8570 0067 nur **€ 39,00**

15 m Kabel
Art.-Nr.: 8570 0068 nur **€ 99,00**

Schwimmerschalter für AQUA-SIMPLEX®

7-poliger Stecker, 2 m Kabel
Art.-Nr.: 8520 0084 nur **€ 74,90**

4-poliger Stecker, 2 m Kabel
Art.-Nr.: 8570 0072 nur **€ 74,90**

NEU

Schwimmerschalter schwarz

- 15° Schaltwinkel, Schaltspiel ca. 4 cm
- Schaltfunktion Leeren / Schließer
- Für Kleinspannung geeignet 12-24 V
- Goldkontakt
- Max. Schaltleistung bei 230 V bis 6 A

1,3 m Kabel
Art.-Nr.: 8570 0046 nur **€ 36,90**

2,5 m Kabel
Art.-Nr.: 8570 0073 nur **€ 46,90**

5 m Kabel
Art.-Nr.: 8570 0074 nur **€ 56,90**

15 m Kabel
Art.-Nr.: 8570 0052 nur **€ 75,90**

Schwimmergewicht

- Farbe: Weiß
- Gewicht: 250 g
- Keine freiliegenden Schwermetalle

Art.-Nr.: 9900 0006 nur **€ 9,80**

Halterung Schwimmerschalter

Nur Halterung ohne Zubehör, geeignet für AQUAMAX® BASIC- und CLASSIC-Anlagen

Art.-Nr.: 8200 0002 nur **€ 9,30**

Halterung Schwimmerschalter

Nur Halterung ohne Zubehör, geeignet für alle AQUAMAX®- und andere Anlagen mit Kugelschwimmerschalter

Art.-Nr.: 8200 0021 nur **€ 13,60**

Schwimmerschalter QFS 10

- 20° Schaltwinkel, Schaltspiel ca. 10 cm
- Wechslerkontakt
- Wahlweise als Öffner oder Schließer nutzbar
- Reed-Schalter
- Max. 1 A, max. 250 V/AC, max. 60 Watt

5 m Kabel

Art.-Nr.: 8540 0098 nur **€ 79,90**

10 m Kabel

Art.-Nr.: 8540 0099 nur **€ 89,90**

15 m Kabel

Art.-Nr.: 8540 0100 nur **€ 94,90**

30 m Kabel

Art.-Nr.: 8540 0101 nur **€ 119,90**

Niveau-Überwachung

- Betriebsspannung: 230 VAC
- Steuerung wird direkt in die Steckdose gesteckt
- Akustische Alarmgebung nach 10 Sek.
- Quittierung des Alarms über rote Taste
- Ideal als Füllstandsmelder für abflusslose Gruben
- Inkl. 10 m Schwimmerschalter, Stromausfallerkennung und 9 V Blockbatterie (Austausch alle 2 J.)

Art.-Nr.: 8510 0072 nur **€ 298,00**

9 V-Blockbatterie

Art.-Nr.: 8590 0143 nur **€ 3,90**

Schwimmerschalter QFS 30

- 20° Schaltwinkel, Schaltspiel ca. 10 cm
- Wechslerkontakt
- Wahlweise als Öffner oder Schließer nutzbar
- µ-Schalter
- Max. 3 A, max. 250 V/AC

5 m Kabel

Art.-Nr.: 8540 0102 nur **€ 89,90**

10 m Kabel

Art.-Nr.: 8540 0103 nur **€ 99,90**

Schwimmerschalter mit Befestigung am DN 50 Rohr

Geeignet für McWater®-Anlagen ab 17 EW und AQUAPRIMO® K eco-Anlagen, Kabellänge 15 m

Art.-Nr.: 4500 0068 nur **€ 110,00**

Niveau-Regelung AQUA*switch*© für BBW-Tropfkörper-Anlagen

z.B. für die Nachrüstung alter BBW-Tropfkörper-Anlagen in Kombination mit dem Austausch der vorhandenen Steuerung durch herkömmliche Schwimmerschaltertechnik/ moderne Reedtechnik.

Art.-Nr.: 4500 0071 nur **€ 239,00**

AQUA*switch*©

Inkl. 1,1 m Anschlusskabel

Art.-Nr.: 8565 0001 nur **€ 74,90**

AQUA*switch*© für PUROO®

Inkl. 15 m Anschlusskabel und Stecker

Art.-Nr.: 4500 0067 nur **€ 149,50**

AQUA*switch*© für APURIS®

Sensor und Magnetträger inkl. 15 m Anschlusskabel und Stecker

Art.-Nr.: 8565 0009 nur **€ 119,90**

AQUA*switch*© Magnet-träger für APURIS®

- Inkl. Halterung und Reinigungsstange
- Zur Umrüstung von vorhandenen APURIS®-Kleinkläranlagen
- Neues Schwimmersystem mit optimiertem Schaltpunkt
- Bitte beachten Sie, dass nach dem Tausch die Zeiten des Sparmodus auf den Normalmodus angepasst werden sollten.

Art.-Nr.: 7700 0056 nur **€ 39,90**

APURIS®-Reinigungsstange

Art.-Nr.: 6400 0040 nur **€ 7,98**

AQUA*switch*© für AQUAMAX® BASIC/CLASSIC

Komplettes Rohr mit dem AQUA*switch*© für Einbau und Umrüstung des AQUAMAX® BASIC oder CLASSIC auf das neue Schaltsystem mit der niedrigen Hysterese von 2 cm. Lieferung erfolgt inkl. 1,1 m Anschlusskabel mit Aderendhülsen.

Art.-Nr.: 4500 0002 nur **€ 89,95**

AQUA*switch*© für McWater®

Inkl. 15 m Anschlusskabel und Stecker

Art.-Nr.: 4500 0051 nur **€ 119,90**

PVC-Steuerleitung

7 x 1,5 mm²

Art.-Nr.: 8520 0048 nur **€ 3,98/m**

7 x 2,5 mm²

Art.-Nr.: 8520 0049 nur **€ 6,98/m**

Erdkabel

NYY-J 3 x 1,5 mm²

Art.-Nr.: 8520 0047 nur **€ 2,38/m**

NYY-J 5 x 1,5 mm²

Art.-Nr.: 8520 0046 nur **€ 3,18/m**

Adapterkabel für ATB-SBR-Steuerungen

Zum Anschluss einer Fremdanlage

- Einsatz z.B. für AQUATO® oder AQUA-SIMPLEX®

Art.-Nr.: 4500 0049 nur **€ 23,90**

Kabelverlängerung

Inkl. einem Gerätestecker, einer Kupplung und einer Schrumpfmuffe

5 m

Art.-Nr.: 4500 0012 nur **€ 79,90**

10 m

Art.-Nr.: 4500 0013 nur **€ 99,90**

15 m

Art.-Nr.: 4500 0017 nur **€ 129,90**

20 m

Art.-Nr.: 4500 0014 nur **€ 159,90**

Steuerleitung

Inkl. Gerätestecker, zum Austausch einer vorhandenen Zuleitung

15 m

Art.-Nr.: 4500 0011 nur **€ 99,90**

20 m

Art.-Nr.: 4500 0007 nur **€ 119,90**

25 m

Art.-Nr.: 4500 0008 nur **€ 139,90**

30 m

Art.-Nr.: 4500 0009 nur **€ 159,90**

35 m

Art.-Nr.: 4500 0003 nur **€ 199,90**

Anschlusskabel für ATB*lift*, AQUA 3, - 3S, - 5 und - 5S

Länge 1,5 m

Art.-Nr.: 8520 0056 nur **€ 19,90**

Länge 4 m

Art.-Nr.: 8520 0066 nur **€ 24,90**

Länge 10 m

Art.-Nr.: 8520 0067 nur **€ 37,90**

Länge 20 m

Art.-Nr.: 8520 0068 nur **€ 59,90**

NEU

Befestigungsset Anschlusskabel ATB*lift*, AQUA

PE-Beutel mit O-Ring und Schrauben

Art.-Nr.: 6810 0086 nur **€ 3,90**

Anschlusskabel für Jung-Aggregate an AQUA-SIMPLEX®-Anlagen mit 4-poligem Stecker

Länge 1,5 m

Art.-Nr.: 8520 0079 nur **€ 57,90**

Länge 4 m

Art.-Nr.: 8520 0080 nur **€ 61,90**

Stoßverbinder mit Isolierung

0,5 bis 1,5 mm² (rot)
(100 Stk./Packung)
Art.-Nr.: 8540 0070 nur **€ 58,00**

1,5 bis 2,5 mm² (blau)
(100 Stk./Packung)
Art.-Nr.: 8540 0071 nur **€ 68,00**

Reparatursatz Stoßverbinder

- 3 x Stoßverbinder
- 1 x Schrumpfschlauch 19/6 mit Kleber in 30 cm Stück
- 1 x Anleitung zur fachgerechten Nutzung von schrumpfisolierten Stoßverbindern

Stoßverbinder 0,5 bis 1,5 mm² (rot)
Art.-Nr.: 8540 0073 nur **€ 7,98**

Stoßverbinder 1,5 bis 2,5 mm² (blau)
Art.-Nr.: 8540 0074 nur **€ 9,98**

FI-Schutzschalter 30 mA F 202A-25/0,03

- 2-polig
- Wechsel- und pulsstromsensitiv
- Zusatzschutz bei direktem Berühren
- Fehlerschutz bei indirektem Berühren
- Brandschutz
- Bemessungsstrom: 25 A
- Bemessungsfehlerstrom: 30 mA

Art.-Nr.: 8570 0004 nur **€ 69,90**

Schrumpfschlauch

12/3 mm mit Kleber
Art.-Nr.: 8590 0128 nur **€ 13,90/m**

19/6 mm mit Kleber
Art.-Nr.: 8590 0013 nur **€ 15,90/m**

Doppelkartuschenpistole für 600 ml Kartuschen

Lieferung ohne Mischdüse und Gießharz

Art.-Nr.: 8450 0034 nur **€ 219,90**

Gießharz-Kartusche 600 ml

Inkl. Mischdüse

Art.-Nr.: 9900 0022 nur **€ 39,90**

Mischdüse für Kartuschen

Art.-Nr.: 9900 0023 ab **€ 4,58/Stk.**

Mengenstaffelpreise:
ab 1 Stk.: 5,58/Stk. | ab 10 Stk.: 4,58/Stk.

Kartusche mit 2-Komponenten-Gel

250 ml-Kartusche inkl. Mischdüse,zum Vergießen von Abzweigdosen. Zu verwenden mit jeder handelsüblichen Kartuschenpresse.

Art.-Nr.: 9900 0302
nur **€ 29,90**

30/8 mm mit Kleber
Art.-Nr.: 8590 0106 nur **€ 19,90/m**

32/8 mm mit Kleber
Art.-Nr.: 8590 0101 nur **€ 27,90/m**

Gel-Boxen Pascal

Vorgefüllte Gel-Verbindungsmuffe zum Schutz von elektrischen Anschlüssen. Möglichkeit, um für den Innenbereich entwickelte Klemmen auch im Außenbereich zu verwenden.
Mehrfach verwendbar!

- Auch zur Verwendung unter Wasser
- Ungiftig und unbegrenzt haltbar
- Geeignet für den unterirdischen Einsatz
- Betriebstemperatur bis 90 °C
- Verlegungstemperatur: -40°C/+50°C
- Maße: 38 x 30 x 26 mm

- Einsatz bei Lüsterklemmen: max. 3 Leitungen, max. 2,5 mm^2
- Einsatz bei Verbindungsklemmen: max. 5 Leitungen, max 2,5 mm^2
- Einsatz bei Dosenklemmen: max. 3 Leitungen, max. 1,5 mm^2

2 Stück
Art.-Nr.: 8540 0109 nur **€ 9,90**

15 Stück
Art.-Nr.: 8540 0110 nur **€ 67,90**

Gel-Boxen Isaac

Vorgefüllte Gel-Verbindungsmuffe zum Schutz von elektrischen Anschlüssen. Möglichkeit, um für den Innenbereich entwickelte Klemmen auch im Außenbereich zu verwenden.
Mehrfach verwendbar!

- Auch zur Verwendung unter Wasser
- Ungiftig und unbegrenzt haltbar
- Geeignet für den unterirdischen Einsatz
- Betriebstemperatur bis 90 °C
- Verlegungstemperatur: -40°C/+50°C
- Maße: 30 x 24 x 23 mm

- Einsatz bei Lüsterklemmen: max. 2 Leitungen, max. 2,5 mm^2
- Einsatz bei Verbindungsklemmen: max. 3 Leitungen, max 4 mm^2
- Einsatz bei Dosenklemmen: max. 2 Leitungen, max. 2,5 mm^2

4 Stück
Art.-Nr.: 8540 0107 nur **€ 15,90**

30 Stück
Art.-Nr.: 8540 0108 nur **€ 109,90**

Träge Sicherung

(10 Stk./Packung)

T 0,315 A Serie 372
Art.-Nr.: 8585 0002 nur **€ 13,80**

T 0,63 A Serie 372
Art.-Nr.: 8585 0005 nur **€ 13,80**

T 3,15 A Serie 372
Art.-Nr.: 8585 0003 nur **€ 13,80**

T 6,3 A Serie 372
Art.-Nr.: 8585 0004 nur **€ 13,80**

T 5 A Serie 382
Art.-Nr.: 8585 0022 nur **€ 13,80**

SkinTOP Kabelverschraubung (Knickschutz)

M20 mit Gegenmutter

Art.-Nr.: 6350 0037 nur **€ 2,38**

SkinTOP Kabelverschraubung

M20 mit Gegenmutter
Art.-Nr.: 6350 0036 nur **€ 1,98**

M25 mit Gegenmutter
Art.-Nr.: 6350 0038 nur **€ 2,58**

Klemmstein

Für aBox 040
Art.-Nr.: 8550 0055 nur **€ 3,98**

Für aBox 060
Art.-Nr.: 8550 0058 nur **€ 4,98**

Flinke Sicherung F 1,0 A

(10 Stk./Packung)

Art.-Nr.: 8585 0066 nur **€ 13,80**

Glassicherung Träge Feinsicherung

(10 Stk./Packung)

5 x 20 mm / 1,0 A
Art.-Nr.: 8585 0057 nur **€ 6,80**

5 x 20 mm / 1,6 A
Art.-Nr.: 8585 0058 nur **€ 6,80**

5 x 20 mm / 2,5 A
Art.-Nr.: 8585 0001 nur **€ 6,80**

5 x 20 mm / 4,0 A
Art.-Nr.: 8585 0025 nur **€ 13,80**

5 x 20 mm / 5,0 A
Art.-Nr.: 8585 0023 nur **€ 13,80**

5 x 20 mm / 6,3 A
Art.-Nr.: 8585 0007 nur **€ 13,80**

5 x 20 mm / 8,0 A
Art.-Nr.: 8585 0054 nur **€ 13,80**

5 x 20 mm / 10,0 A
Art.-Nr.: 8585 0059 nur **€ 13,80**

6,3 x 32 mm / 1,0 A
Art.-Nr.: 8585 0065 nur **€ 9,90**

6,3 x 32 mm / 1,6 A
Art.-Nr.: 8585 0060 nur **€ 9,90**

6,3 x 32 mm / 2,5 A
Art.-Nr.: 8585 0061 nur **€ 9,90**

6,3 x 32 mm / 4,0 A
Art.-Nr.: 8585 0062 nur **€ 9,90**

6,3 x 32 mm / 6,3 A
Art.-Nr.: 8585 0064 nur **€ 9,90**

6,3 x 32 mm / 10,0 A
Art.-Nr.: 8585 0063 nur **€ 9,90**

Abzweigdose aBox

aBox 040, mit Gummidurchführungen

Art.-Nr.: 8550 0001 nur **€ 8,98**

aBox 060, mit Plastikdurchführungen

Art.-Nr.: 8550 0010 nur **€ 16,98**

Befestigungswinkel für Abzweigdose

Art.-Nr.: 8200 0014 nur **€ 5,90**

aBox040 konfektioniert für AQUAMAX® BASIC

Mit 4 Verschraubungen M20/Klemmleiste

Art.-Nr.: 8550 0007 nur **€ 17,90**

aBox Adapter

Mit steckerfertiger Steuerleitung/Klemmleiste

Art.-Nr.: 4500 0004 nur **€ 79,90**

aBox040 konfektioniert für AQUAMAX® CLASSIC/PRIMO

Mit 5 Verschraubungen M20/Klemmleiste

Art.-Nr.: 8550 0051 nur **€ 19,90**

bBox Adapter

Zur nachträglichen Kabelverlängerung in Verbindung mit dem aBox Adapter mit Klemmleiste

Art.-Nr.: 8550 0014 nur **€ 59,90**

Senkkopfholzschraube

3,5 x 40 mm (200 Stk./Packung)
Art.-Nr.: 6100 0123 nur **€ 12,90**

4 x 16 mm (200 Stk./Packung)
Art.-Nr.: 6100 0119 nur **€ 12,90**

4 x 25 mm (200 Stk./Packung)
Art.-Nr.: 6100 0120 nur **€ 14,90**

5 x 50 mm (250 Stk./Packung)
Art.-Nr.: 6100 0135 nur **€ 29,90**

6 x 40 mm (100 Stk./Packung)
Art.-Nr.: 6100 0122 nur **€ 17,90**

Sechskant-Holzschraube

5 x 40 mm (200 Stk./Packung)
Art.-Nr.: 6100 0137 nur **€ 29,90**

Sperrkantenscheibe 6,1

SHB-SPERRKT-A4-M-D6,1, (10 Stk./Packung); z.B. für AQUAMAX® BASIC-Anlagen, Befestigung Haltebügel

Art.-Nr.: 6250 0014 nur **€ 4,90**

Zylinderkopfschraube

M6 x 20 mm (10 Stk./Packung)
DIN912-A2/70IS5; z.B. für AQUAMAX® BASIC-Anlagen, Innenseite Pumpenschelle und AQUAMAX® CLASSIC-Anlagen, Befestigung Pumpenschelle

Art.-Nr.: 6100 0094 nur **€ 6,90**

M6 x 35 mm (10 Stk./Packung)
DIN912-A2/70IS5; z.B. für AQUAMAX® BASIC-Anlagen, Befestigung Haltebügel

Art.-Nr.: 6100 0096 nur **€ 7,90**

M6 x 60 mm (10 Stk./Packung)
DIN912-A2/70IS5; z.B. für AQUAMAX® BASIC-Anlagen, Außenseite Pumpenschelle

Art.-Nr.: 6100 0100 nur **€ 8,90**

Sechskant-Mutter selbstsichernd M6

DIN 985-A4-SW13, (10 Stk./Packung); z.B. für AQUAMAX® BASIC-Anlagen, Befestigung Pumpenschellen

Art.-Nr.: 6200 0010 nur **€ 6,90**

Scheibe A 6,4 mit großem Außendurchmesser

SHB-DIN9021-A2, (10 Stk./Packung); z.B. für AQUAMAX® BASIC- und CLASSIC-Anlagen, Befestigung Pumpenschelle

Art.-Nr.: 6250 0001 nur **€ 3,90**

U-Scheibe Edelstahl

DIN 9021 A2 5,3 mm,
Außen-Ø 15 mm (100 Stk./Packung)

Art.-Nr.: 6250 0008 nur **€ 4,90**

DIN 125 A2 5,3 mm,
Außen-Ø 10 mm (300 Stk./Packung)

Art.-Nr.: 6250 0003 nur **€ 11,40**

Nylondübel

6 x 30 mm (500 Stk./Packung)

Art.-Nr.: 6300 0003 nur **€ 12,90**

8 x 40 mm (300 Stk./Packung)

Art.-Nr.: 6300 0001 nur **€ 14,90**

Kabelbinder

(100 Stk./Packung)

Natur, 100 x 2,5 mm

Art.-Nr.: 8335 0003 nur **€ 2,00**

Schwarz, 200 x 4,6 mm

Art.-Nr.: 8335 0004 nur **€ 4,00**

Schwarz, 300 x 4,8 mm

Art.-Nr.: 8335 0005 nur **€ 8,00**

Schwarz, 380 x 7,6 mm

Art.-Nr.: 8335 0006 nur **€ 18,00**

Wanddübel

(100 Stk./Packung)

Art.-Nr.: 6300 0008 nur **€ 14,90**

Schallschutzdübel mit Bund

10 x 34 mm (25 Stk./Packung)

- Einsatzbereiche: Geeignet für Körperschallisolierungen; einsetzbar in Beton, Kalksandvollsteine, Ziegelvollstein, Gipswandbauplatten, Hohlblocksteine, Kalksandlochsteine und Hochlochziegel; geeignet für Befestigungen im Heizungs-, Lüftungs- und Sanitärbereich (z.B. Rohrschellen, Toiletten, Spülkästen etc.); untergeordnete Befestigungen für leichte und mittlere Lasten mit schallschutztechnischen Anforderungen
- Vorteile: Geminderter Schallpegel durch Körperschallisolierung; vermindert die Übertragung sowie die Weiterleitung des Körperschalls in den Baukörper; geeignet für Schrauben mit Holzgewinde; hervorragende Schraubenführung, kein seitliches Ausbrechen; hohe Haltewerte; hohe Haftreibung; sofortige Belastbarkeit nach dem Setzen – keine Wartezeiten
- Eigenschaften: Einsetzbar für den Leicht- und Mittellastbereich; zu verarbeiten in der Vorsteckmontage; witterungsbeständig; UV-beständig; seewasserbeständig; temperaturstabil von –40°C bis +100°C; halogenfrei; widerstandsfähig gegen chemische Einflüsse;
  frei von silikonhaltigen Substanzen

Art.-Nr.: 6300 0017 nur **€ 39,90**

Edelstahlschäkel 5 mm

(5 Stk./Packung)

Art.-Nr.: 8330 0001 nur **€ 19,50**

Spezialhaken

Für hohe Lasten / Material: Edelstahl

Art.-Nr.: 8320 0003 nur **€ 11,90**

Wäscheleinenhaken A2 5 x 80 mm

(10 Stk./Packung)

Art.-Nr.: 8320 0001 nur **€ 39,00**

Edelstahlkette

Material: 1.4401

3 x 26 mm

Art.-Nr.: 8310 0001 nur **€ 7,90/m**

5 x 35 mm

Art.-Nr.: 8310 0002 nur **€ 19,90/m**

Rohrklemme

32 mm (10 Stk./Packung)

Art.-Nr.: 8100 0029 nur **€ 17,80**

40 mm (10 Stk./Packung)

Art.-Nr.: 8100 0003 nur **€ 18,80**

50 mm (10 Stk./Packung)

Art.-Nr.: 8100 0001 nur **€ 19,80**

63 mm (10 Stk./Packung)

Art.-Nr.: 8100 0002 nur **€ 27,80**

75 mm (10 Stk./Packung)

Art.-Nr.: 8100 0085 nur **€ 36,80**

Kabelschelle

(10 Stk./Packung)

Art.-Nr.: 8100 0032

nur **€ 19,80**

Montagewinkel-Set

- Zur besseren Auflage technischer Ausrüstungen auf dünnen oder beschädigten Trennwänden
- Für Kunststoff- und Betonwände
- Inkl. Befestigungsmaterial

Art.-Nr.: 5500 0068 nur **€ 34,90**

VA-Schlauchschelle

(25 Stk./Packung)

Bandbreite 9 mm: 12-20 mm
Art.-Nr.: 8100 0066 nur **€ 33,50**

Bandbreite 9 mm: 16-27 mm
Art.-Nr.: 8100 0089 nur **€ 33,50**

Bandbreite 9 mm: 20-32 mm
Art.-Nr.: 8100 0067 nur **€ 35,50**

Bandbreite 9 mm: 25-40 mm
Art.-Nr.: 8100 0068 nur **€ 36,50**

Bandbreite 9 mm: 40-60 mm
Art.-Nr.: 8100 0069 nur **€ 39,50**

Bandbreite 12 mm: 12-22 mm
Art.-Nr.: 8100 0031 nur **€ 34,50**

Bandbreite 12 mm: 20-32 mm
Art.-Nr.: 8100 0017 nur **€ 38,50**

Bandbreite 12 mm: 25-40 mm
Art.-Nr.: 8100 0018 nur **€ 38,50**

Bandbreite 12 mm: 35-50 mm
Art.-Nr.: 8100 0077 nur **€ 38,50**

Bandbreite 12 mm: 40-60 mm
Art.-Nr.: 8100 0019 nur **€ 41,50**

PP-Klippschelle

(10 Stk./Packung)

31-35 mm (1“)
Art.-Nr.: 8100 0021 nur **€ 17,80**

39-43 mm (1 ¼“)
Art.-Nr.: 8100 0037 nur **€ 18,80**

47-51 mm (1 ½“)
Art.-Nr.: 8100 0023 nur **€ 19,80**

60-65 mm (2“)
Art.-Nr.: 8100 0026 nur **€ 20,80**

2-teilige Schraubschelle mit Gummieinlage

Material: Edelstahl

26-28 mm Befestigungsmutter M8/M10 NEU
Art.-Nr.: 8100 0088 nur **€ 7,98**

50-56 mm, Befestigungsmutter: M8/M10
Art.-Nr.: 8100 0093 nur **€ 9,98**

101-106 mm, Befestigungsmutter: M10
Art.-Nr.: 8100 0025 nur **€ 13,98**

PVC-Spiralschlauch

Ø 25 mm

Art.-Nr.: 7810 0003 ab **€ 2,28/m**
Im Zuschnitt bis 50 m: € 3,99/m
50 m-Rolle: € 114,00 (1,98/m)

Ø 30 mm

Art.-Nr.: 7810 0016 ab **€ 2,98/m**
Im Zuschnitt bis 50 m: € 4,99/m
50 m-Rolle: € 149,00 (2,78/m)

Ø 40 mm

Art.-Nr.: 7810 0015 ab **€ 6,98/m**
Im Zuschnitt bis 50 m: € 10,99/m
50 m-Rolle*: € 349,00 (6,58/m)

Ø 50 mm

Art.-Nr.: 7810 0004 ab **€ 8,98/m**
Im Zuschnitt bis 50 m: **€** 13,99/m
50 m-Rolle*: **€** 449,00 (7,98/m)

*Versand nur per Spedition (= Frachtrate ab 31,5 kg)

PE-Leerrohr mit Zugdraht*

Ø Außen: 63 mm / Ø Innen: 50 mm
50 m-Rolle
Art.-Nr.: 7100 0134 nur **€ 149,90**

Ø Außen: 75 mm / Ø Innen: 65 mm
50 m-Rolle
Art.-Nr.: 7100 0135 nur **€ 189,90**

*Versand nur per Spedition (= Frachtrate ab 31,5 kg)

Leerrohrverschluss-stopfen Ø 125 mm

Art.-Nr.: 7400 0063 nur **€ 5,98**

PUROO®-Flex-Schlauch

Länge: 1,5 m

Art.-Nr.: 7810 0044 nur **€ 11,95**

Gewebeschlauch

Ø 16 mm, 18 m-Rolle

Art.-Nr.: 7810 0033 nur **€ 29,90**

Ø 16 mm

Art.-Nr.: 7810 0025 ab **€ 2,77/m**
Im Zuschnitt bis 50 m: € 3,38/m
50 m-Rolle: € 138,50 (2,77/m)

Ø 19 mm

Art.-Nr.: 7810 0045 ab **€ 4,78/m**
Im Zuschnitt bis 50 m: € 6,50/m
50 m-Rolle: € 239,00 (4,78/m)

Ø 25 mm

Art.-Nr.: 7810 0056 ab **€ 6,68/m**
Im Zuschnitt bis 50 m: € 10,50/m
50 m-Rolle: € 334,00 (6,68/m)

T-Stück DN 16

3 x Schlauchanschluss

Art.-Nr.: 7500 0066 nur **€ 3,98**

Y-Stück

3 x Schlauchanschluss

DN 16

Art.-Nr.: 7850 0025 nur **€ 5,98**

DN 19

Art.-Nr.: 7850 0089 nur **€ 6,98**

NEU

Doppelschlauchtülle

13 x 13 mm
Art.-Nr.: 7850 0061 nur **€ 2,38**

16 x 16 mm
Art.-Nr.: 7850 0040 nur **€ 3,58**

19 x 19 mm
Art.-Nr.: 7850 0068 nur **€ 3,98**

Winkelschlauchtülle 90°

1 ¼" AG x 25 mm
Art.-Nr.: 7850 0050 nur **€ 4,98**

¾" AG x 16 mm
Art.-Nr.: 7850 0083 nur **€ 4,98**

PA-Bogen 90°

½" AG x 16 mm
Art.-Nr.: 7850 0027 nur **€ 2,98**

½" AG x 20 mm, PP
Art.-Nr.: 7850 0066 nur **€ 2,58**

⅜" AG x 12 mm
Art.-Nr.: 7850 0026 nur **€ 2,58**

Kugelhahn

2 x Schlauchanschluss

DN 16
Art.-Nr.: 7740 0014 nur **€ 7,98**

DN 19
Art.-Nr.: 7740 0015 nur **€ 9,98**

Doppelrohr-klemme 50/32 mm

Zur Befestigung des Luftverteilers an einem DN 50-Rohr

Art.-Nr.: 5000 0069 nur **€ 6,98**

Luftverteiler 6-fach 16/19 mm

Zur Verbesserung der Druckeigenschaften bei Mehrfachanschlüssen inkl. Austauschtüllen gerade für 16 mm / 25 mm und Befestigungs-schellen / Befestigungsmaterial

Art.-Nr.: 1000 0056 nur **€ 175,00**

3-4-fach-Luftverteiler x 16 mm

3-4 x 16 mm Schlauchanschluss

Art.-Nr.: 1000 0041 nur **€ 9,98**

2/3 Schlauchanschluss

1" IG x 25 mm, PA
Art.-Nr.: 7400 0057 nur **€ 6,98**

1 ¼" IG x 25 mm, PA
Art.-Nr.: 7400 0064 nur **€ 7,98**

1 ¼" IG x 30 mm, PA
Art.-Nr.: 7400 0076 nur **€ 8,98**

2/3 Schlauchanschluss 90°

1" IG x 25 mm, PA
Art.-Nr.: 7400 0080 nur **€ 7,98**

1 ¼" IG x 25 mm, PP
Art.-Nr.: 7400 0081 nur **€ 9,98**

PVC 1/3 Tülle mit Klebestutzen

25 x 28 x 25 mm
Art.-Nr.: 7850 0004 nur **€ 4,18**

30 x 32 x 30 mm
Art.-Nr.: 7850 0012 nur **€ 5,38**

40 x 43 x 40 mm
Art.-Nr.: 7850 0032 nur **€ 6,58**

50 x 53 x 50 mm
Art.-Nr.: 7850 0003 nur **€ 7,78**

Schlauchnippel Ø 8 - 25 mm

DN 40
Art.-Nr.: 7500 0095 nur **€ 7,60**

DN 50
Art.-Nr.: 7500 0096 nur **€ 7,60**

3/3 Kupplung

2 x 16 mm
Art.-Nr.: 6350 0020 nur **€ 8,38**

2 x 20 mm
Art.-Nr.: 6350 0040 nur **€ 9,90**

2 x 25 mm
Art.-Nr.: 6350 0016 nur **€ 11,98**

2 x 32 mm
Art.-Nr.: 6350 0015 nur **€ 15,18**

1" AG x 25 mm
Art.-Nr.: 7400 0038 nur **€ 6,38**

1 ¼" AG x 32 mm
Art.-Nr.: 7400 0039 nur **€ 8,78**

1 ¼" AG x 40 mm
Art.-Nr.: 7400 0040 nur **€ 11,78**

Schlauchwinkel DN 50

Ø 19 - 21 mm
Art.-Nr.: 7500 0114 nur **€ 7,96**

PVC/PP 1/3 Tülle

⅜" AG x 16 mm
Art.-Nr.: 7850 0009 nur **€ 2,58**

½" AG x 13mm
Art.-Nr.: 7850 0091 nur **€ 2,98** NEU

½" AG x 16 mm
Art.-Nr.: 7850 0002 nur **€ 4,28**

½" AG x 20 mm
Art.-Nr.: 7850 0065 nur **€ 4,28**

¾" AG x 16 mm
Art.-Nr.: 7850 0044 nur **€ 4,98**

¾" AG x 20mm
Art.-Nr.: 7850 0088 nur **€ 4,98** NEU

¾" AG x 25 mm
Art.-Nr.: 7850 0011 nur **€ 3,58**

1" AG x 31 x 34 mm
Art.-Nr.: 7850 0021 nur **€ 4,98**

1 ¼" AG x 25 mm
Art.-Nr.: 7850 0064 nur **€ 4,98**

1 ¼" AG x 30 mm
Art.-Nr.: 7850 0063 nur **€ 4,98**

1 ¼" AG x 40 mm
Art.-Nr.: 7850 0062 nur **€ 5,78**

1 ¼" AG x 40 x 43 mm
Art.-Nr.: 7850 0019 nur **€ 5,78**

1 ½" AG x 40 mm
Art.-Nr.: 7850 0056 nur **€ 7,18**

NEU

Luftauffangteller inkl. Zubehör für AQUAMAX® CLASSIC

Bestehend aus:

- Auffangteller
- 38 cm Klarschlauch
- Winkelschlauchtülle, Schraube, Mutter und Scheiben

Art.-Nr.: 8650 0040 nur **€ 29,90**

Beschickungsrohr für AQUAMAX® BASIC 4-16M

Für Anlagen mit Jung-Aggregaten + ATB*lift* 1 (2009-2012)

Art.-Nr.: 3000 0005 nur **€ 159,90**

Für Anlagen mit Jung-Aggregaten + ATB*lift* 2 (ab 2012)

Art.-Nr.: 3000 0080 nur **€ 159,90**

Für Anlagen mit DAB-Aggregaten (bis 2009)

Art.-Nr.: 3000 0048 nur **€ 159,90**

Umrüstsatz-Bügel für AQUAMAX®

Für die Trennwandmontage bei AQUAMAX® CLASSIC Z-Anlagen

Art.-Nr.: 0003 0057
nur **€ 89,90**

NEU

AQUAMAX® BASIC Halterung

Art.-Nr.: 0008 0009 nur **€ 39,90**

NEU

PUROO® Schwimmventil teilmontiert

Art.-Nr.: 0020 0041 nur **€ 199,90**

Grobstofffilter für AQUAMAX® BASIC / CLASSIC / PRIMO P

inkl. Befestigungsmaterial

Art.-Nr.: 6400 0015 ab **€ 7,98/Stk.**

Mengenstaffelpreise:
ab 1 Stück: € 13,90
ab 10 Stück: € 7,98

Adapterrohr für Grobstofffilter

Rohr DN 40 für Fremdhersteller

Art.-Nr.: 7100 0092 nur **€ 7,90**

Rohr DN 50 für AQUAMAX® mit PVC-Beschickungsrohr

Art.-Nr.: 7100 0093
nur **€ 4,98**

Klarwasser-Ansaugrohr für PUROO® Complete und Mammutheberanlagen

Mit verbesserten Schutzeigenschaften vor Schwimm- und Faserstoffen

Art.-Nr.: 2000 0123 nur **€ 60,00**

Schlammheber APURIS® / McWater® 4 - 16 EW

Automatischer Schlammheber passend für APURIS®- und McWater®-Anlagen, Länge: 1,15 m (DN 40)

Art.-Nr.: 3000 0056 nur **€ 159,00**

Schlammheber McWater® 17 - 50 EW

Automatischer Schlammheber passend für McWater®-Anlagen von 17 - 50 EW, Länge: 1,50 m (DN 50)

Art.-Nr.: 3000 0094 nur **€ 199,00**

Schlammheberverlängerung APURIS® / McWater®

Länge: 1 m (DN 40) / Weitere Längen auf Anfrage

Art.-Nr.: 3000 0090 nur **€ 39,00**

Verlängerung PUROO®-Druckluftheber

PE-Verlängerung zur Erhöhung der Förderhöhe des Druckluftthebers. Bei Wassertiefen bis 2,5 m kann durch die Verlängerung des Hebers zum Behälterboden der Wasserstand auf < 2,0 m abgesenkt werden.

Lieferumfang:

- PE-Verlängerung 1 m inkl. Rohrmuffe DN 50
- Rohrschelle inkl. Befestigungsmaterial
- 2,5 m hochflexibler PUROO®-Schlauch

Art.-Nr.: 2000 0102 nur **€ 48,00**

Schutzrohr für PUROO® Schlammrückführung

Bei hohen Wasserständen, z.B. bei Einbau in Kunststoffanlagen

Art.-Nr.: 3000 0100 nur **€ 29,90**

Schwingungsdämpfer

Bei Verdichter-Anlagen (mit Membran- und Kolbenverdichtern) kann es bei ungünstigen örtlichen Gegebenheiten auftreten, dass die vom Verdichter pulsierend geförderte Luft Vibrationen auf den Behälter bis hin zum Gebäude überträgt. In diesen Fällen kann der ATB-Schwingungsdämpfer in den Luftschlauch eingesetzt werden. Das Bauteil vergleichmäßigt den Puls und minimiert somit die Geräusche und Schwingungen. Schlauchanschluss: 16 mm

Art.-Nr.: 1000 0032 nur **€ 74,80**

NEU

Auftriebskörper für PUROO® Tank

Ersatzteil für den PUROO® Tank, bestehend aus:

- Styropor Auftriebskörper
- Gewindestange

Art.-Nr.: 0020 0040 nur **€ 12,90**

Rückstauverhinderung

mit Rückschlagklappe (Anschluss: DN 50)

Art.-Nr.: 2000 0069 nur **€ 59,90**

Adapter von PVC auf PE

Für Klarwasserrohr DN 50
mit Schlauchanschluss 25 mm
Art.-Nr.: 2000 0059 nur **€ 50,00**

Für Beschickungsrohr DN 50
mit Schlauchanschluss 32 mm
Art.-Nr.: 2000 0060 nur **€ 56,00**

Rückschlagklappe im Klarwasserschlauch

Einbau in den Klarwasserschlauch DN 25.
Einbaufertig; verwendbar für viele Anlagentypen

Art.-Nr.: 7500 0094 nur **€ 39,90**

PVC-Reduzierstück, 10 bar

1" AG x ¾" IG

Art.-Nr.: 7400 0091 nur **€ 2,98**

1 ¼" AG x 1" IG

Art.-Nr.: 7400 0089 nur **€ 3,98**

Doppelmuffe

1 ¼" IG inkl. Dichtklappe

Art.-Nr.: 9900 0174
nur **€ 19,98**

Dichtklappe

inkl. Verstärkungsring

Art.-Nr.: 9900 0175
nur **€ 13,98**

Doppelmuffe

2 x ¾" IG

Art.-Nr.: 7850 0048
nur **€ 5,98**

PVC-Durchführung für Poly-Behälter / 10 bar

32 x 32 mm x 1 ¼" AG

Art.-Nr.: 7400 0030 nur **€ 59,90**

40 x 40 mm x 1 ½" AG

Art.-Nr.: 7400 0031 nur **€ 59,90**

Doppelmuffe DN 40

1 ¼" IG

Art.-Nr.: 7500 0047
nur **€ 7,98**

PP-Reduziermuffe

NEU

1 ¼" IG x 1" IG

Art.-Nr.: 7300 0059
nur **€ 5,98**

PVC-Gewindemuffe mit Achtkant / 10 bar

¾" IG x ¾" IG

Art.-Nr.: 7400 0085 nur **€ 3,58**

1" IG x 1" IG

Art.-Nr.: 7400 0025 nur **€ 5,18**

1 ¼" IG x 1 ¼" IG

Art.-Nr.: 7400 0026 nur **€ 6,78**

1 ½" IG x 1 ½" IG

Art.-Nr.: 7400 0027 nur **€ 8,18**

2" IG x 2" IG

Art.-Nr.: 7400 0028 nur **€ 11,38**

PP-Reduzierkupplung / 16 bar

Mit Klemmanschluss

50 mm x 32 mm
Art.-Nr.: 7300 0056 nur **€ 17,90**

50 mm x 40 mm
Art.-Nr.: 7300 0057 nur **€ 17,90**

PP-Klemmkupplung / 16 bar

Mit Klemmanschluss

50 mm x 50 mm
Art.-Nr.: 7400 0146 nur **€ 15,90**

PVC-Doppelnippel

1 ¼" AG x 1 ¼" AG
Art.-Nr.: 7500 0068 nur **€ 3,98**

½" AG x 1 ½" AG
Art.-Nr.: 7500 0142 nur **€ 3,98**

NEU

NEU

PVC T-Stück 90°

3 x 1/2" IG

Art.-Nr.: 7500 0143 nur **€ 3,98**

PVC-T-Stück 90° / 10 bar

3 x Klebemuffe

32 mm
Art.-Nr.: 7500 0026 nur **€ 2,18**

40 mm
Art.-Nr.: 7500 0027 nur **€ 2,78**

50 mm
Art.-Nr.: 7500 0028 nur **€ 3,98**

PVC-Kupplung / 10 bar

2 x Klebemuffe mit Überwurfgewinde

25 x 25 mm, 1 ¼" IG
Art.-Nr.: 7400 0082 nur **€ 7,18**

32 x 32 mm, 1 ½" IG
Art.-Nr.: 7400 0032 nur **€ 8,58**

40 x 40 mm, 2" IG
Art.-Nr.: 7400 0033 nur **€ 9,98**

50 x 50 mm, 2 ¼" IG
Art.-Nr.: 7400 0034 nur **€ 10,38**

PVC-Muffe / 10 bar

2 x Klebemuffe

25 x 25 mm
Art.-Nr.: 7400 0086 nur **€ 1,58**

32 x 32 mm
Art.-Nr.: 7400 0029 nur **€ 1,58**

40 x 40 mm
Art.-Nr.: 7400 0002 nur **€ 2,38**

50 x 50 mm
Art.-Nr.: 7400 0012 nur **€ 3,18**

PVC-Gewindemuffe / 10 bar

1 x Klebemuffe, 1 x Innengewinde

25 mm x ½" IG
Art.-Nr.: 7400 0083 nur **€ 3,98**

25 mm x ¾" IG
Art.-Nr.: 7400 0084 nur **€ 2,98**

32 mm x 1" IG
Art.-Nr.: 7400 0021 nur **€ 4,78**

40 mm x 1" IG
Art.-Nr.: 7400 0022 nur **€ 6,98**

40 mm x 1 ¼" IG
Art.-Nr.: 7400 0023 nur **€ 5,58**

50 mm x 1 ¼" IG
Art.-Nr.: 7400 0010 nur **€ 8,38**

50 mm x 1 ½" IG
Art.-Nr.: 7400 0024 nur **€ 6,58**

PVC-Reduziermuffe / 16 bar

1 x Klebestutzen/-muffe, 1 x Klebematerial

32/25 x 25 mm
Art.-Nr.: 7400 0087 nur **€ 1,98**

40/32 x 32 mm
Art.-Nr.: 7300 0017 nur **€ 2,58**

50/40 x 20 mm
Art.-Nr.: 7300 0049 nur **€ 2,78**

50/40 x 25 mm
Art.-Nr.: 7300 0018 nur **€ 2,78**

50/40 x 32 mm
Art.-Nr.: 7300 0002 nur **€ 2,78**

50/40 x 40 mm
Art.-Nr.: 7300 0019 nur **€ 2,78**

63/50 x 25 mm
Art.-Nr.: 7300 0034 nur **€ 7,58**

63/50 x 32 mm
Art.-Nr.: 7300 0010 nur **€ 8,00**

PVC-Druckrohr

Lieferung erfolgt in 1-Meter-Stücken

32 mm x 1,6 mm / 10 bar
Art.-Nr.: 7100 0052 nur **€ 3,90**

40 mm x 1,9 mm / 10 bar
Art.-Nr.: 7100 0021 nur **€ 4,90**

50 mm x 2,4 mm / 10 bar
Art.-Nr.: 7100 0022 nur **€ 5,90**

25 mm x 1,9 mm / 16 bar
Art.-Nr.: 7100 0122 nur **€ 3,90**

32 mm x 2,4 mm / 16 bar
Art.-Nr.: 7100 0053 nur **€ 4,90**

40 mm x 3 mm / 16 bar
Art.-Nr.: 7100 0054 nur **€ 6,90**

50 mm x 3,7 mm / 16 bar
Art.-Nr.: 7100 0055 nur **€ 8,90**

PVC-Kugelhahn / 10 bar

2 x Klebemuffe, 32 mm
Art.-Nr.: 7740 0001 nur **€ 17,90**

2 x Klebemuffe, 40 mm
Art.-Nr.: 7740 0002 nur **€ 19,90**

2 x Klebemuffe, 50 mm
Art.-Nr.: 7740 0003 nur **€ 25,90**

2 x ¾" IG
Art.-Nr.: 7740 0013 nur **€ 21,90**

2 x 1 ¼" IG
Art.-Nr.: 7740 0004 nur **€ 21,90**

2 x 1 ½" IG
Art.-Nr.: 7740 0005 nur **€ 27,90**

2 x 2" IG
Art.-Nr.: 7740 0006 nur **€ 35,90**

1 x Klebemuffe, 1 x Tülle, 32 x 30 mm
Art.-Nr.: 7740 0007 nur **€ 19,90**

PVC-Übergangsnippel mit Sechs-/Achtkant / 16 bar

1 x Klebemuffe, 1 x Außengewinde

32/25 mm x 1" AG
Art.-Nr.: 7500 0029 nur **€ 1,58**

40/32 mm x 1" AG
Art.-Nr.: 7500 0030 nur **€ 1,58**

40/32 mm x 1 ¼" AG
Art.-Nr.: 7500 0031 nur **€ 1,78**

50/40 mm x 1" AG
Art.-Nr.: 7500 0032 nur **€ 2,38**

50/40 mm x 1 ¼" AG
Art.-Nr.: 7500 0033 nur **€ 2,38**

50/40 mm x 1 ½" AG
Art.-Nr.: 7500 0034 nur **€ 2,38**

63/50 mm x 1" AG
Art.-Nr.: 7500 0035 nur **€ 4,38**

63/50 mm x 1 ¼" AG
Art.-Nr.: 7500 0036 nur **€ 3,78**

63/50 mm x 1 ½" AG
Art.-Nr.: 7500 0037 nur **€ 3,78**

63/50 mm x 2" AG
Art.-Nr.: 7500 0038 nur **€ 3,78**

PVC-Winkel 90° / 16 bar

2 x Klebemuffe

25 mm	Art.-Nr.: 7200 0097	nur **€ 1,38**
32 mm	Art.-Nr.: 7200 0023	nur **€ 1,78**
40 mm	Art.-Nr.: 7200 0004	nur **€ 2,58**
50 mm	Art.-Nr.: 7200 0007	nur **€ 3,98**

PVC-Winkel 45° / 16 bar

2 x Klebemuffe

25 mm	Art.-Nr.: 7200 0098	nur €	**2,98**
32 mm	Art.-Nr.: 7200 0039	nur €	**3,18**
40 mm	Art.-Nr.: 7200 0040	nur €	**3,78**
50 mm	Art.-Nr.: 7200 0001	nur €	**4,58**

PVC-Winkel 90° / 10 bar

1 x Klebemuffe, 1 x Innengewinde

25 mm x ¾" IG	Art.-Nr.: 7200 0100	nur €	**3,38**
32 mm x 1" IG	Art.-Nr.: 7200 0033	nur €	**4,38**
40 mm x 1 ¼" IG	Art.-Nr.: 7200 0034	nur €	**6,78**
50 mm x 1 ½" IG	Art.-Nr.: 7200 0035	nur €	**7,98**

PVC-Winkel 90° / 10 bar

2 x Innengewinde

1" IG	Art.-Nr.: 7200 0041	nur €	**3,38**
1 ¼" IG	Art.-Nr.: 7200 0042	nur €	**5,38**
1 ½" IG	Art.-Nr.: 7200 0043	nur €	**8,18**
2" IG	Art.-Nr.: 7200 0044	nur €	**11,38**

PVC-Winkel 90° / 10 bar

2 x Innengewinde mit Verstärkungsring

1" IG	Art.-Nr.: 7200 0045	nur €	**5,58**
1 ¼" IG	Art.-Nr.: 7200 0046	nur €	**7,78**
1 ½" IG	Art.-Nr.: 7200 0047	nur €	**9,98**

PVC-Winkel 90° / 10 bar

1 x Klebemuffe, 1 x Außengewinde

25 mm x 1" AG	Art.-Nr.: 7200 0108	nur €	**3,38**
32 mm x ¾" AG	Art.-Nr.: 7200 0026	nur €	**3,38**
32 mm x 1"AG	Art.-Nr.: 7200 0027	nur €	**3,18**
32 mm x 1 ¼" AG	Art.-Nr.: 7200 0028	nur €	**2,38**
40 mm x 1 ¼" AG	Art.-Nr.: 7200 0029	nur €	**3,78**
40 mm x 1 ½" AG	Art.-Nr.: 7200 0030	nur €	**4,78**
50 mm x 1 ¼" AG	Art.-Nr.: 7300 0007	nur €	**4,98**
50 mm x 1 ½" AG	Art.-Nr.: 7200 0031	nur €	**5,38**
50 mm x 2" AG	Art.-Nr.: 7200 0032	nur €	**6,18**

Emaillelackpinsel Größe 02

Art.-Nr.: 8600 0076 nur **€ 2,78**

PVC-Kleber Tangit

Zum Verbinden von PVC-Rohren

125 ml-Tube

Art.-Nr.: 8600 0077 nur **€ 11,98**

250 g-Dose

Art.-Nr.: 9900 0024 nur **€ 17,98**

Steckmuffe DN 110/110

- Wasserdicht: min. 5 m Wassersäule
- Brandverhalten: Geprüft nach DIN 4102-B2, EN 13501-1-E, EN 11925-2

Art.-Nr.: 7400 0121 nur **€ 17,60**

Tangit PVC-U/C ABS Reiniger

1000 ml-Dose

Art.-Nr.: 9900 0027

nur **€ 31,98**

Klebeset 3-teilig

Kleber, Reiniger und Tücher

Art.-Nr.: 9900 0200 nur **€ 29,00**

Abwasser-Innen-Reduzierstück

DN 110 x 50

Art.-Nr.: 7300 0040 nur **€ 17,90**

DN 110 x 75

Art.-Nr.: 7300 0041 nur **€ 17,90**

DN 125 x 110

Art.-Nr.: 7300 0043 nur **€ 21,90**

DN 160 x 50

Art.-Nr.: 7300 0042 nur **€ 21,90**

DN 160 x 110

Art.-Nr.: 7300 0038 nur **€ 21,90**

Gleitmittel für Steckmuffensysteme

150 ml-Tube

Art.-Nr.: 9900 0168 nur **€ 2,98**

250 ml-Tube

Art.-Nr.: 9900 0169 nur **€ 3,98**

500 ml-Tube

Art.-Nr.: 9900 0170 nur **€ 4,98**

NEU

HT-Bogen

DN 50, 45°

Art.-Nr.: 7200 0104 nur **€ 1,30**

NEU

HT-Überschiebmuffe

DN 50 / 2 x Steckmuffe

Art.-Nr.: 7500 0090 nur **€ 1,60**

NEU

HT-Bogen

DN 50, 15°

Art.-Nr.: 7200 0103 nur **€ 1,30**

HT-Bogen

DN 50, 87°

Art.-Nr.: 7200 0102 nur **€ 1,30**

NEU

ATB-Probenahmebehälter

Die neue ATB-Probenahme lässt sich vielfältig einsetzen und erleichtert die Entnahme von Proben.

Grundgerät ohne Befestigungsmaterial

Art.-Nr.: 2000 0101 nur **€ 59,00**

Probenahmeflasche McWater®

Für noch mehr Genauigkeit bei der Entnahme von Proben, ein noch repräsentativeres Ergebnis und für ein ganzes Stück mehr Komfort haben wir die Probenahmeflasche des McWater® weiter verbessert.

Aufgrund des integrierten Schlauchs muss nun nicht mehr tief in die Grube gegriffen und die Flasche abgedreht werden, um an die Probe zu gelangen. Mit einer Probenahmepumpe wird die Probe einfach über den nun integrierten Schlauch angesogen und in das Probegefäß befördert.

Diese Probenahmemöglichkeit ist auch bei anderen SBR-Gebläseanlagen einsetzbar.

Art.-Nr.: 2000 0050 nur **€ 59,00**

Einsatz-
möglichkeiten

Optionale Befestigung im Behälter

(1) Trennwandmontage mit:
- Rohrklemme, Art.-Nr.: 8100 0001

(2) Wandmontage mit:
- Schraube, Art.-Nr.: 6100 0137
- Dübel, Art.-Nr.: 6300 0001

(3) Kettenaufhängung mit:
- Edelstahlkette, Art.-Nr.: 8310 0001
- Edelstahlschäkel, Art.-Nr.: 8330 0001

Diese Artikel finden Sie in der Kategorie "Befestigungsmaterial".

Optionale Verlängerung des Notüberlaufes

Dazu können Sie verwenden:
- HT-Rohr 250 lang, Art.-Nr.: 7100 0103
- HT-Rohr 500 lang, Art.-Nr.: 7100 0104

Für diese Artikel sprechen Sie bitte unser Vertriebsteam an.

Probenahmeflasche komplett inkl. Befestigungsmaterial

Art.-Nr.: 2000 0008 nur **€ 40,10**

Halter für Probenahmeflasche

(Lieferung ohne Flasche)

Art.-Nr.: 5000 0018 nur **€ 16,00**

Probenahmedeckel rot

für Probenahmeflasche, AQUAMAX®-Anlagen bis 16 EW / Zum Einbau in den Klarwasserschlauch DN 25

Art.-Nr.: 6400 0002 nur **€ 12,00**

Probenahmedeckel blau

für Probenahmeflasche, AQUAMAX® CLASSIC und PRO G ab 17 EW / Zum Einbau in den Klarwasserschlauch DN 30

Art.-Nr.: 6400 0018 nur **€ 12,00**

Umrüstsatz für neue Probenahme AQUAMAX® BASIC/CLASSIC

Zum Einbau in den Klarwasserschlauch

Art.-Nr.: 0008 0002 nur **€ 20,00**

Weithalsflasche mit Deckel

100 ml

Art.-Nr.: 7700 0110 nur **€ 4,10** NEU

250 ml

Art.-Nr.: 7700 0111 nur **€ 5,10** NEU

500 ml

Art.-Nr.: 7700 0006 nur **€ 6,10**

1000 ml

Art.-Nr.: 7700 0007 nur **€ 8,10**

1500 ml

Art.-Nr.: 7700 0008 nur **€ 10,10**

Probenahmepumpe/Handpumpe

- Länge: 16 cm, Breite: 4,6 cm
- Durchmesser: 1 cm
- Material: Aluminium-Legierung und Gummi
- inkl. 2,5 m Klarschlauch 10 x 2 mm

Art.-Nr.: 8600 0312 nur **€ 34,90**

Professionelle Probenahmepumpe

- Behältervolumen 2,5 l
- Saughöhe bis 5 m (selbstansaugend)
- Anschluss für Schlauch 6 und 10 mm

Art.-Nr.: 9900 0110 nur **€ 101,00**

Entnahmestock / Probenehmer

2,30 m
2-teilig + 1000 ml Probenahmebecher
Art.-Nr.: 8600 0044 nur **€ 151,00**

3,20 m
3-teilig + 1000 ml Probenahmebecher
Art.-Nr.: 8600 0182 nur **€ 181,00**

Deckelausheber aus Edelstahl

Länge ca. 60 cm

Art.-Nr.: 8450 0009 nur **€ 20,00**

Sichtscheibe nach Secchi

Ø 250 mm mit Öse ohne Senkleine

Art.-Nr.: 8600 0185 nur **€ 60,20**

Senkleine für Sichtscheibe

Länge: 10 m / mit Markierung alle 100 cm

Art.-Nr.: 8600 0186 nur **€ 50,20**

Wartungskoffer Premium

Inhalt:

- Schlammspiegelmessgerät (Ø 50 mm)
- Sauerstoffmessgerät HQ30D von Hach Lange
- pH-Messstreifen (100-Stück Packung)
- Spritzflasche 500 ml
- Messzylinder 1000 ml
- Imhofftrichter 1000 ml
- Deckelausheber

Art.-Nr.: 8600 0002 nur **€ 3.005,00**

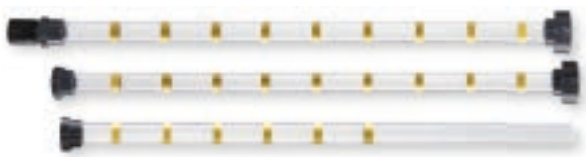

Schlammspiegelmessgerät

3-teilig, Länge 3 m, Ø 50 mm
Art.-Nr.: 8600 0001 nur **€ 140,60**

Verlängerungsadapter 1 m, Ø 50 mm
Art.-Nr.: 8600 0170 nur **€ 60,20**

Ersatzelement 1 m mit Rückschlagklappe
Art.-Nr.: 8600 0181 nur **€ 100,40**

Köchertasche 106 cm x DN 13

Passend für Schlammspiegelmessgerät

Art.-Nr.: 9900 0141 nur **€ 50,20**

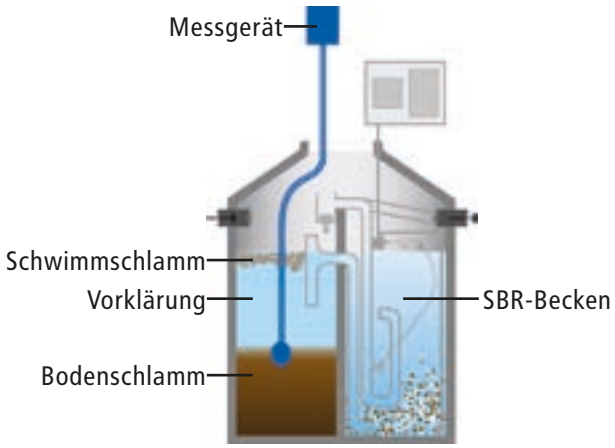

Elektronisches Schlammspiegelmessgerät von ATB

Bei jeder Kleinkläranlagen-Wartung ist eine Schlammspiegelmessung in der Vorklärung erforderlich. Die heute übliche Methode, den Schlammspiegel über ein Messrohr zu bestimmen, ist recht ungenau und erfordert einen hohen Zeitaufwand.

ATB hat eine elektronische Messsonde entwickelt, welche eine zentimetergenaue Messung innerhalb weniger Sekunden ermöglicht.
Beim Eintauchen in die Vorklärung wird der Schlammspiegel über eine Lichtschranke gemessen; über einen Drucksensor wird die Schlammspiegelhöhe angezeigt.
Durch Abtauchen der Sonde bis zum Behälterboden kann die Höhe der Wassersäule abgelesen werden. Des Weiteren bietet diese Messeinrichtung über eine Zusatzfunktion (Trübungsmessung) einen Anhaltspunkt für das Schlammvolumen im Belebungsbecken.

Exakte Messergebnisse
Zentimetergenaue Messungen der Schlammspiegelhöhe und Gesamtwassertiefe ermöglichen eine präzisere Festlegung des Zeitpunktes der Schlammabfuhr. Dies spart dem Betreiber Kosten und dient der Betriebssicherheit der Kleinkläranlage.

Geringer Zeitaufwand
Bei der herkömmlichen Methode mit Messrohren lässt sich der Schlammspiegel häufig erst nach einer langen Wartezeit feststellen.

Mit dem elektronischen Schlammspiegelmessgerät von ATB dauert die Schlammspiegelmessung nur ca. 10 Sekunden! Das Ergebnis wird unmittelbar auf dem Display angezeigt.
Für den Servicetechniker bedeutet das einen schnelleren Arbeitsablauf, insbesondere wenn mehrere Vorklärkammern geprüft werden müssen.

Die Trübung in der Belebung lässt sich über eine Lichtschranke ebenfalls innerhalb weniger Sekunden messen.

Geringer Platzbedarf
Das Messgerät kann in einem kleinen Werkzeugkoffer transportiert werden. Messrohre nehmen deutlich mehr Platz ein.

Flexibilität
Steuereinheit, Messkopf und Verbindungsschlauch lassen sich leicht voneinander trennen.

Elektronisches Schlammspiegelmessgerät mit Trübungsmessung
Art.-Nr.: 8600 0322 nur **€ 1.365,00**

Koffer für elektronisches Schlammspiegelmessgerät

Art.-Nr.: 9900 9981 nur **€ 57,00**

Membran für elektronisches Schlammspiegelmessgerät

Art.-Nr.: 8600 0308 nur **€ 11,90**

Gummi-Schutz-Set für elektronisches Schlamm-spiegelmessgerät

Zum Schutz der Leuchtdioden

Art.-Nr.: 8600 0315 nur **€ 9,90**

Becherglasbürsten mit Holzstiel

Zum Beispiel für die Reinigung von Weithalsflaschen / 90 mm

Art.-Nr.: 8600 0179 nur **€ 28,10**

Aufnahmegestell aus Kunststoff für 2 Imhofftrichter

Farbe: grau, Größe: S

Art.-Nr.: 8600 0215
nur **€ 93,00**

Imhofftrichter 1000 ml

Material: Kunststoff

Art.-Nr.: 8600 0007
nur **€ 50,20**

Aufnahmegestell aus Holz für 2 Imhofftrichter/ Messzylinder

Größe: S

Art.-Nr.: 8600 0028
nur **€ 101,00**

Messzylinder

250 ml

Art.-Nr.: 8600 0021 nur **€ 20,00**

500 ml

Art.-Nr.: 8600 0022 nur **€ 28,10**

1000 ml

Art.-Nr.: 8600 0006 nur **€ 36,10**

Sauerstoffmessgerät Typ HQ30D FLEXI

Portables Messgerät zur Bestimmung von pH, Leitfähigkeit und gelöstem Sauerstoff

Ausgestattet mit:

- IntelliCal LDO Elektrode, Standard-Sensor, 1 m Kabel
- Messbereich: 0,001 mg/l - 20,0 mg/l, 0 - 200 %
- Auflösung: 0,01 oder 0,1 mg/l, 0,1 % Sättigung
- Genauigkeit: ±1 % des Messbereichs
- Luftdruckkompensation: automatisch
- Temperaturbereich: -10,0 bis 110 °C
- Automatische Puffererkennung
- Automatische Erinnerung an Kalibrierung und Kontrollstandard
- Statusanzeige für Elektrode
- Datenspeicher für 500 Messwerte
- Proben- und Anwenderkennzeichnung
- Hintergrundbeleuchtetes Grafikdisplay mit automatischem Energiesparmodus
- Datum und Uhrzeit
- Netzanschluss 15 V / 250 V
- Batteriebetrieb: 4 AA-Batterien oder Akkus
- Schutzart IP 67 für Messgerät
- Outdoor-Elektroden und Anschlüsse
- Maße: 95 x 197 x 36 mm
- Gewicht: 323 g (ohne Batterien)
- Anschlussmöglichkeit für nur eine Elektrode

Eine Sauerstoffelektrode mit 1 m Kabel ist im Lieferumfang enthalten, alle anderen Elektroden sind optional erhältlich.

Art.-Nr.: 8600 0048 nur **€ 2.009,90**

Sauerstoffelektrode LDO 10103

LDO-Technologie auf Lumineszenz-Basis für Labormessungen

- Maße (D x L): 15 x 200 mm
- Elektroden-Typ: Standard
- Gelöster Sauerstoff Auflösung: mg/L
- Gewicht: 0,127 kg
- Kabellänge: 3 m
- Material: Polycarbonat / Abs
- Messbereich: 0,05 - 20,00 mg/L
- Sensortyp: Lumiphore
- Temperaturauflösung: °C

Art.-Nr.: 8600 0270 nur **€ 1.193,90**

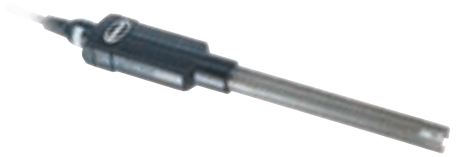

pH-Elektrode

- Standard
- 1 m Kabel für HQD-Geräte

Art.-Nr.: 8600 0177 nur **€ 301,90**

LDO-Sensor für Sauerstoff-sonde HQD-Serie

Art.-Nr.: 8600 0208 nur **€ 241,90**

NEU

Sauerstoffmessgerät SD 400 Oxi L

Das SD 400 Oxi L ermöglicht die Messung von gelöstem Sauerstoff auf fortgeschrittenem Level. Die Bestimmung von gelöstem Sauerstoff in Wasser basiert auf der optischen Lumineszenztechnologie. Durch schnelles Ansprechverhalten und die anwenderfreundliche Messung, kombiniert mit hoher Genauigkeit bietet diese Technologie konkrete Vorteile für den Anwender.

Lieferumfang:
Gerät, 4 (AA) Batterien, optischer Sauerstoffsensor mit 1,5 m Kabel, Aufbewahrungs-/Kalibrierungsflasche, Micro-SD-Karte mit Kalibrierungsdaten, Software und Bedienungsanleitung, Kurzanleitung und Umhängeband im Koffer.

Technische Daten:

- Sensor: Optisch (Messung der Lumineszenzlebensdauer), IP 67
- Sauerstoff, gelöst:
- Messbereich: 0 ... 50 mg/l oder 0 ... 500 % Luftsättigung
- Genauigkeit: 0 – 20 mg/l oder 0 – 200 %: ± 1 % v.MW oder ±0,1 mg/l (höheres zutreffend)
- Auflösung: ▸200 % oder ▸20 mg/l: ± 10 % v.MW 0,1 %, 0,01 mg/l
- Messbereich: -5 ... 50 °C (Lager- und Betriebstemperatur)
- Genauigkeit: ± 0,2 %
- Auflösung: 0,1 °C
- Sensormembran: Kunststoff
- Maße Gerät: ca. 162 x 98 x 54 mm (L x B x H)
- Stromversorgung: 4 x AA Alkaline oder 5 VDC Micro USB
- Kabellänge: 1,5 m, Kabellänge
- Anschlüsse: 4-pin, M9
- Gewicht Gerät: 330 g (inkl. Batterien)
- Datenspeicher: Micro-SD Karte
- Zertifikate: CE
- Sprachen: Englisch, Deutsch, Französisch, Spanisch, Italienisch, Portugiesisch, Niederländisch und Chinesisch (vereinfacht)

Art.-Nr.: 8600 0316 nur **€ 1.719,90**

NEU

Metall Schutzkappe für SD 400 Oxi L

Art.-Nr.: 8600 0337 nur **€ 79,90**

NEU

Abbildung ähnlich

Membrankappe für SD 400 Oxi L

Inklusive Mikro-SD-Karte

Art.-Nr.: 8600 0338 nur **€ 179,90**

Sauerstoffmessgerät AL 15

Zur Bestimmung von gelöstem Sauerstoff (O_2) im Abwasser. Optional: pH-Bestimmung

- Lieferumfang: Gerät, Kunststoffkoffer, Schutzhülle, Batterien, Sauerstoffsensor, Elektrolyt, Membranköpfe, Bedienungsanleitung
- Display: LCD-Display mit Kontrasteinstellung
- Parameter:
  Gelöster Sauerstoff: 0 bis 20,0 mg/l,
  Sauerstoff in Luft: 0 bis 100 %
- Genauigkeit (23 ± 5 °C):
  Gelöster Sauerstoff ± 0,4 mg/l,
  Sauerstoff in Luft */- 0,7 % O_2
- Stromversorgung: DC 1,5 V Batterie (UM3, AA) x 4 PCs oder DC 9 V-Adapter
- Abschaltung: Auto off oder manuell
- Speicher: automatisch oder manuell, ca. 16.000 Datensätze
- Hold-Funktion: Max, Min
- Schnittstellen: USB, RS232
- Sensoren: gelöster Sauerstoff
- Maße (LxBxH): 220 x 120 x 40 mm
- Prüfzeichen: CE

Art.-Nr.: 8600 0284 nur **€ 1.108,00**

Sauerstoffsensor für Sauerstoffmessgerät AL 15

Kabellänge: 4 m

Art.-Nr.: 8600 0285 nur **€ 290,00**

Ersatzmembran für Sauerstoffsensor / AL 15

Art.-Nr.: 8600 0286 nur **€ 29,90**

Ersatzelektrolyt für Sauerstoffsensor / AL 15

Ca. 30 ml

Art.-Nr.: 8600 0287 nur **€ 29,20**

pH-Puffer-Set

pH: 4 / 7 / 10, je 90 ml in Kunststoffflaschen

Art.-Nr.: 8600 0289 nur **€ 46,20**

pH-Elektrode für Sauerstoffmessgerät AL 15

Kabellänge: 1 m, nur in Verbindung mit Temperaturfühler einsetzbar!

Art.-Nr.: 8600 0288 nur **€ 127,00**

Temperaturfühler für Sauerstoffmessgerät AL 15

Kabellänge: 1 m

Art.-Nr.: 8600 0292 nur **€ 69,00**

pH-Messstreifen

pH-Test 4,5 - 10 (100 Stk./Packung)

Art.-Nr.: 8600 0004 nur **€ 19,90**

Quantofix Teststäbchen Nitrat/Nitrit

10 - 500 mg/l NO_3 und 1 - 80 mg/l NO_2
(100 Stk./Packung)

Art.-Nr.: 8600 0005 nur **€ 44,90**

EasyTest 6 in 1

- pH-Test 6,4 - 9,0
- kH-Test 0 - 20 °dKH
- GH-Test <1 - >21 °dGH
- Nitrit 0 - 10 mg/l
- Nitrat 0 - 250 mg/l
- Chlor 0 - 3 mg/l
  (50 Stk./Packung)

Art.-Nr.: 8600 0212
nur **€ 20,00**

Rauchpatrone weiß

Brenndauer ca. 4 min

Art.-Nr.: 8600 0003 ab **€ 12,00/Stk.**

Mengenstaffelpreise:
ab 1 Stk.: € 18,00/Stk. | ab 10 Stk.: € 12,00/Stk.

NEU

Quantofix Teststäbchen Ammonium

Der Test dient zur einfachen Bestimmung von Ammonium in Oberflächengewässern, in Trinkwasser und im industriellen Abwasser. Alle erforderlichen Reagenzien sind enthalten, so dass die Messung sofort durchgeführt werden kann. Innerhalb von 10 Sekunden erhält man ein sicheres Ergebnis.

- Halbquantitative Teststäbchen
- Dose mit 100 Teststreifen 6 x 95 mm und Reagenzien
- Farbreaktion: hellgelb bis orange
- Abstufung:
  0/10/25/50/100/200/400 mg/L NH4+

Art.-Nr.: 8600 0242 nur **€ 79,90**

NEU

Teststäbchen Ammonium 0 - 6 mg/l NH4-N

25 Bestimmungen

Art.-Nr.: 8600 0309 nur **€ 29,90**

NEU

Geruchsblocker

Bekämpfung aller üblen Gerüche in Kleinkläranlagen und Fettabscheidern über einen Zeitraum von ca. 3 Monaten. So kann wertvolle Zeit gewonnen werden, um eine Lösung des Problems zu finden. Einfach aus der Verpackung nehmen, unter den Deckel hängen und die Geruchsbelästigung hört auf.

- Gegen alle unangenehmen Gerüche geeignet
- Geringe Investitions- und Betriebskosten
- Lange Haltbarkeit von bis zu 3 Monaten
- Hohe Flexibilität in der Anwendung
- Keine Beeinträchtigung der Belüftungseigenschaften
- Keine Geruchsbelästigung für Anwohner und Arbeiter
- Umweltfreundlich durch Verwendung rein natürlicher Zusammensetzung
- Keine korrosiven, ätzenden oder ozonbildenden Wirkungen
- Einzeln verpackt

Art.-Nr.: 9900 0339 nur **€ 29,90**

ATB-Schlammreduzierer

Die Alternative zu aggressiven Chemikalien. Zur Verminderung des Primärschlamms in der Vorklärung. Inhalt: 1 Liter

Art.-Nr.: 9900 0308 nur **€ 44,90**

Animpfungsmittel 10 l

Für die Beimpfung und zur Geruchs-reduktion von Kleinkläranlagen

Art.-Nr.: 9900 0261 nur **€ 67,50**

NEU

Wassernachweispaste 75 g

Diese Paste dient zum Nachweis von Wasser in Behältern, die mit Treibstoffen, Heizöl oder sonstigen, mit Wasser nicht mischbaren Flüssigkeiten, gefüllt sind. Infolge des scharfen Farbumschlages ermöglicht sie sowohl die sichere Erkennung von Wasser als auch die Messung der Höhe einer etwa vorhandenen Wasserschicht.

Art.-Nr.: 9900 0341 nur **€ 14,90**

Spezial-Calcium-Granulat

Zur Anhebung und Stabilisierung des pH-Wertes in Anlagen speziell bei weichem Wasser / Inhalt: 3 kg

Art.-Nr.: 9900 0284 nur **€ 24,00**

Trennwand-halterung für Granulatsäcke

Art.-Nr.: 5000 0059
nur **€ 28,50**

Farbstoff-Indikatoren

Rot
Inhalt: 500 ml
Art.-Nr.: 8600 0140 nur **€ 93,50**

UGG gelblich-grün
Inhalt: 500 ml
Art.-Nr.: 8600 0139 nur **€ 93,50**

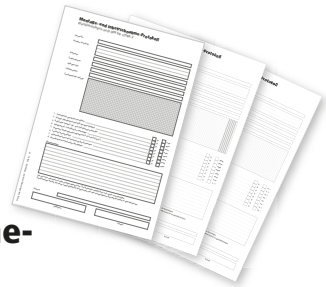

Montage- und Inbetriebnahme-Protokoll

Mit 2 Durchschlägen (100 Stk./Packung)

Art.-Nr.: 9060 0109 nur **€ 60,10**

Wartungs-berichte

- Nach DIN 4261
- Mit 2 Durchschlägen (100 Stk./Packung)

Art.-Nr.: 8600 0053 nur **€ 40,00**

Betriebstagebuch Heft DIN A6

Sprache: deutsch (10 Stk./Packung)

Art.-Nr.: 9060 0075 nur **€ 9,90**

ATB Spezial-Reinigungstücher „CleanIt“

Unsere Spezialreinigungstücher „CleanIt“ sind ausgerüstet mit einer glatten sowie einer rauen Seite, auf der Abrasiva eingelagert wurden. Ergänzend sind sie mit einer speziellen Reinigungsemulsion getränkt, die ihnen extrem günstige Reinigungseigenschaften verleiht.

- 90 Stück à 25 x 32 cm
- Entfernt problemlos Farbschleier, Farbnebel, Öle, Fette, flüssiges PU, Klebereste, Bitumen, Tinte, Kugelschreiber, Speisereste, Schuhcreme, Nikotin
- Ausgezeichnet geeignet zur Reinigung von Edelstahl und Aluminium sowie Werkzeugen und Maschinen

Art.-Nr.: 8600 0209 nur **€ 50,20**

Deutschlandweit, schnell, zuverlässig und preiswert!

Mit unseren erfahrenen und spezialisierten Fachkräften nehmen wir Ihnen die lästige Arbeit der Abwasseranalytik ab – professionell, schnell, zuverlässig und äußerst preiswert. Wasser- und Abwasserproben werden von geschultem Personal im eigenen, modernen Labor vorgenommen.

So einfach funktioniert der Abwasser-Laborservice von ATB:

1. Transportbox anfordern
Für die zuverlässige und sichere Logistik stellen wir Ihnen – leihweise und kostenlos – spezielle Transportboxen inklusive 12 Probenahmeflaschen à 1 Liter zur Verfügung. Einfach per Telefon oder E-Mail die benötigte Anzahl der Boxen bestellen – fertig. Die Boxen liefern wir Ihnen umgehend direkt ins Haus.

2. Proben verpacken
Die bei der Wartung genommenen Proben frieren Sie ein und packen sie dann in die Transportbox. Vermerken Sie nun auf unserem Formular, welche Analysen wir durchführen sollen.

3. Abholung
Faxen Sie unserem Vertrags-Logistikunternehmen nun den der Transportbox beiliegenden Rückholauftrag – das Paket wird dann umgehend bei Ihnen abgeholt. Wir erhalten Ihr Paket dann innerhalb von 24 Stunden.

4. Analytik
Sobald die Proben bei uns ankommen, werden die Analysen in unserem Labor ausgeführt.

5. Ihre Ergebnisse
Zusammen mit der Retoure der Transportbox erhalten Sie per Paket Ihre Analyseergebnisse.

ABWASSER-LABORSERVICE
ATB ANALYTICS

Unglaubliche Preise, 100% Service:

• CSB mit Küvettentest	€ 18,-
• BSB_5 mit respirometrischer Messmethode	€ 18,-
• BSB_5 und CSB	€ 30,-
• Ammonium (NH_4^+-N) mit Küvettentest	€ 18,-
• Nitrat (NO_3^--N) mit Küvettentest	€ 18,-
• Nitrit (NO_2^--N) mit Küvettentest	€ 18,-
• Gesamt-Stickstoff (N ges) mit Küvettentest	€ 18,-
• Ortho-Phosphat (PO_4^{3-}-P) mit Küvettentest	€ 18,-
• Gesamt-Phosphat (Ges P) mit Küvettentest	€ 24,-
• Gesamt organisch gebundener Kohlenstoff (TOC) mit Küvettentest	€ 24,-
• Absetzbare Stoffe (ASS)	€ 7,-
• Abfiltrierbare Stoffe (AFS)	€ 10,-
• Schlammvolumen (SV30)	€ 7,-
• Trockensubstanzgehalt (TS)	€ 25,-
• pH	€ 5,-

Frachtkosten:

- ab 11 Proben/Box: frachtfrei
- 6-10 Proben/Box: pro Sendung € 9,-
- 1-5 Proben/Box: pro Sendung € 25,-
- Pfand für ATB-Transportbox (einmalig): € 30,-

Alle Preise inklusive Transport der Proben und Rücktransport der leeren Behälter, zzgl. Mehrwertsteuer.

AL 200 COD Vario Photometer im Koffer mit Adapter

- Messbereich:
  0-150 / 0-1500 / 0-15000 mg/l CSB
- Mit Standardzubehör, ohne Reagenzien

Art.-Nr.: 8600 0249 nur **€ 846,00**

AL 200 COD Vario Photometer / Kompletter Messplatz mit AL125

- Photometer im praktischen Tragekoffer
- Ranges: 0-150 / 0-1500 / 0-15000 mg/l CSB
- Reagenzien (25 Küvettentests 0-150 mg/l und 25 Küvettentests 0-1500 mg/l)
- COD Reaktor AL125
- Küvettenständer mit 10 Plätzen

Art.-Nr.: 8600 0248 nur **€ 1.825,00**

Küvettenständer mit 10 Plätzen

Für Rundküvetten von AQUALYTIC

Art.-Nr.: 8600 0253 nur **€ 69,90**

NEU

CSB Standardlösung 100 mg/l

Standardlösungen sind Lösungen mit einer definierten Konzentration und dienen zur Überprüfung der Arbeitsweise, der Arbeitsmittel, der verwendeten Küvettentests und dem einwandfreien Zustand von optischen Filtern, Geräten und Pipetten.

30 ml

Art.-Nr.: 8600 0317 nur **€ 54,90**

Thermoreaktor AL 125

Für den Aufschluss von Küvettentests CSB, Gesamt-Chrom, Gesamt-Phosphat, Gesamt-Stickstoff und TOC zur späteren photometrischen Auswertung

- Netzanschluss: 230 V / 50-60 Hz oder 115 V / 50-60 Hz (über Wahlschalter)
- Leistungsaufnahme: 550 W
- Maße (HxBxT): 171 x 248 x 219 mm
- Küvettenaufnahme: 24 Bohrungen, Aluminiumblock Ø 16,2 mm ± 0,2 mm
- Temperaturwahl: 100 / 120 / 150 °C
- Zeitintervalle: 30 / 60 / 120 Min. / unbegrenzt
- Aufheizgeschwindigkeit: von 20 °C auf 150 °C in 12 min.
- Überhitzungsschutz am Thermoblock bei 190 °C
- Umgebungsbedingungen: 10 - 40 °C bei max. 85 % relative Feuchte
- Prüfzeichen: CE

Art.-Nr.: 6850 0250 nur **€ 1.495,00**

Photometer AL 400

Modernes, tragbares Photometer für die schnelle und zuverlässige Analyse (z.B. CSB, NH_4-N, NO_3-N, NO_2-N)

- Lieferumfang: Kunststoffkoffer, Batterien, 3 Küvetten 24 mm Ø, 3 Küvetten 16 mm Ø, Adapter für 16 mm- und 13 mm-Küvetten, Betriebsanleitung
- Stromversorgung: 4 Batterien (Mignon AA/ LR6), Lebensdauer ca. 26 h Dauerbetrieb oder 3500 Tests
- Automatische Abschaltung: 20 Min. nach der letzten Tastenbetätigung, 30 Sekunden akustisches Signal vor dem Abschalten
- Speicher: ca. 1000 Datensätze
- Sprachwahl: Deutsch, Englisch, Französisch, Spanisch, Italienisch, Portugiesisch, Polnisch, Indonesisch; weitere Sprachen durch Internet-Update
- Schnittstellen: IR-Schnittstelle für Mess-datenübertragung, RJ45-Buchse für Internet-Updates
- Maße (HxBxT): ca. 45 x 210 x 95 mm (Gerät), ca. 106 x 395 x 295 mm (Koffer)
- Umgebungsbedingungen: 5 - 40 °C bei 30 - 90 % relative Feuchte
- Prüfzeichen: CE

Art.-Nr.: 8600 0291 nur **€ 1.742,00**

Küvettentests

Gebrauchte Küvetten nehmen wir für Sie kostenfrei wieder entgegen.

CSB Vario 0 - 150 mg/l
Für 25 Bestimmungen
Art.-Nr.: 8600 0246 nur **€ 89,90**

CSB Vario 15 - 300 mg/l
Für 25 Bestimmungen
Art.-Nr.: 8600 0333 nur **€ 89,90**

NEU

CSB Vario 0 - 1500 mg/l
Für 25 Bestimmungen
Art.-Nr.: 8600 0247 nur **€ 89,90**

Ammonium Vario HR 1-50 mg/l
Messbereich: 1 - 50 mg/l NH_4-N, bestehend aus einem Reagenzienset (Küvettentest) für 50 Analysen
Art.-Nr.: 8600 0295 nur **€ 149,90**

Nitrat Vario 1-30 mg/l
Messbereich: 1 - 30 mg/l NO_3-N, bestehend aus einem Reagenzienset (Küvettentest) für 50 Analysen
Art.-Nr.: 8600 0296 nur **€ 139,90**

Nitrit Tabletten 0,01-0,5 mg/l
100 Tabletten für 100 Analysen
Art.-Nr.: 8600 0297 nur **€ 79,90**

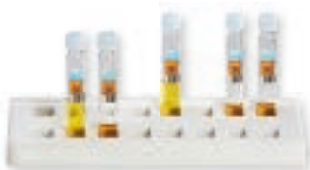

Küvettenständer

Für 16 runde Küvetten Ø 10 mm
bzw. Ø 11 mm (z.B. von Hach Lange)

Art.-Nr.: 8600 0049 nur **€ 32,10**

Küvettentests

- Jeweils 25 Bestimmungen
- Der Versand erfolgt direkt vom Hersteller; bis € 1.000,00 Netto-Warenwert: € 16,00 Fracht / ab € 1.001,00 Netto-Warenwert: € 31,90 Fracht
- Gebrauchte Küvetten werden für Sie kostenfrei wieder abgeholt

Ammonium 2 - 47 mg/l, LCK 303
Art.-Nr.: 8600 0009 nur **€ 152,90**

Ammonium 47 - 130 mg/l, LCK 302
Art.-Nr.: 8600 0008 nur **€ 152,90**

CSB 15 - 150 mg/l, LCK 314
Art.-Nr.: 8600 0012 nur **€ 152,90**

CSB 50 - 300 mg/l, LCK 614
Art.-Nr.: 8600 0011 nur **€ 152,90**

CSB 100 - 600 mg/l, LCK 714
Art.-Nr.: 8600 0165 nur **€ 152,90**

CSB 100 - 2000 mg/l, LCK 514
Art.-Nr.: 8600 0010 nur **€ 152,90**

Nitrat 0,23 - 13,5 mg/l, LCK 339
Art.-Nr.: 8600 0014 nur **€ 172,90**

Nitrat 5 - 35 mg/l, LCK 340
Art.-Nr.: 8600 0013 nur **€ 172,90**

Nitrit 0,6 - 6 mg/l, LCK 342
Art.-Nr.: 8600 0302 nur **€ 129,90**

Phosphat 0,5 - 5 mg/l, LCK 348
Art.-Nr.: 8600 0206 nur **€ 172,90**

Phosphat 2,0 - 20 mg/l, LCK 350
Art.-Nr.: 8600 0178 nur **€ 172,90**

NANOCOLOR Rundküvettentests

Jeweils 20 Bestimmungen. Gebrauchte Küvetten nehmen wir für Sie wieder kostenfrei entgegen.

CSB 160
Messbereich: 15 - 160 mg/l O2
Art.-Nr.: 8600 0263 nur **€ 114,90**

CSB 300
Messbereich: 50 - 300 mg/l O2
Art.-Nr.: 8600 0332 nur **€ 114,90**

NEU

CSB 600
Messbereich: 50 - 600 mg/l O2
Art.-Nr.: 8600 0265 nur **€ 114,90**

CSB 1500
Messbereich: 100 - 1500 mg/l O2
Art.-Nr.: 8600 0264 nur **€ 114,90**

Ammonium 50
Messbereich: 1 - 40 mg/l NH_4-N
Art.-Nr.: 8600 0275 nur **€ 129,90**

Ammonium 200
Messbereich: 30 - 160 mg/l NH_4-N
Art.-Nr.: 8600 0298 nur **€ 129,90**

Nitrat 50
Messbereich: 0,3 - 22 mg/l NO_3-N
Art.-Nr.: 8600 0299 nur **€ 140,90**

Nitrat 250
Messbereich: 4 - 60 mg/l NO_3-N
Art.-Nr.: 8600 0300 nur **€ 140,90**

Nitrit 4
Messbereich: 0,1 - 4 mg/l NO_2-N
Art.-Nr.: 8600 0301 nur **€ 114,90**

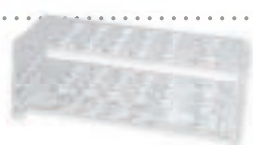

NANOCOLOR Rundküvettenständer

für 15 Rundküvetten und 2 Aufschlussgefäße

Art.-Nr.: 8600 0261 nur **€ 90,00**

Kolbenhubpipette

0,2 ml
Art.-Nr.: 8600 0279 nur **€ 198,00**

0,2 - 1 ml
Art.-Nr.: 8600 0280 nur **€ 243,00**

2 ml
Art.-Nr.: 8600 0281 nur **€ 198,00**

1 - 5 ml
Art.-Nr.: 8600 0331 nur **€ 243,00**

NEU

Pipettenspitzen

0,2 ml
Passend für Pipetten von Hach Lange, Finnpipetten, Macherey & Nagel und Phoenix, 500 Stk./Packung
Art.-Nr.: 8600 0041 nur **€ 42,00**

0,2 - 1 ml
Passend für Pipetten von Hach Lange, Finnpipetten, 100 Stk./Packung
Art.-Nr.: 8600 0042 nur **€ 35,00**

Passend für Pipetten von Macherey & Nagel und Phoenix, 100 Stk./Packung
Art.-Nr.: 8600 0282 nur **€ 30,00**

1 - 5 ml
Passend für Pipetten von Hach Lange, Finnpipetten, 200 Stk./Packung
Art.-Nr.: 8600 0043 nur **€ 46,00**

Passend für Pipetten von Macherey & Nagel und Phoenix, 100 Stk./Packung
Art.-Nr.: 8600 0231 nur **€ 46,00**

NEU

Standardlösung + Ringversuche LCA 704

System für die Analytische Qualitätssicherung (AQS), bestehend aus einer kombinierten Standard-/Aufstocklösung, 50 mg/l CSB (85 ml) und zwei Ringversuchslösungen (je 25 ml).

2-8 °C Kühlschranklagerung erforderlich!

Versand erfolgt direkt vom Hersteller - bis 1.000,- € Nettowarenwert: 15,50 € Fracht / ab 1.001,- € Nettowarenwert: 31,- € Fracht
Gebrauchte Küvetten werden für Sie kostenfrei wieder abgeholt.

Art.-Nr.: 8600 0318 nur **€ 119,90**

Pipettenständer

Art.-Nr.: 8600 0050
nur **€ 101,90**

Minipipette 100 µl

Festeingestellt für Ammonium-Test Vario HR 1-50 mg/l

Art.-Nr.: 8600 0313 nur **€ 69,90**

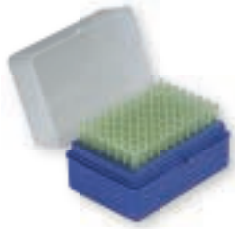

Mikropipettenspitzen steril

100 Stück / Für Minipipette 100 µl

Art.-Nr.: 8600 0314 nur **€ 39,90**

Trichter Ø 150 mm

Art.-Nr.: 8600 0025 nur **€ 6,00**

Faltenfilter d=240

Dieses mittelschnelle Filtrierpapier mit mittlerem Rückhaltevermögen deckt einen weiten Bereich von Laboranwendungen ab. Es wird z. B. häufig zur Klarfiltration verwendet. (100 Stk./Packung)

- MN 615 - Filtrierpapier für allgemeine Anwendungen
- Filtrationszeit nach DIN 53137: 22 s
- Dicke: 0,16 mm
- Flächengewicht: 70 g/m^2

Art.-Nr.: 8600 0016 nur **€ 66,20**

Spritzflasche

Material: Kunststoff, 500 ml

Art.-Nr.: 8600 0024 nur **€ 10,00**

Messbecher

100 ml

Art.-Nr.: 8600 0017 nur **€ 4,00**

250 ml

Art.-Nr.: 8600 0018 nur **€ 6,00**

600 ml

Art.-Nr.: 8600 0019 nur **€ 8,00**

1000 ml

Art.-Nr.: 8600 0020 nur **€ 10,00**

Abbildung ähnlich

Spender Stoko Vario SVP

Gehäuse aus schlagfestem Kunststoff

Art.-Nr.: 8600 0034 nur **€ 121,00**

Stokosept-Gel

- Gel für die Handhygiene ohne Wasser
- Antibakteriell nach DIN EN 1500
- 1000 ml

Art.-Nr.: 8600 0036 nur **€ 30,10**

Abtropfgestell mit Auffangschale

Größe: ca. 40 x 60 cm

Art.-Nr.: 8600 0029 nur **€ 134,90**

Desinfektionsmittel 1 Liter

Art.-Nr.: 8600 0037
nur **€ 30,10**

Elektronischer Signal-Timer

- Mit großem Display
- Countdown/Countup
- Direkte Zahleneingabe über Zehnertastatur
- Mit Befestigungsmagnet, Ständer, Clip und Aufhänger
- Maximale Laufzeit: 10 Stunden
- 60 x 70 x 25 mm / 95 g
- Inkl. Batterie Micro 1,5 V

Art.-Nr.: 8600 0051 nur **€ 26,10**

Mini-Augenspülflasche

Nach Vorschrift der Berufsgenossenschaft zur sofortigen Spülung der Augen nach Verätzungen durch Säuren, Laugen etc. / 175 ml Inhalt

Art.-Nr.: 8600 0214 nur **€ 38,10**

Messadapter für Fehleranalyse

Zur Überprüfung der Stromaufnahme der einzelnen Aggregate. Anwendung: Messadapter mit der Steuerung und der 7-poligen Anschlussleitung verbinden. Die Messung erfolgt mit Hilfe eines Zangenamperemeters.

Art.-Nr.: 4500 0050 nur **€ 50,20**

NEU

Kabeleinzuggerät 50m

Technische Daten:

- Durchmesser: 3 mm
- Zuglast: 120 kg
- Anschlussgewinde: M6
- Werkstoff: Glasfaser
- Farbe: Gelb
- Werkstoff Gehäuse: Kunststoff

Art.-Nr.: 9900 0336 nur **€ 299,90**

Spannungsprüfer Universal, 2-polig

- Für Wechselspannung 12 - 400 V
- Gleichspannung 12 - 500 V
- 5 stufige LED Polaritätsanzeige (12 V, 50 V, 120 - 150 V, 220 - 230 V, 400 - 500 V)
- Spannung: 120 - 250 V

Art.-Nr.: 8450 0184 nur **€ 44,90**

Isolationsmessgerät UT531

Isolations-Widerstand-Digitalmultimeter mit hintergrundbeleuchtetem 6000 Count Full-Icon-Display (81 x 46mm) mit Low-Bat-Anzeige

- Maße: 203 x 97 x 46 mm
- Gewicht: 505 g
- Frequenz: 60Hz-1MHz, ±0,1% +3
- Sicherheit: Cat III 1000 v, CAT IV 600 V
- Inklusive 9V-Batterie, Messleitungen mit Krokodilklemmen, Bedienungsanleitung und Tasche

Art.-Nr.: 8450 0222 nur **€ 219,00**

Prüfadapter zur Kontaktierung des 7-poligen AQUAMAX®-Aggregatesteckers

- Verwendbar für fast alle gängigen Anlagen
- Für Messungen keine „dritte Hand" zum Halten des Steckers notwendig
- Leichte Identifizierung der Steckerbelegung durch unterschiedliche Leitungsfarben
- Extrem einfache, schnelle und sichere Kontaktierung der Einzeladern durch Wago-Leuchtenklemmen (isolierte Krokodilklemmen) zur Messung von Wicklungswiderständen oder Isolationsfehlern

Art.-Nr.: 8450 0124 nur **€ 26,10**

Akustischer Durchgangsprüfer

- Transistorprüfung
- Kapazitäts- und Frequenzmessung
- Daten-Halte-Funktion
- Automatische Bereichswahl
- Gleichspannung: bis 1000 V
- Wechselspannung: bis 750 V
- Gleichstrom: bis 10 A
- Wechselstrom: bis 10 A
- Widerstand: bis 32,6 MΩ
- •Kapazität: bis 32,6 mF
- Frequenz: 10 Hz - 200 kHz
- 9 V Batterie
- F1: 500 mA / 250 V, 20 x 5 mm
- F2: 10 A / 50 V, 30 x 5 mm

Art.-Nr.: 8450 0187 nur **€ 90,40**

Spannungsprüfer DUSPOL expert IP 64

Art.-Nr.: 8450 0032 nur **€ 92,40**

Isolierband

6 Rollen, farbig sortiert

Art.-Nr.: 8450 0211 nur **€ 4,00**

Multimeter Typ Benning MM5-1

Technische Daten:

- LCD-Anzeige
- Spannungsmessung AC: 0,1 mV - 600 V
- Spannungsmessung DC: 0,1 mV - 600 V
- Widerstandsmessung: 0,1 Ohm - 40 MOhm
- Frequenzmessung: 0,01 Hz - 50 kHz
- Kapazitätsmessung: 0,01 nF - 1 mF
- Messkreiskategorie: CAT III 600 V

Art.-Nr.: 8450 0031 nur **€ 282,00**

NEU

Ohrklemmenzange

Zum einfachen und zuverlässigen Befestigen von 1-Ohr- und 2-Ohrklemmen (System Oetiker oder ähnlich). Kein Beschädigen der Preßstellen an den Ohrklemmen. Der schlanke Kopf ermöglicht eine gute Zugänglichkeit bei engen Platzverhältnissen. Vielfältig einsetzbar für Klemmen an Achsmanschetten, Kühler- und Kraftstoffleitungen, Luftdrucksystemen, Kompressoren. Langlebig und stabil. Spezial-Werkzeugstahl in Sondergüte, geschmiedet, ölgehärtet.

Art.-Nr.: 9900 0342 nur **€ 39,90**

Stanley Cuttermesser Dynagrip

Nr. 0-10-480

Art.-Nr.: 8450 0062 nur **€ 30,10**

Ersatzklingen für Stanley Cuttermesser Dynagrip

(10 Stk./Packung)

Art.-Nr.: 8450 0061 nur **€ 8,00**

Automatische Abisolierzange Knipex

- Passt sich selbsttätig den verschiedenen Kabeldurchmessern (0,03 - 10 mm²) an, ohne Beschädigung der Leiter
- Gehäuse aus zähem, glasfaserverstärktem Kunststoff
- Länge: 200 mm

Art.-Nr.: 8450 0081 nur **€ 101,00**

Absperrballon inkl. Verschlussclip

Einsetzbar bis 160 mm

Art.-Nr.: 8590 0113 nur **€ 56,90**

Einsetzbar bis 250 mm

Art.-Nr.: 8590 0111 nur **€ 59,90**

Abbildung ähnlich

Vielzweck-Abisoliermesser

Kabel von 8 - 13 mm

Art.-Nr.: 8450 0103 nur **€ 28,10**

Rohr- und Schlauchschneider

- Zum Durchtrennen von Kunststoffrohren aus Polypropylen und Polyethylen
- Mit Hebelübersetzung für Rohre von 5 - 40 mm Durchmesser
- Länge: 125 mm, Breite: 275 mm, Höhe: 25 mm

Art.-Nr.: 8450 0161 nur **€ 16,00**

Rohr-/Schlauchschere 25 x 45 mm

- Universalschere für Kunststoffrohre und Schläuche, auch Elektroinstallation, z.B. kleine Kunststoffkabelkanäle
- Tipp: Besonders gut geeignet für das komfortable Ablängen von PVC-Luftschläuchen bis 30 mm Durchmesser
- Länge: 215 mm, Gewicht: 345 g

Art.-Nr.: 9900 0268 nur **€ 79,00**

Sechskant-Steckschlüssel

Gerade, Größe 7, für Schlauchschellen

Art.-Nr.: 8450 0224 nur **€ 19,20**

Spannungsprüfer 140 mm

Mit Clip, TÜV-GS, Spannung: 120 - 250 V

Art.-Nr.: 8450 0183 nur **€ 2,80**

Schnellmontage-mörtel Sopro Rapidur 5 kg-Eimer

- Zum schnellen Montieren bei früher Belastbarkeit
- Als Untergründe sind alle sauberen, tragfähigen, festen, griffigen oder mineralischen Untergründe im Hoch- und Tiefbaubereich geeignet.

Art.-Nr.: 9900 0105 nur **€ 41,90**

Rapidhärter 5 kg-Eimer

- Mineralischer, hochsulfatbeständiger, faserhaltiger Schnellabdichtungsmörtel/ Stopfmörtel
- Verbrauch: ca. 2 kg/Hohlraum

Art.-Nr.: 9900 0206 nur **€ 55,80**

Aqua2go PRO Sprühkopf

Ersatz für AQUA2go PRO

Art.-Nr.: 9900 0332 nur **€ 19,90**

Mobiler Hochdruckreiniger Aqua2go PRO

- Betrieb ohne Netzstrom und festen Wasseranschluss
- Eigener Akku, wieder aufladbar mit 220 Volt
- Eigener 20 Liter-Wasserbehälter für 30 Minuten Dauereinsatz
- Wirksame Reinigung mit 10.000 pulsierenden Schwingungen
- Beleuchtung mit 12 V
- USB-Ladefunktion
- Wasserdruck: 3 - 10 bar
- Maße (LxBxH): 340 x 230 x 500 mm
- Lieferumfang: Gerät, 20 Liter-Wassertank, 6 m-Wasserschlauch, Sprühkopf, Brausekopf, lange Bürste, 12 Volt-Kabel zum Anschluss an den Zigarettenanzünder im Auto, LED-Taschenlampe

Art.-Nr.: 9900 0312 nur **€ 349,00**

NEU

Rotabond 2000

1 K-Klebe Dichtmasse, Farbe grau

Rotabond 2000 wird als hochflexibler Kleber sowie als Universaldichtmittel eingesetzt. Hervorragend im Kleinkläranlagenbereich geeignet zum Verkleben von Kunststoff, Gummi, Keramik, Beton, Ziegel, Glas und Styropor mit- und untereinander. Ideal zum Einkleben und Abdichten von Tauchwänden, Rohrdurchführungen und weiteren Elementen innerhalb der Behälter.

Art.-Nr.: 9900 0340 nur **€ 47,90**

ATB Kanaldicht Sanierungsbeschichtung 5 kg-Eimer

Kanaldicht ist eine wasserverdünnbare, lösemittelfreie Kunststoffdispersion mit sehr guter Wasser- und Alkalibeständigkeit, ausgezeichneter Dehnbarkeit und Elastizität. Der trockene Film ist wasserundurchlässig und wasserbeständig.

Kanaldicht bildet eine hohe Haftzugsfestigkeit auf vielen Untergründen aus (z.B. mineralische Untergründe, nicht korrodierende Metalle, Holz, Kunststoffe und Dachpappe).

In vollständig ausgehärtetem Zustand bietet die Beschichtung einen hohen Schutz vor mechanischer Beschädigung (Steinschlag, Kratzer etc.). Durch die eingestellte, hohe Viskosität können mit Kanaldicht rissüberbrückend Undichtigkeiten im Beton beseitigt werden.

Kanaldicht wird in pastösem Zustand geliefert und ist damit spachtel-, streich- und spritzfähig (Airless). Das Auftragen ist auch auf Untergründen mit geringer Restfeuchte (kein stehendes Wasser!) möglich. Je nach Anzahl der Schichten sind Gesamtschichtdicken bis 4 mm möglich.

Art.-Nr.: 6930 0026 nur **€ 79,90**

Einweghandschuhe Touch N Tuff, Nitril

Für Wartungen, Sanierungen, Laborarbeiten u.v.m., nach CE-Norm 0493 – beständig gegen Mikroorganismen sowie eingeschränkt chemikalienfest nach EN 374. Puderfrei, ohne Latexproteine.

(100 Stk./Packung)

Größe M (7,5-8):	Art.-Nr.: 8600 0254
Größe L (8,5-9):	Art.-Nr.: 8600 0255
Größe XL (9,5-10):	Art.-Nr.: 8600 0176

nur **€ 30,10**

Einweghandschuhe Powderfree

Puderfrei, aus Nitril, frei von Naturkautschuk und Weichmachern, gute Hitzebeständigkeit.
(100 Stk./Packung bei Gr. 7-8 und Gr. 8-9 / 90 Stk./Packung bei Gr. 9-10)

Gr. 7-8, klein / M:	Art.-Nr.: 8600 0058
Gr. 8-9, mittel / L:	Art.-Nr.: 8600 0078
Gr. 9-10, groß / XL:	Art.-Nr.: 8600 0079

nur **€ 20,00**

Schutzhandschuhe HyFlex Ultra-Lite 11-618 Gr. 9

Art.-Nr.: 8600 0111 pro Paar nur **€ 10,10**

Handschuh LIQUIMATE Gr. 10

Technische Daten:

- Premium-Qualität
- Feinstrick, nahtlos
- Nach Oekotex Standard 100
- Flexible 3/4 PU/Nitril-Innenhandbeschichtung, wasserdicht
- Liner in Stretchausführung für eine optimale Passform, Flexibilität und Tragekomfort
- Sehr gutes Tastempfinden
- Sicherer Griff auch bei glatten Gegenständen
- Gute Beständigkeit gegen Öle und Fette

Art.-Nr.: 8600 0244 pro Paar nur **€ 6,70**

Schutzhandschuhe PolyTRIX

100% Polyamid, blau, Schutz nach Kategorie II

Gr. 9:	Art.-Nr.: 8600 0055
Gr. 10:	Art.-Nr.: 8600 0056

pro Paar nur **€ 6,10**

Feinstrickhandschuhe schwarz

Gr. 9:	Art.-Nr.: 8450 0196
Gr. 10:	Art.-Nr.: 8450 0197

pro Paar nur **€ 5,10**

Feinstaubfiltermaske FFP1

(20 Stk./Packung)

Art.-Nr.: 8600 0097 nur **€ 40,10**

Gehörschutz

- mit verstellbaren Kapseln
- Frequenz: 250 - 800 Hz
- Schallschwächung: 8,2 - 32,0 dB

Art.-Nr.: 8450 0195 nur **€ 16,00**

Schutzbrille „Viper“

Hochwertige sportliche Einscheibenbrille

- Kratzfeste, beschlagfreie und anti-statische Polycarbonatscheibe, optimale Passform
- Bügel: 3-fach längenverstellbar, mit Band, Bügelfarbe blau-schwarz
- Nach EN 166

Art.-Nr.: 8600 0054 nur **€ 18,10**

Vollsichtbrille aus Weich-PVC

- Fassung: glasklar transparent
- Belüftung durch Ventile (geschützt vor Eindringen von Fremdkörpern)
- Scheibe: beschlagfrei, wechselbar
- Kopfband: verstellbar
- Für Brillenträger geeignet

Art.-Nr.: 8600 0032 nur **€ 20,00**

Feinstaubfiltermaske FFP2

mit Ausatemventil (12 Stk./Packung)

Art.-Nr.: 8600 0098 nur **€ 40,10**

Einweg-Chemie-Schutzoverall

- Anwendungsbereiche: Lackiererei, Unkrautbekämpfung, Agrarchemie, Reinraum, Kernkraftwerke, Laborarbeiten, Raffinerie, Tank- und Kanalreinigung, Schädlingsbekämpfung
- Gummizüge an Ärmel, Kapuze, Bein und Taille
- Erhöhte Abdeckblende über Reißverschluss, außenliegende Overlock-Naht
- CE-Kategorie 3, Typ 5/6

Gr. XL (10 Stk./Packung)

Art.-Nr.: 8600 0184 nur **€ 60,20**

Gr. XXL (10 Stk./Packung)

Art.-Nr.: 8600 0057 nur **€ 60,20**

Gr. XXXL (1 Stk./Packung)

Art.-Nr.: 8600 0207 nur **€ 12,00**

ATB-Universalschacht

- Höhe: 1200 mm
- Ø oben: 400 mm
- Ø unten: 600 mm
- Oberer Zu-/Ablauf auf 400/450 mm
- Unterer Zu-/Ablauf auf 900/1190 mm
- Schwarzer, begehbarer Deckel (max. 125 kg) inklusive
- Gewicht: 17 kg
- Einsetzbar als Probenahme-, Pumpen-, Verteiler- oder Kontrollschacht
- Standardmäßig verschlossene Zu- und Abläufe je in DN 100 oder DN 150 nutzbar durch entsprechenden Abschnitt der Stutzen
- KG-Rohre können einfach aufgesteckt und angeschlossen werden
- Der untere Durchmesser Ø 600 mm ermöglicht den Einbau einer Pumpe mit Schwimmer
- Kabel- oder Schlauchdurchführungen können eigenständig an vier dafür vorgesehenen Flächen eingebracht werden (max. Ø 70 mm)
- Im oberen Bereich ist der Schacht alle 20 mm mit Schneidmarkierungen versehen
- Maximale Kürzbarkeit: 180 mm

Art.-Nr.: 2000 0127 nur **€ 349,00**

Versand nur per Spedition (Frachtrate = ab 31,5 Kg)
(max. 2 Stk./Palette)

ATB-Universalschacht inkl. Pumpenset

Vormontiert und bestehend aus:

- ATB*lift* 2S mit Schwimmerschalter
- Druckrohr mit Rückschlagkappe und Befestigungsschelle
- Druckabgang DN 50, außerhalb des Schachtes
- 10 m Anschlusskabel

Art.-Nr.: 2000 0138 nur **€ 749,00**

Dichtung für PE-Schacht DN 100

Multi-Tite-Dichtung DN 100, geeignet für Behälterwandungen bis zu 30 mm

Art.-Nr.: 6920 0010 nur **€ 13,90**

Schachterhöhung DN 400

H: 500 mm

Art.-Nr.: 5500 0076 nur **€ 104,90**

H: 750 mm

Art.-Nr.: 5500 0077 nur **€ 119,90**

H: 1000 mm

Art.-Nr.: 5500 0078 nur **€ 139,90**

Anschluss-Set Drainage

Zum Anschluss an den ATB-Universalschacht. Passend für handelsübliche Drainagerohre.

2-fach

Art.-Nr.: 2000 0133 nur **€ 74,90**

3-fach

Art.-Nr.: 2000 0132 nur **€ 94,90**

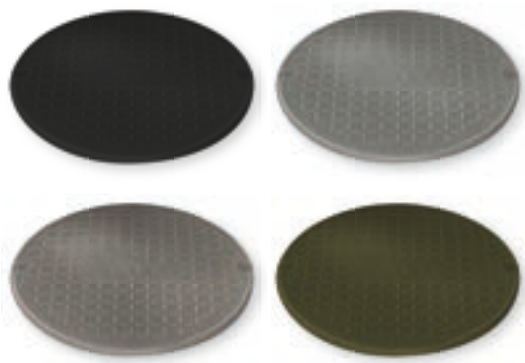

Deckel für ATB-Universalschacht DN 400

Begehbarer Deckel, max. 125 kg Tragkraft

Schwarz

Art.-Nr.: 2000 0128 nur **€ 49,00**

Steingrau

Art.-Nr.: 2000 0129 nur **€ 79,00**

Granit

Art.-Nr.: 2000 0131 nur **€ 79,00**

Olivgrün

Art.-Nr.: 2000 0130 nur **€ 79,00**

Gussabdeckung DN 400

- Alternative begehbare (A15) Abdeckung für den ATB-Universalschacht
- Sicherung des Deckels über Schraube möglich
- Ohne Lüftungsöffnungen

Art.-Nr.: 2000 0134 nur **€ 79,00**

Gussabdeckung DN 400

- Alternative befahrbare (B125) Abdeckung für den ATB-Universalschacht
- Ohne Lüftungsöffnungen
- Achtung: Speditionsfracht!

Art.-Nr.: 2000 0135 nur **€ 179,00**

PE-Pumpenschacht

Der Pumpenschacht ist ein Behälter mit einem Durchmesser von 300 mm und einem Volumen von ca. 20 Litern, der innerhalb der Anlage befestigt wird. In den Behälter wird eine Tauchpumpe mit Schwimmerschalter platziert (Verty NOVA 200M oder 400M).

An den Schacht können Verdichter-, SBR- und Durchlaufanlagen angeschlossen werden, um das gereinigte Abwasser auf ein höheres Niveau zu fördern. Bitte beachten Sie dabei die Förderkennlinien der eingesetzten Pumpe.

Da der Behälter im Betrieb einen Auftrieb von bis zu 30 kg hat, muss er mit den mitgelieferten Schrauben und Schellen sorgfältig an der Außen- oder Trennwand der Anlage befestigt und gesichert werden (siehe Einbauanleitung).

PE-Pumpenschacht Ø 300 mm, Volumen ca. 20 l

Art.-Nr.: 2000 0075 nur **€ 219,90**

PE-Pumpenschacht Ø 300 mm, Volumen ca. 20 l, inkl. Verty NOVA 200M

Art.-Nr.: 9999 0022 nur **€ 399,90**

Ablaufschikane/ Tauchwand aus Kunststoff

Besonders geeignet für die Sanierung alter Mehrkammergruben oder für die Umrüstung zu vollbiologischen Kleinkläranlagen.

Höhe 32 cm

Art.-Nr.: 7650 0103 nur **€ 26,90**

Höhe 50 cm

Art.-Nr.: 7650 0104 nur **€ 38,90**

Höhe 82 cm

Art.-Nr.: 7650 0105 nur **€ 59,90**

Füllstandsmessgerät

- Ultraschalltechnik
- Messentfernung bis zu 150 Metern
- Inhaltsanzeige in 10 Teilcodierungen (Messung in 10% Schritten) sowie Liter- und %-Angabe
- Optische und akustische Signalgebung bei Tankinhalt weniger als 5%
- Sender für Installation im Übergang von Behälter zu Domschacht (nicht geeignet für aQuiri®rain FT)
- Steckdosentaugliches Empfangsgerät für Regenwasser- und Abwasserbehälter

Art.-Nr.: 6500 0006 nur **€ 278,00**

Einzelpumpstation PKS-B 800-32

Anschlussfertige Pumpstation. Allgemeine bauaufsichtliche Zulassung (Z-42.1-431). Begehbar Klasse A. Korrosionsbeständige Einbauteile.

Lieferumfang:

- JP09475 Kunststoffschacht
- JP42766 Multicut-Pumpe UFK 20/2 M, Ex
- JP43160 Steuerung Basic-Logo AD46EXM,TLS
- JP44855 Zub. Druckrohreinheit Multicut
- JP44791 Göbeldeckel PKS-B, Kl. A

Art.-Nr.: 0014 0005 nur **€ 3.190,00**

Doppelpumpstation PKS-A 800-D32

Anschlussfertige Pumpstation. Allgemeine bauaufsichtliche Zulassung (Z-42.1-431). Begehbar Klasse A. Korrosionsbeständige Einbauteile.

Lieferumfang:

- 1 x JP09475 Kunststoffschacht
- 2 x JP42766 Multicut-Pumpe UFK 20/2 M, Ex
- 1 x JP43166 Steuerung Basic-Logo
- 1 x JP42227 S-Zub. Druckrohreinheit D Multicut
- 1 x JP44791 Göbeldeckel PKS-B, Kl. A

Art.-Nr.: 0014 0008 nur **€ 5.290,00**

ATB-Pumpstation mit Schneidradpumpe 230 V

NEU

Vormontiert und bestehend aus:

- ATB-Universalschacht
- DAB Grinder 1000 M-A, 230 V
- Separater Schwimmerschalter
- Druckrohr mit Rückschlagklappe und Befestigungsschelle
- Druckabgang DN 50, außerhalb des Schachtes
- 10 m Anschlusskabel für Pumpe und Schwimmerschalter
- Gewicht: ca. 65 kg
- Versand nur 1 Stk. pro Palette / Spedition
- Schwarzer PE-Deckel

Art.-Nr.: 2000 0143 nur **€ 1.720,00**

Hinweis:
Technische Datenblätter der Pumpen finden Sie in der Rubrik „Datenblätter“.

Dichtheitsprüfsystem für Kleinkläranlagen

- Aquametrics BPS03 Komplettset
- Zur Dichtheitsprüfung von Kleinkläranlagen und Abwassersammelgruben
- Dichtheitsprüfsystem und Wasser-Pegelprüfung (Wasserfüllprobe, Pegelmessung)
- Gemäß: DIN 1986-30:2012-02, DIN EN 12566, DIN 4261-1
- Pegelsonde als kapazitiver Transmitter
- Hochwertige Keramikmesszelle mit Druck und Temperaturkompensation
- Druckbereich 0-30 mbar, Überlast 150 mbar, FS 10mbar +-0,1% FS
- Gehäuse: PVC, IP 68
- Kabellänge: 5m
- Lieferumfang:
  Dreibein aus Aluminium mit Dreifachhöhenverstellung, Kunststoffverschraubung M50 zur Sondenverstellung, Prüfsonde im Kunststoffkoffer, PVC-Kunststoffrohr DN40 zur Aufnahme der Prüfsonde 2x1,25m mit Verbindungskupplung
- Software AquaDP als Einzelplatzversion.
  Als Teilsoftware Modul zur Prüfung von: Kleinkläranlagen, Abwassersammelgruben nach gültigen DIN Normen.
  Einfache Software zur Datenerfassung aller prüfrelevanten Daten, mit verwertbarem Protokoll als Ausdruck oder pdf-Datei.
  Einfügen von Bildern ins Protokoll möglich.

Art.-Nr.: 9900 0318 nur **€ 5.980,00**

Messgerät zur Dichtheitsprüfung mit Luft

Aquametrics RPS03 Solo

Messgerät zur Dichtheitsprüfung von Rohrleitungen und Schächten als Überdruck- und Unterdruckprüfung. Zur Muffenprüfung und Unterdruckprüfung von Schächten.
Als Erweiterung bzw. Ergänzung von vorhandenen Prüfblasen.

Technische Daten:

- Messbereich: -1000 mbar / +1000 mbar
- Betriebszeit: max. 38 Stunden
- Datenspeicherung: Micro SD-Karte, max 16 GB
- Datenlogger: 1-999 Sekunden, Intervall frei wählbar
- Schnittstellen: Bluetooth Smart, Micro SD-Kartenslot
- Versorgungsspannung: Lithium-Ionen Akku oder Netzteil
- Gewicht: 250 g
- Maße: B x H x T: 66 x 143 x 37 mm

Lieferumfang:

- Messgerät mit Netzteil und Datenkabel
- Bluetooth dongle
- Geräteschutzhülle mit Magnet
- Software auf USB-Speicherkarte
- Alu-Transportkoffer

Art.-Nr.: 9900 0320 nur **€ 3.579,00**

Dichtheitsprüfsystem mit Luft

Aquametrics RPS03 Komplettset.
Zur Dichtheitsprüfung gemäß DIN EN 1610 Luft
Bestehend aus:

- 1x hochwertigem Hausanschluss-Prüfsystem mit Prüf-Dichtkissen Typ PDK 10/20 HA Flex
- Rohr-Dichtkissen Typ RDK 8/15 und RDK 15/20
- Y-Verteiler, Bajonett-Blindkupplung
- Absperrorgan Bajonettkupplung
- Kunststoff-Transportkoffer (Transportroller optional)
- Metall-Standfusspumpe mit Manometer
- 1x Handmessgerät RPS02
- 1x USB-Anschlusskabel
- 1x Kunststoffkoffer für Handmessgerät
- 1x Prüf- und Messschlauch 9 mm, Länge 6 m
- 1x Software AquaDP als Teilsoftware mit dem Modul zur Dichtheitsprüfung „Luft" mit Protokollierung der Prüfung, Datenerfassung und Ganglinie zum Ausdrucken / als pdf-Datei

Art.-Nr.: 9900 0319 nur **€ 7.190,00**

Rohrdichtkissen UK 10/15

Diese Dichtkissen eignen sich für besondere Einsatzbedingungen z.B. in Kanalanschlüssen. Neben der Abdichtung von Rohren werden sie auch bei Dichtheitsprüfungen von neu verlegten bzw. sanierten Rohrleitungen eingesetzt.

Die Dichtkissen sind aus hochwertigem Kautschukmaterial mit Gewebeeinlage hergestellt. Alle Metallteile sind korrosionsbeständig.

- Rohrdurchmesser: 100-150 mm
- Betriebsdruck: 2,5 bar
- Prüfdruck: 3,3 bar
- Gegendruck: 0,5 bar
- Durchmesser: 90 mm
- Zylinderlänge: 160 mm
- Gesamtlänge: 220 mm
- Gewicht: 0,7 kg

Art.-Nr.: 9900 0321 nur **€ 238,00**

Rohrdichtkissen UK 15/20

Diese Dichtkissen eignen sich für besondere Einsatzbedingungen z.B. in Kanalanschlüssen. Neben der Abdichtung von Rohren werden sie auch bei Dichtheitsprüfungen von neu verlegten bzw. sanierten Rohrleitungen eingesetzt.

Die Dichtkissen sind aus hochwertigem Kautschukmaterial mit Gewebeeinlage hergestellt. Alle Metallteile sind korrosionsbeständig.

- Rohrdurchmesser: 150-200 mm
- Betriebsdruck: 2,5 bar
- Prüfdruck: 3,3 bar
- Gegendruck: 0,5 bar
- Durchmesser: 140 mm
- Zylinderlänge: 220 mm
- Gesamtlänge: 280 mm
- Gewicht: 1,3 kg

Art.-Nr.: 9900 0322 nur **€ 362,00**

Einfach-Steuerorgan 2,5 bar

- Fitting-Schaltung zur Befüllung von Absperrblasen und Rohrdichtkissen
- Mit analogem Manometer
- Überdruckventil 2,5 bar
- 2 x Anschluss Stecknippel

Art.-Nr.: 9900 0323 nur **€ 210,00**

Füllschlauch 2,5 bar

- Füllschlauch zur Luftbefüllung von Rohrdichtkissen
- Version 2,5 bar Betriebsdruck
- Mit Messingkupplung und Stecknippel
- Farbe: blau

5 m

Art.-Nr.: 7810 0064 nur **€ 104,00**

10 m

Art.-Nr.: 7810 0065 nur **€ 130,00**

Teleskop Messlatte 5 m

- Zur Höhenbestimmung von Schächten und Behältern
- Messbereich bis 5 Meter
- Auflösung der Skala in mm
- Einfache Handhabung
- Schnelle Reinigung
- Inklusive Transporttasche

Art.-Nr.: 9900 0328 nur **€ 169,00**

Sondenkabelverlängerung für Messgeräte BPS01 und BPS02

- Hochwertige Kabelverlängerung für die Messsysteme BPS01und BPS02
- Mit Stecker, Buchse und Schutzkappen
- 10 m Kabel

Art.-Nr.: 9900 0324
nur **€ 280,00**

Sondenkabelverlängerung / Trommel

- Hochwertige Kabelverlängerung für die Messsysteme BPS01 und BPS02
- Mit Stecker, Einbaubuchse und Schutzkappen
- Länge: 25 m

Art.-Nr.: 9900 0325
nur **€ 640,00**

Messzylinder mit Dreibeinstativ

- Freispiegelbehälter als Prüfzylinder als Ergänzung zum Prüfen von Rohrleitungen mit Wasser nach DIN EN 1610, DIN 1986-30
- Dreibeinstativ zweiteilig
- Prüfzylinder abnehmbar durch Stecksystem
- Prüfzylinder mit Skalierung
- Außendurchmesser: 100 mm
- Innendurchmesser: 94 mm
- 2 Stück GK Schlauchanschluss

Art.-Nr.: 9900 0327 nur **€ 640,00**

Software AquaDP GI

Softwaremodul als Teilsoftware und Einzelplatzversion zum Prüfen von Abscheideranlagen nach DIN 1999-100 als Regelfallprüfung und DIN 4040

Art.-Nr.: 9900 0330 nur **€ 1.200,00**

Standfußpumpe mit Manometer

- Zum schnellen Füllen von Absperrblasen
- Inklusive Adapter auf Druckluftanschluss, Kupplungsteil
- Passend zum Füllorgan 2,5 bar
- Fussplatte und Kolben aus Metall

Art.-Nr.: 9900 0326 nur **€ 118,00**

Abbildung ähnlich

Tablet

- Tablet als echte Outdoorlösung, zum schnellen und einfachen Prüfen mit der Software AquaDP
- Dank integrierter Kamera lassen sich Bilder einfach ins Prüfprotokoll einfügen
- Displaygröße*
- Prozessor*
- WLAN*
- Bluetooth*
- Festplatte*
- Netzteil*
- Netzkabel: Europäisch 230V
- Akku*
- Mini-Card
- USB 2.0-Schnittstellenanschluss
- Betriebssystem*
- Integrierte Kamera
- 1 Jahr Garantie / Gewährleistung
- Inklusive hochwertiger Schutzhülle gegen Staub u. Spritzwasser
- Seiten und Rückteil vollgummiert

Art.-Nr.: 9900 0329 Preis auf Anfrage

* Spezifikationen je nach Hersteller.

Notizen

Tauchmotorpumpen ATB*lift* 1, ATB*lift* 2, ATB*lift* 2S

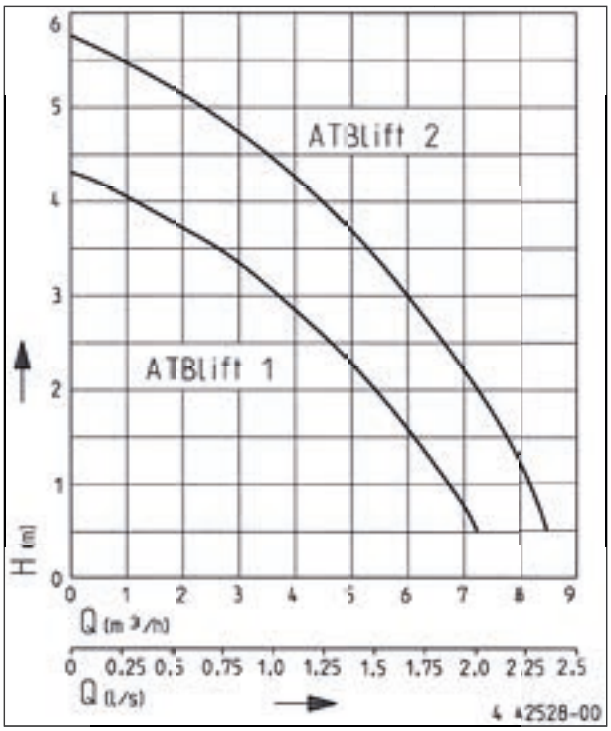

Maße (mm):

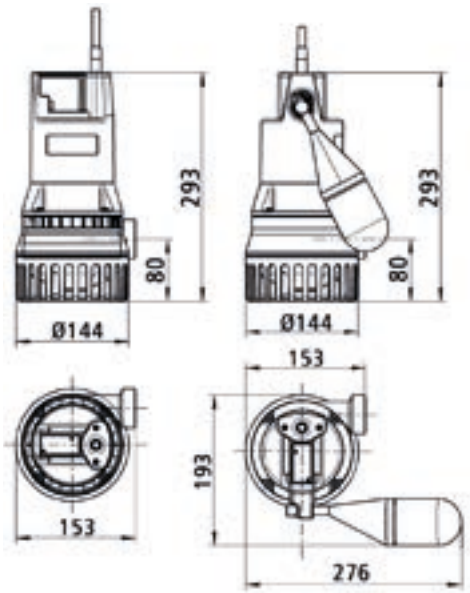

Konstruktionsänderungen vorbehalten Leistungstoleranz nach ISO 9906
Entsprechend DIN EN 12056 muss die Mindestfließgeschwindigkeit in der Druckleitung 0,7 m/s betragen. Diese Vorgabe ist als Einsatzgrenze im Q-H-Diagramm eingezeichnet.

Typ	Größte Höhe x Breite	Druck-stutzen	freier Druchgang	Leitungs-qualität	Leitungslänge	Gewicht ca.
ATBlift 1 ohne Schaltung	293 x 167 mm	1¼"	10/15 mm	HO7RN-F-3G1,0	10 m	4,2 kg
ATBlift 1 mit Schaltautomatik	293 x 276 mm	1¼"	10/15 mm	HO7RN-F-3G1,0	10 m	4,4 kg
ATBlift 2 ohne Schaltung	293 x 167 mm	1¼"	10/15 mm	HO7RN-F-3G1,0	10 m	4,2 kg
ATBlift 2 S mit Schaltautomatik	293 x 276 mm	1¼"	10/15 mm	HO7RN-F-3G1,0	10 m	4,4 kg
ATBlift 2 ohne Schaltung	293 x 167 mm	1¼"	10/15 mm		ohne Leitung	3,0 kg
ATBlift 2 S mit Schaltautomatik	293 x 276 mm	1¼"	10/15 mm		ohne Leitung	3,2 kg

Leistung

Typ	Förderhöhe H [m]	1	2	3	4	5
ATBlift 1	Fördermenge Q [m³/h]	6,8	5,5	3,7	1,2	-
ATBlift 2 (S)	Fördermenge Q [m³/h]	8	7,2	6	4,2	2,2

Elektrische Daten

Typ	Stromart	Spannung Volt	Motorleistung kW P_1	P_2	Drehzahl l/min^{-1}	Strom Ampere	Motorschutz
ATBlift 1	W-Strom	1/N/PE~230	0,25	0,16	2860	1,1	integriert
ATBlift 2 (S)	W-Strom	1/N/PE~230	0,30	0,20	2720	1,3	integriert

Jungpumpen U3K - Kellerentwässerungspumpen

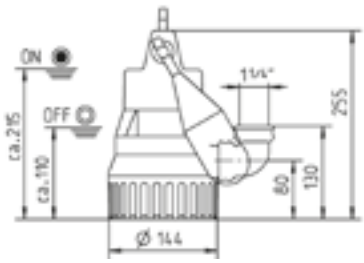

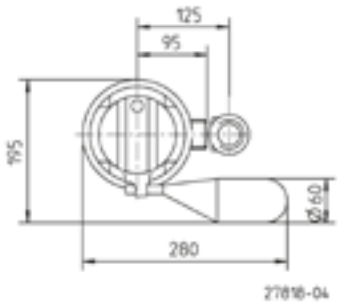

LIEFERUMFANG

Pumpe nach EN 12050 mit Abgangskrümmer 90 Grad, 1 1/4" Innengewinde, Leitung und Schuko-Stecker, Rückschlagklappe

für mobilen Einsatz, Ausführung S mit Schaltautomatik

MECHANISCHE DATEN

Pumpe	vertikal einstufig	Welle	Edelstahl
Freier Durchgang	10 mm	Laufrad	Freistromrad, GFK
Lager	Kugellager, fettgeschmiert	Motorgehäuse	Edelstahl
Dichtung motorseitig	Wellendichtring	Pumpengehäuse	GFK
Ölkammer	ja	Überflutbar	ja
Dichtung mediumseitig	2-fach Wellendichtring	Druckabgang	1 1/4"
Trockenlaufsicher	ja		

ELEKTRISCHE DATEN

Spannung	1/N/PE~230 V	Isolierstoffklasse	B
Motorleistung P1	0,32 kW	Wicklungsthermostat	ja
Motorleistung P2	0,2 kW	Motorschutz	integriert
Strom	1,4 A	Stecker	Schuko
Schutzart	IP 68		

LEISTUNG

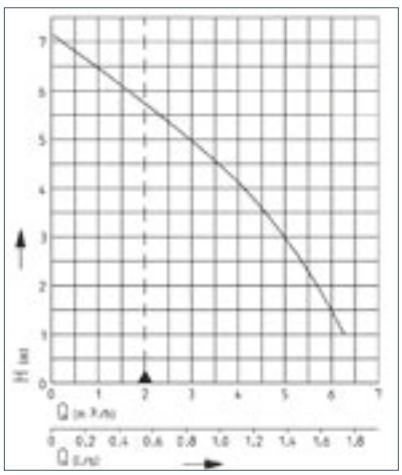

EINSATZ

Die U3K(S) ist eine außerordentlich vielseitige Tauchmotor - pumpe für den stationären und transportablen Einsatz. GID-Technologie für mehr Betriebssicherheit, integrierte Spüleinrichtung zur Reduzierung von Ablagerungen sowie die eingebaute Flachabsaugung zur Beseitigung von Überschwem mungen sind nur einige der innovativen Vorteile dieser Pumpe.

Sie fördert Regenwasser, leicht verschmutztes Wasser und häusliches Abwasser auch aus Haushaltsgeschirrspülern und -waschmaschinen (Kochvorgang).

Typ	Förderhöhe H [m]	1	2	3	4	5	6
U3K/U3KS	Fördermenge Q [m³/h]	6,5	5,5	5,0	4,0	3,0	1,5

Konstruktionsänderungen vorbehalten - Leistungstoleranz nach ISO 9906

Entsprechend EN 12056 muss die Mindestfließgeschwindigkeit in der Druckleitung 0,7 m/s betragen. Diese Vorgabe ist als Einsatzgrenze (gestrichelt) im Q-H-Diagramm einge - zeichnet.

Jungpumpen U3K Spezial - Kellerentwässerungspumpen

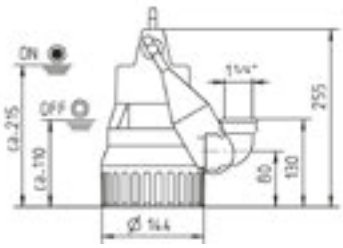

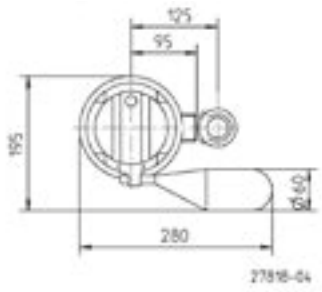

MECHANISCHE DATEN

Pumpe	vertikal einstufig	Welle	Edelstahl
Freier Durchgang	10 mm	Laufrad	Freistromrad, GFK
Lager	Kugellager, fettgeschmiert	Motorgehäuse	Edelstahl
Dichtung motorseitig	Wellendichtring	Pumpengehäuse	GFK
Ölkammer	ja	Überflutbar	ja
Dichtung mediumseitig	SiC Gleitringdichtung	Druckabgang	1 1/4"
Trockenlaufsicher	ja		

ELEKTRISCHE DATEN

Spannung	1/N/PE~230 V	Schutzart	IP 68
Motorleistung P1	0,32 kW	Isolierstoffklasse	B
Motorleistung P2	0,2 kW	Wicklungsthermostat	ja
Strom	1,4 A	Motorschutz	integriert
Adern	3G1,0	Stecker	Schuko

LEISTUNG

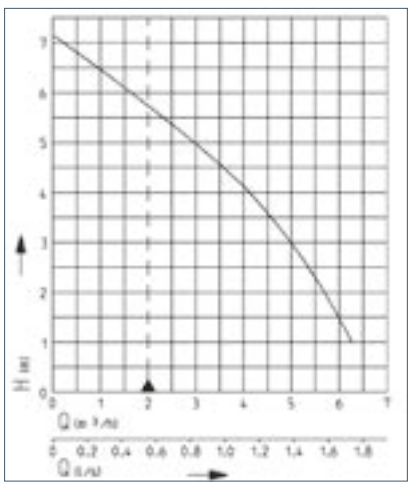

EINSATZ

Die U3K(S) spezial ist eine werkstoffoptimierte Sonderausführung. Dieser Typ eignet sich sowohl für den stationären als auch den transportablen Einsatz und ist in der Lage, auch aggressivere Medien wie z.B. salzhaltiges Wasser aus Enthärtungsanlagen, Brackwasser, Kondensat aus Brennwertgeräten, Silagesaft, Molke oder Flüssigdünger zu fördern.

Typ	Förderhöhe H [m]	1	2	3	4	5	6
U3K-spezial/U3KS-spezial	Fördermenge Q [m³/h]	6,5	5,5	5,0	4,0	3,0	1,5

Konstruktionsänderungen vorbehalten - Leistungstoleranz nach ISO 9906

Entsprechend EN 12056 muss die Mindestfließgeschwindigkeit in der Druckleitung 0,7 m/s betragen. Diese Vorgabe ist als Einsatzgrenze (gestrichelt) im Q-H-Diagramm eingezeichnet.

Tauchmotorpumpen NOVA 180

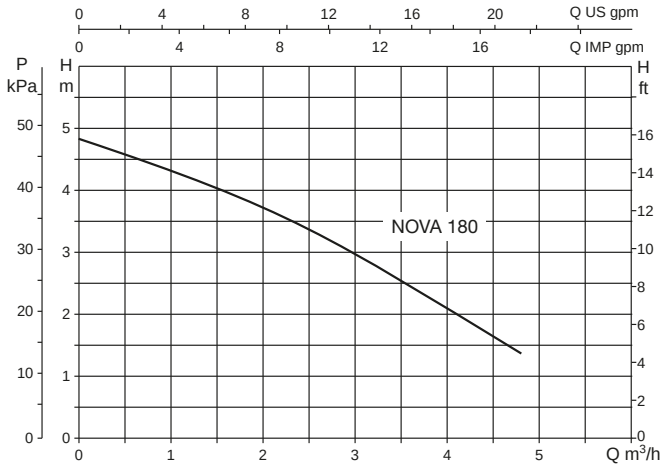

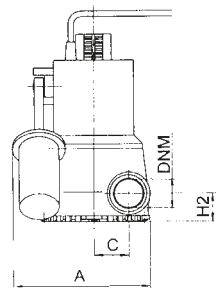

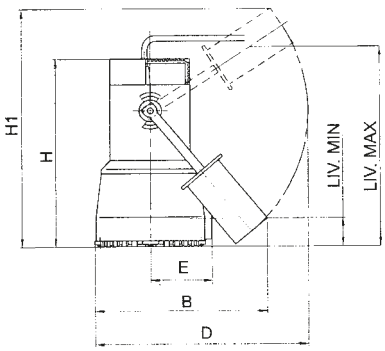

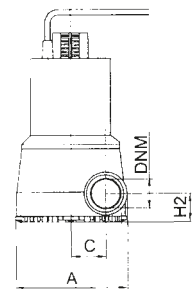

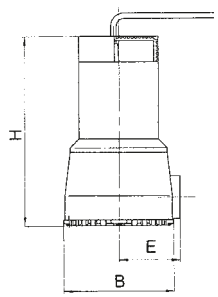

MODELL	A	B	C	D	E	H	H1	H2
NOVA 180 M-A	181	235	46	296	82	253	345	38
NOVA 180 M-NA	148	148	46	-	82	253	-	38
NOVA 180 M-A SV *	181	235	46	296	82	253	345	38
NOVA 180 M-NA SV *	148	148	46	-	82	253	-	38

MODELL	LIV. MIN.	LIV. MAX	DNM	VERPACKUNGSMASSE L/A	L/B	H	VOLUMEN m³	GEWICHT KG
NOVA 180 M-A	77	277	1¼"G	287	202	320	0,019	4,6
NOVA 180 M-NA	-	-	1¼"G	287	202	320	0,019	4,5
NOVA 180 M-A SV *	77	277	1¼"G	287	202	320	0,019	4,6
NOVA 180 M-NA SV *	-	-	1¼"G	287	202	320	0,019	4,5

MODELL	SPANNUNG 50 Hz	P1 MAX W	P2 NENNLEISTUNG KW	PS	In A	KONDENSATOR µF	Vc
NOVA 180 M	1x220-240 V ~	240	0,22	0,3	1,1	8	450
NOVA 180 M SV *	1x220-240 V ~	240	0,22	0,3	1,1	8	450

MODELL	Q	HYDRAULISCHE DATEN (n ~ 2850 1/min)				
	m³/h	0	1,2	2,4	3,6	4,8
	l/min	0	20	40	60	80
NOVA 180 M	H (m)	4,8	4,2	3,5	2,4	1,4
NOVA 180 M SV *						

*** Mit Motorwelle aus rostfreiem Spezialstahl.**

Tauchmotorpumpen NOVA 200

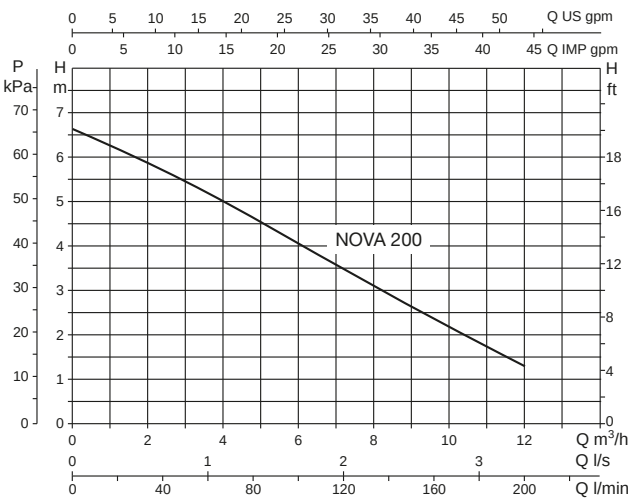

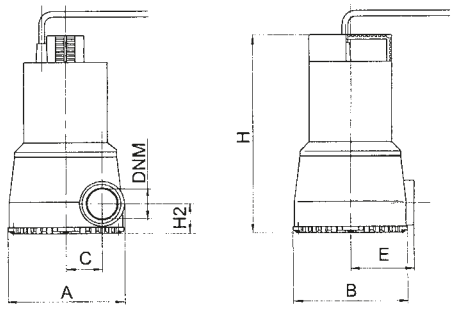

MODELL	A	B	C	E	H	H2	DNM
NOVA 200 M-NA	148	148	46	82	253	38	1¼" G
NOVA 200 M-NA SV *	148	148	46	82	253	38	1¼" G

MODELL	VERPACKUNGSMASSE			VOLUMEN	GEWICHT
	L/A	L/B	H	m³	KG
NOVA 200 M-NA	287	202	320	0,019	4,5
NOVA 200 M-NA SV *	287	202	320	0,019	4,5

MODELL	SPANNUNG 50 Hz	P1 MAX W	P2 NENNLEISTUNG		In A	KONDENSATOR	
			KW	PS		µF	Vc
NOVA 200 M-NA	1x220-240 V ~	350	0,22	0,3	1,5	8	450
NOVA 200 M-NA SV *	1x220-240 V ~	350	0,22	0,3	1,5	8	450

MODELL	Q	HYDRAULISCHE DATEN (n ~ 2850 1/min)						
	m³/h	0	3	4,5	6	7,5	9	12
	l/min	0	50	75	100	125	150	200
NOVA 200 M-NA	H (m)	6,6	5,2	4,6	4	3,2	2,6	1,4
NOVA 200 M-NA SV *								

* Mit Motorwelle aus rostfreiem Spezialstahl.

Tauchmotorpumpen NOVA 300

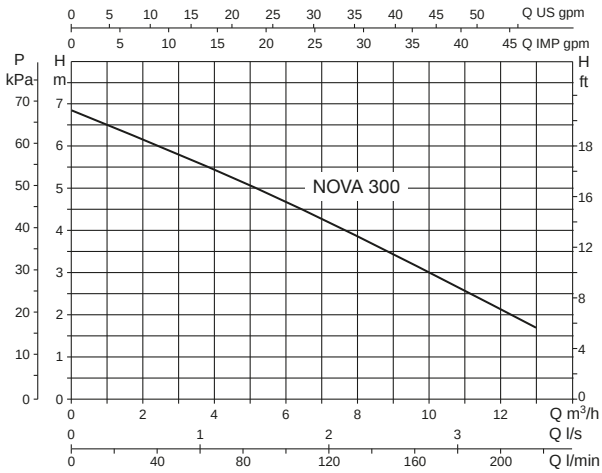

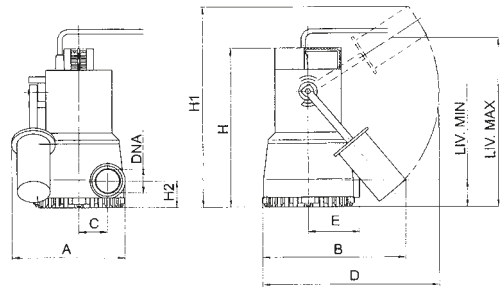

MODELL	A	B	C	D	E	H	H1	H2	LIV. MIN	LIV MAX	DNM
NOVA 300 M-A	181	235	46	296	82	262	354	47	85	285	1¼"G
NOVA 300 M-A SV *	181	235	46	296	82	262	354	47	85	285	1¼"G

MODELL	VERPACKUNGSMASSE			VOLUMEN	GEWICHT
	L/A	L/B	H	m³	KG
NOVA 300 M-A	287	202	320	0,019	4,6
NOVA 300 M-A SV *	287	202	320	0,019	4,6

MODELL	SPANNUNG 50 Hz	P1 MAX W	P2 NENNLEISTUNG		In A	KONDENSATOR	
			KW	PS		µF	Vc
NOVA 300 M-A	**1x220-240 V ~**	350	0,22	0,3	1,5	8	450
NOVA 300 M-A SV *	**1x220-240 V ~**	350	0,22	0,3	1,5	8	450

MODELL	Q	HYDRAULISCHE DATEN (n ~ 2850 1/min)								
	m³/h	0	3	4,5	6	7,5	9	10,8	12	13,02
	l/min	0	50	75	100	125	150	180	200	217
NOVA 300 M-A	H (m)	6,8	5,6	5,1	4,6	4	3,4	2,7	2,2	1,7
NOVA 300 M-A SV *										

*** Mit Motorwelle aus rostfreiem Spezialstahl.**

Tauchmotorpumpen NOVA 600

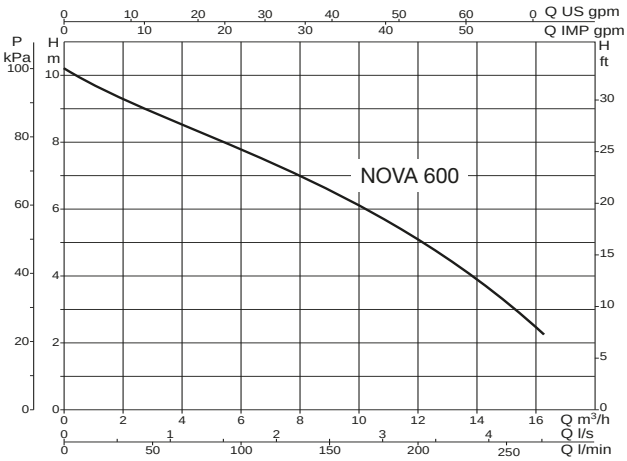

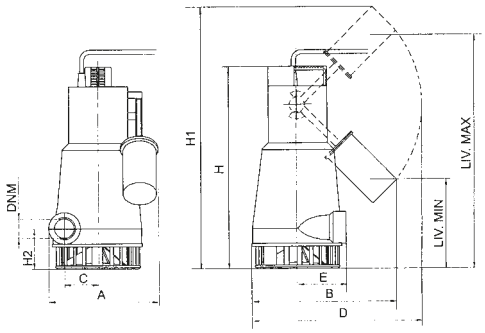

MODELL	A	B	C	D	E	H	H1	H2	LIV. MIN	LIV MAX	DNM
NOVA 600 M-A	193	235	56	296	90	368	443	73	190	390	1¼"G
NOVA 600 (M-T)-NA	162	167	56	-	90	368	-	73	-	-	1¼"G
NOVA 600 M-A SV *	193	235	56	296	90	368	443	73	190	390	1¼"G
NOVA 600 (M-T)-NA SV *	162	167	56	-	90	368	-	73	-	-	1¼"G

MODELL	VERPACKUNGSMASSE			VOLUMEN	GEWICHT
	L/A	L/B	H	m³	KG
NOVA 600 M-A	287	202	431	0,025	7,0
NOVA 600 (M-T)-NA	287	202	431	0,025	6,7
NOVA 600 M-A SV *	287	202	431	0,025	7,0
NOVA 600 (M-T)-NA SV *	287	202	431	0,025	6,7

MODELL	SPANNUNG 50 Hz	P1 MAX W	P2 NENNLEISTUNG		In A	KONDENSATOR	
			KW	PS		µF	Vc
NOVA 600 M	1x220-240 V ~	800	0,55	0,75	3,4	14	450
NOVA 600 T	3x400 V ~	800	0,55	0,75	1,6	-	-
NOVA 600 M SV *	1x220-240 V ~	800	0,55	0,75	3,4	14	450
NOVA 600 T SV *	3x400 V ~	800	0,55	0,75	1,6	-	-

MODELL	Q	HYDRAULISCHE DATEN (n ~ 2850 1/min)								
	m³/h	0	3	4,5	6	7,5	9	12	15	16,2
	l/min	0	50	75	100	125	150	200	250	270
NOVA 600 M	H (m)	10,2	8,9	8,3	7,8	7,2	6,6	5,0	3,1	2,3
NOVA 600 T										
NOVA 600 M SV *										
NOVA 600 T SV *										

*** Mit Motorwelle aus rostfreiem Spezialstahl.**

Tauchmotorpumpen NOVA UP

MODELL	ELEKTRISCHE DATEN				
	SPANNUNG 50 HZ	P1 MAX kW	P2 NENNLEISTUNG kW	P2 NENNLEISTUNG PS	In A
NOVA UP 180 M-NA	1X220-240 V~	0,26	0,12	0,16	1,2
NOVA UP 300 M-A	1X220-240 V~	0,38	0,21	0,28	1,5
NOVA UP 300 M-NA	1X220-240 V~	0,38	0,21	0,28	1,5
NOVA UP 600 M-A	1X220-240 V~	0,77	0,52	0.69	3,5
NOVA UP 600 M-NA	1X220-240 V~	0,77	0,52	0.69	3,5

MODELL	HYDRAULISCHE DATEN													
	Q=m³h	0	1	2	3	4,5	5	6	7	7,5	9	10	12	13,5
	Q=l/min	0	16,6	33,3	50	75	83,3	100	116,6	125	150	166,6	200	225
NOVA UP 180 M-NA	H (m)	5,4	4,6	3,9	3,2	2,2	1,8	1,1	0,4					
NOVA UP 300 M-A		7,6	6,9	6,25	5,6	4,7	4,4	3,6	2,8	2,3	1			
NOVA UP 300 M-NA		7,6	6,9	6,25	5,6	4,7	4,4	3,6	2,8	2,3	1			
NOVA UP 600 M-A		9,8	9,4	9	8,5	7,7	7,4	6,8	6,2	5,9	4,7	3,9	2	0,3
NOVA UP 600 M-NA		9,8	9,4	9	8,5	7,7	7,4	6,8	6,2	5,9	4,7	3,9	2	0,3

MODELL	DNM	KABEL	GEWICHT KG	MENGE PRO PALETTE
NOVA UP 180 M-NA	1" ¼	10 m	5,1	39
NOVA UP 300 M-A	1" ¼	10 m	5,8	39
NOVA UP 300 M-NA	1" ¼	10 m	5,6	39
NOVA UP 600 M-A	1" ¼	10 m	7,3	26
NOVA UP 600 M-NA	1" ¼	10 m	7,1	26

A= automatisch mit Schwimer / NA= nicht automatisch ohne Schwimer

Tauchmotorpumpen VERTY NOVA

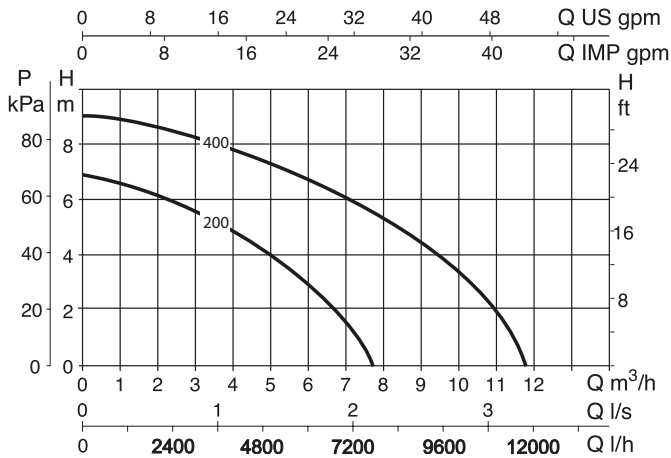

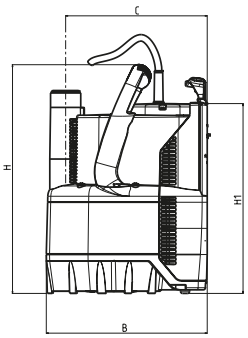

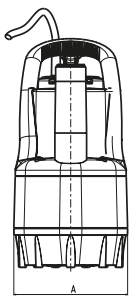

MODELL	A	B	C	øD	H	H1	VERPACKUNGS VOLUMEN / m³	GEWICHT Kg
VERTY NOVA 200 M	158	225	200	33	400	265	0,012	4,2
VERTY NOVA 400 M	158	225	200	33	400	265	0,013	5,1

MODELL	SPANNUNG 50 Hz	P2 NENNLEISTUNG kW	P2 NENNLEISTUNG PS	Ø	KABELLÄNGE m.	Q m³/h	H m
VERTY NOVA 200 M	1 x 230 V	0,2	0,28	11/4"	10	0,5-6,6	6,1-1,3
VERTY NOVA 400 M	1 x 230 V	0,4	0,55	11/4"	10	0,5-10,8	8,8-1,4

MODELL EINPHASIG	Q m³/h l/min	0 0	1 16,6	2 33,3	3 50	4,5 75	5 83,3	6 100	7 116,6	7,5 125	9 150	10 166,6	12 200
VERTY NOVA 200	H(m)	6,9	6,5	6	5,8	4,5	4	3	1,8				
VERTY NOVA 400		9	8,8	8,5	8,1	7,8	7	6,7	1,8	5,7	4,2	3,5	

Tauchmotorpumpe NOVAQUA 180

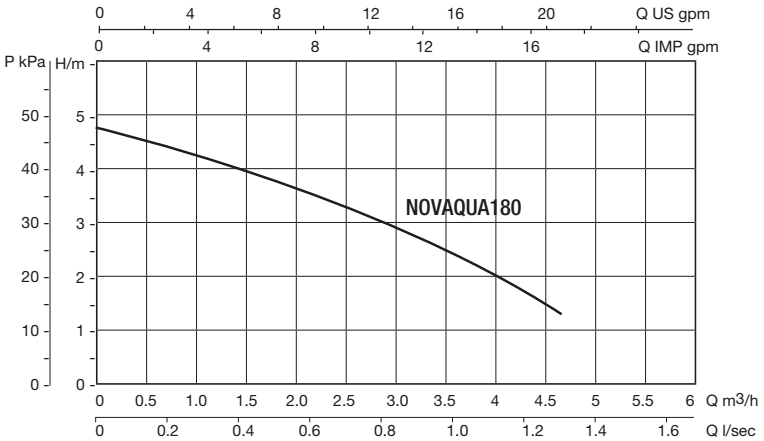

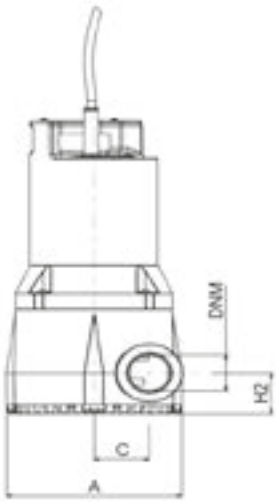

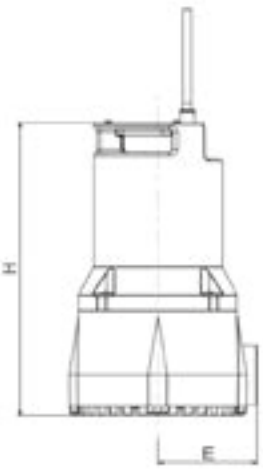

MODELL	A	C	E	H	H2
NOVAQUA 180	148	46	82	276	38

MODELL	DNM	VERPACKUNGSMAßE			GEWICHT
		L/A	L/B	H	Kg
NOVAQUA 180	1" ¼ G	255	190	308	4,6

MODELL	SPANNUNG	P1 MAX	P2 NENNLEISTUNG		AMPERE
	50hz	W	kW	HP	A
NOVAQUA 180	220-240 V	223	0,21	0,28	1

MODELL	Ø ANSAUGUNG	KABEL	FREIER DURCHGANG	FÖRDERHÖHE MAX	MIN
			mm	m	m
NOVAQUA 180	1"¼	H07RN8-F	5	4,8	1,4

Stand: ATBSHOP-Katalog 2019/2020. Alle Angaben ohne Gewähr.

Tauchmotorpumpen FEKA 600

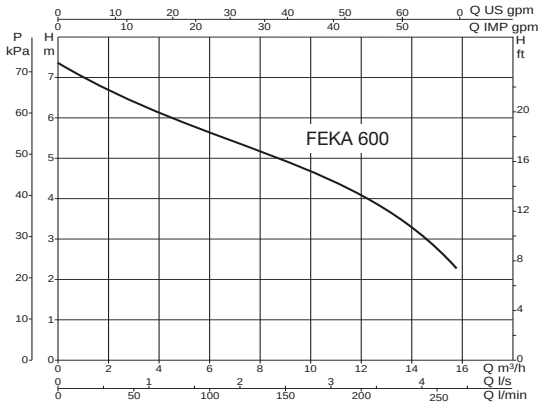

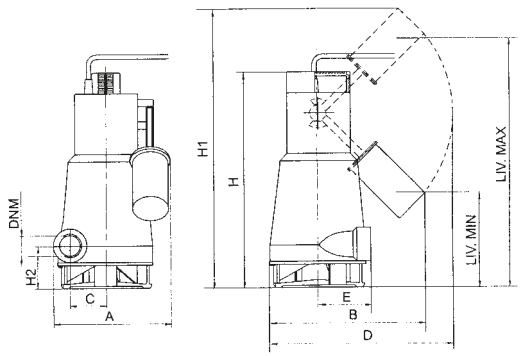

MODELL	A	B	C	D	E	H	H1	H2
FEKA 600 M-A	193	235	56	296	90	368	443	73
FEKA 600 (M-T)-NA	162	167	56	-	90	368	-	73
FEKA 600 M-A SV *	193	235	56	296	90	368	443	73
FEKA 600 (M-T)-NA SV *	162	167	56	-	90	368	-	73

MODELL	LIV. MIN	LIV MAX	DNM	VERPACKUNGSMASSE			VOLUMEN	GEWICHT
				L/A	L/B	H	m³	KG
FEKA 600 M-A	190	390	1¼"G	287	202	431	0,025	7,0
FEKA 600 (M-T)-NA	-	-	1¼"G	287	202	431	0,025	6,7
FEKA 600 M-A SV *	190	390	1¼"G	287	202	431	0,025	7,0
FEKA 600 (M-T)-NA SV *	-	-	1¼"G	287	202	431	0,025	6,7

MODELL	SPANNUNG 50 Hz	P1 MAX W	P2 NENNLEISTUNG		In A	KONDENSATOR	
			KW	PS		µF	Vc
FEKA 600 M-A	1x220-240 V ~	1000	0,55	0,75	4,3	14	450
FEKA 600 (M-T)-NA	3x400 V ~	970	0,55	0,75	1,7	-	-
FEKA 600 M-A SV *	1x220-240 V ~	1000	0,55	0,75	4,3	14	450
FEKA 600 (M-T)-NA SV *	3x400 V ~	970	0,55	0,75	1,7	-	-

MODELL	Q	HYDRAULISCHE DATEN (n ~ 2850 1/min)								
	m³/h	0	3	4,5	6	7,5	9	12	15	15,9
	l/min	0	50	75	100	125	150	200	250	265
FEKA 600 M-A	H (m)	7,45	6,45	6,10	5,70	5,35	4,95	4,10	2,80	2,20
FEKA 600 (M-T)-NA										
FEKA 600 M-A SV *										
FEKA 600 (M-T)-NA SV *										

* Mit Motorwelle aus rostfreiem Spezialstahl.

Tauchmotorpumpen FEKA VX 750

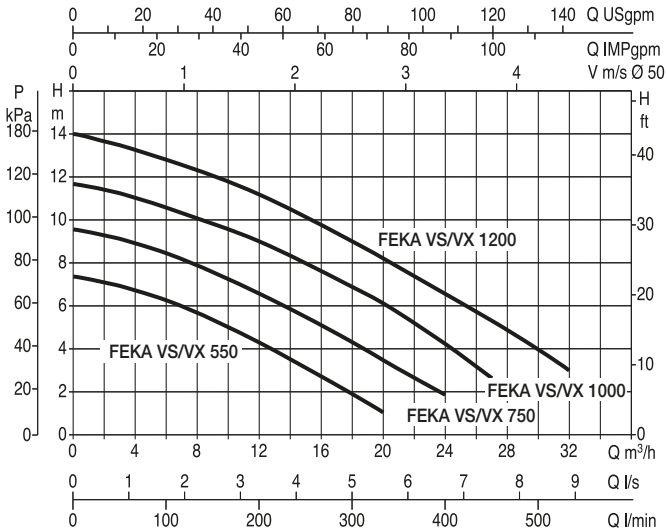

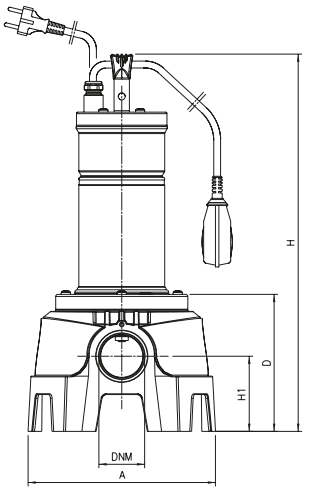

MODELL	A	D	H	H1	Ø DNM	VERPACKUNGSMAßE L/A	L/B	H	VOL m³	GEWICHT Kg
FEKA VX 750	245	179	498	98	2"F	360	600	320	0,069	17,9

MODELL	SPANNUNG 50 HZ	ELEKTRISCHE DATEN P1 max W	P2 NENNLEISTUNG kW	PS	In A	KONDENSATOR µF	VC
FEKA VS/VX 750 M-NA	1x220-240 V~	1111	0,75	1	5,13	20	450
FEKA VS/VX 750 M-A							

MODELL	HYDRAULISCHE DATEN m³/h	0	3	6	12	18	20	24	27	32
	l/min	0	50	100	200	300	333	400	450	533
FEKA VS/VX 750 M-NA										
FEKA VS/VX 750 M-A		9,6	9,2	8,5	6,7	4,3	3,5	1,9	-	-

Stand: ATBSHOP-Katalog 2019/2020. Alle Angaben ohne Gewähr.

Tauchmotorpumpen DRENAG

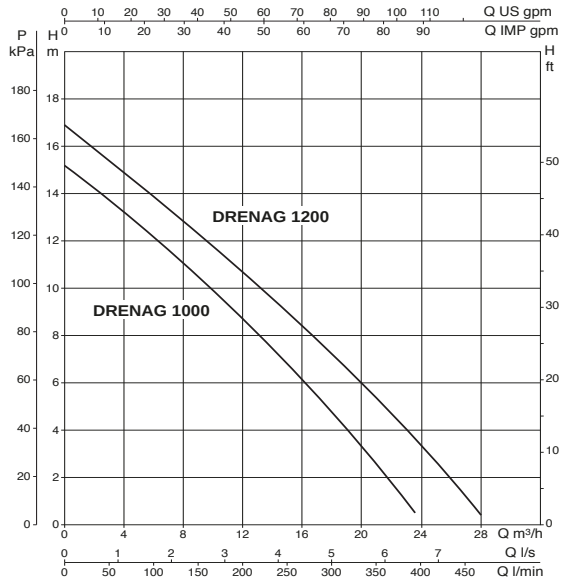

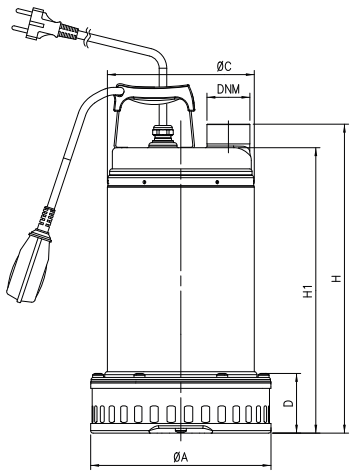

MODELL	ØA	ØC	D	H	H1	Ø DNM				
DRENAG 1000	215	175	71	413	385	1" ½ F	240	600	250	0,034

MODELL	ABM.DER VERPACKUNG			VOL	BRUTTO GEW.
	L/A	L/B	H	m^3	Kg
DRENAG 1000	240	600	250	0,034	17

MODELL	SPANNUNG 50 Hz	ELEKTRISCHE DATEN					
		P1 max	P2 Nennleistung		In	KONDENS.	
		W	kW	PS	A	µF	Vc
DRENAG 1000	1 x 220-240 V ~	1290	1	1,36	6	25	450
	3 x 400 V ~	1180	1	1,36	2,43	-	-

MODELL	HYDRAULISCHE DATEN (N=2800 1/min)									
	m^3/h	0	3	6	9	12	15	18	21	23,5
	l/min	0	50	100	150	200	250	300	350	392
DRENAG 1000	H (m)	15,3	13,7	12,1	10,5	8,7	6,8	4,7	2,4	0,5

465

Tauchmotorpumpen OPTIMA

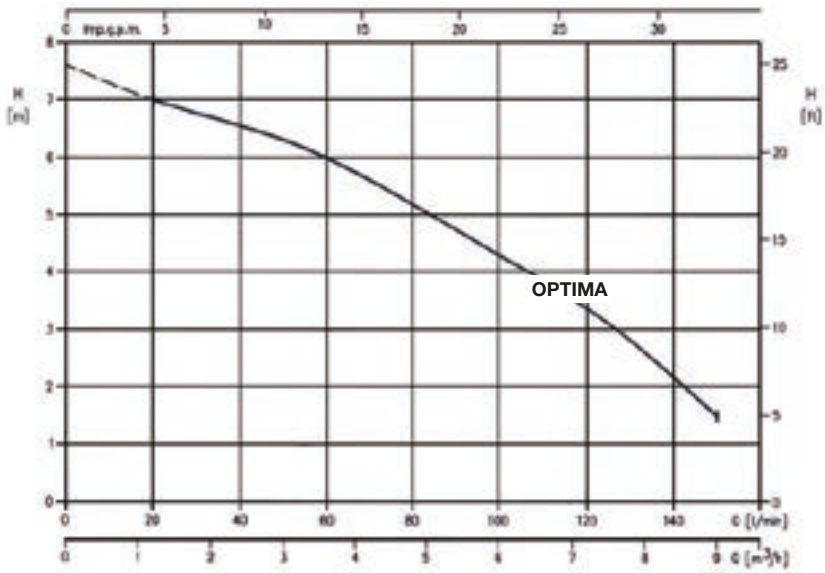

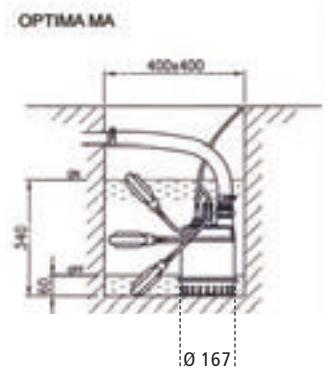

Type **Wechselstrom**	Leistung **kW**	Leistungsaufnahme **kW**	Kondensator **µF**
1~230V		1~230V	1~230V
OPTIMA MA	0,25	0,43	8,0
OPTIMA M	0,25	0,43	8,0

Type **Wechselstrom**	Stromaufnahme **A**	Anschluss **IG**	Korngröße **mm**
1~230V	1~230V		max.
OPTIMA MA	1,9	1¼"	10
OPTIMA M	1,9	1¼"	10

Technische Merkmale

Förderdaten

Fördermedium: Schmutzwasser
klares Wasser *(OPTIMA MS)*
Temperatur: max. 50°C
Eintauchtiefe: max. 5 m
Festkörpergröße: max. 10 mm

Konstruktion

Laufrad: offenes Mehrschaufelrad
Wellendichtung: Gleitringdichtung in Ölvorlage mit zusätzlichem Wellendichtring
Lagerung: abgedichtete Kugellager

Werkstoffe

Außengehäuse: Edelstahl 1.4301
Pumpengehäuse: Edelstahl 1.4301
Saugkorb: Edelstahl 1.4301
Laufrad: Kunststoff, GFK
Pumpenwelle: Edelstahl 1.4305
Wellenschutzhülse: Edelstahl 1.4305 mit Keramikbeschichtung
Gleitringdichtung: Kohle/Keramik
O-Ringe: NBR
Wellendichtring: NBR
Dichtungsträger: Edelstahl 1.4301
Lagerträger: Aluminium
Kabeleinführung: Kunststoff, GFK

Anschlussmaße

Druckstutzen: 1¼"IG

Jungpumpen - Multicut Abwasserpumpen

- Schneidrotor mit Rührwirkung
- Steckbare Kabelverbindung
- Außenliegendes, nachstellbares Schneidwerk
- Kontrollierbare Ölkammer
- Drehrichtungsunabhängige, SiC-Gleitringdichtung
- Längswasserdicht vergossene, Leitungseinführung
- Eingebauter Motorschutz

EINSATZ

Tauchpumpen mit dem Schneidsystem Multicut werden stationär in Druckentwässerungssystemen zur Entsorgung zersiedelter Gebiete oder von Einzelhäusern eingesetzt. Sie sind für die Förderung von häuslichen Abwässern mit den üblichen Beimengungen (wie in DIN 1986-3 festgelegt) geeignet.

Zur Förderung aus Schächten, die mit dem öffentlichen Kanalnetz verbunden sind, müssen ex-geschützte Tauchpumpen eingesetzt werden. Bedingt durch das vorgeschaltete Schneidsystem darf die Druckleitung ab DN 32 ausgelegt – ohne Schneidsystem min. DN 80 – und geländeparallel verlegt werden.

Betriebsarten bis 40°C Förderguttemperatur

Motor eingetaucht: Dauerbetrieb (S1)

Motor aufgetaucht: Aussetzbetrieb (S3) (z.B. 20% = 2 min Betrieb, 8 min Pause)

Das außenliegende Schneidsystem Multicut gewährleistet maximale Betriebssicherheit bei hervorragenden Fördereigenschaften. Ausgestattet mit einer Schneidplatte aus gehärtetem Edelstahl und einem Dreikantmesser zerkleinert es mit mehr als 67.000 Schneidvorgängen pro Minute grobe Beimengungen im Abwasser, bevor diese in die Pumpenhydraulik gelangen können. Feststoffe, die nicht gefördert werden können, werden vom Schneidrotor bereits außerhalb der Pumpe abgewiesen. Speziell angeordnete Nuten auf der Schneidplatte sorgen für zusätzliche Sicherheit, da sich die Schneideinheit während der Förderung permanent selbst reinigt.

LEISTUNG

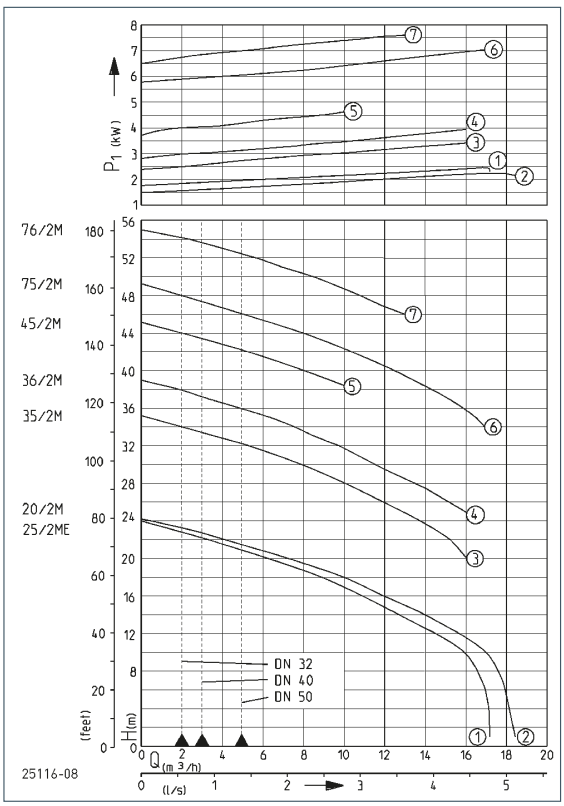

Typ	Förderhöhe H [m]	6	9	12	15	18	21	25	28	32	34	36	38	40	44	46	48	50	52	54
20/2 M plus	Fördermenge Q [m³/h]	18	17	16	13	10	6													
25/2 ME		17	16	15	12	9	5													
35/2 M							16	13	10	5										
36/2 M								16	14	10	7	5	2							
45/2 M													10	8	2					
75/2 M											17	16	15	13	8	5	2			
76/2 M																13	11	9	6	3

Konstruktionsänderungen vorbehalten - Leistungstoleranz nach ISO 9906

Entsprechend EN 12056 muss die Mindestfließgeschwindigkeit in der Druckleitung 0,7 m/s betragen. Diese Vorgabe ist als Einsatzgrenze (gestrichelt) im Q-H-Diagramm eingezeichnet.

Jungpumpen - Multicut Abwasserpumpen

PENTAIR

LIEFERUMFANG

Pumpe nach EN 12050 mit oder ohne Ex-Schutz, 10m Leitung, ohne Stecker.

Ex II 2 G Ex d IIB T4

(20/2 M: Ex II 2 G Ex d IIB T4 Gb)

MECHANISCHE DATEN

Pumpe	vertikal einstufig	Laufrad	Freistromrad: Grauguss 20/2 M: GFK
Lager	Kugellager, fettgeschmiert		
Dichtung motorseitig	2-fach Wellendichtring, ab 75/2 M: Gleitringdichtung	Motorgehäuse	Grauguss
		Pumpengehäuse	Grauguss
Ölkammer	ja	Überflutbar	ja
Dichtung mediumseitig	SiC Gleitringdichtung	Druckabgang	DN 32
Trockenlaufsicher	ja		

ELEKTRISCHE DATEN

Netzleitung	10m H07RN-F	Isolierstoffklasse	F
Adern	6G1,5 (ab 55 10G2,5)	Wicklungsthermostat	ja
Schutzart	IP 68	Motorschutz	Thermostat

MULTICUT

Typ	Art.-Nr.	Spannung	Motorleistung P1	Motorleistung P2	Strom	Gerätesicherung	S3	Gewicht
ohne Ex-Schutz								
20/2 M plus	**JP42765**	3/PE~400 V	2,40 kW	1,91 kW	4,0 A	10 A	25 %	29,0 kg
25/2 ME	**JP09843**	1/N/PE~230 V	2,70 kW	2,04 kW	12,0 A	16 A	35 %	38,0 kg
35/2 M	**JP09806**	3/PE~400 V	3,70 kW	3,04 kW	6,6 A	10 A	40 %	40,5 kg
36/2 M	**JP09907**	3/PE~400 V	4,20 kW	3,42 kW	7,3 A	10 A	30 %	40,5 kg
45/2 M	**JP09430**	3/PE~400 V	4,84 kW	3,93 kW	7,9 A	10 A	25 %	42,0 kg
75/2 M	**JP09912**	3/PE~400/690 V	7,70 kW	6,60 kW	13,2 A/7,7 A	20 A	30 %	90,0 kg
76/2 M	**JP09262**	3/PE~400/690 V	7,70 kW	6,60 kW	13,2 A/7,7 A	20 A	30 %	90,0 kg
mit Ex-Schutz								
20/2 M plus, Ex	**JP42766**	3/PE~400 V	2,40 kW	1,91 kW	4,0 A	10 A	25 %	29,0 kg
25/2 ME, Ex	**JP09742**	1/N/PE~230 V	2,70 kW	2,04 kW	12,0 A	16 A	35 %	38,0 kg
35/2 M, Ex	**JP09807**	3/PE~400 V	3,70 kW	3,04 kW	6,6 A	10 A	40 %	40,5 kg
36/2 M, Ex	**JP09908**	3/PE~400 V	4,20 kW	3,42 kW	7,3 A	10 A	30 %	40,5 kg
45/2 M, Ex	**JP09431**	3/PE~400 V	4,84 kW	3,93 kW	7,9 A	10 A	25 %	42,0 kg
75/2 M, Ex	**JP09913**	3/PE~400/690 V	7,70 kW	6,60 kW	13,2 A/7,7 A	20 A	30 %	90,0 kg
76/2 M, Ex	**JP09263**	3/PE~400/690 V	7,70 kW	6,60 kW	13,2 A/7,7 A	20 A	30 %	90,0 kg

***1**

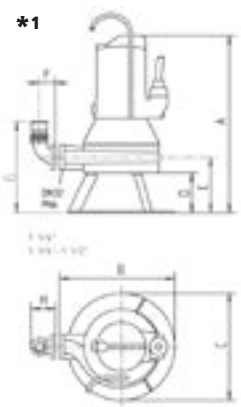

***2**

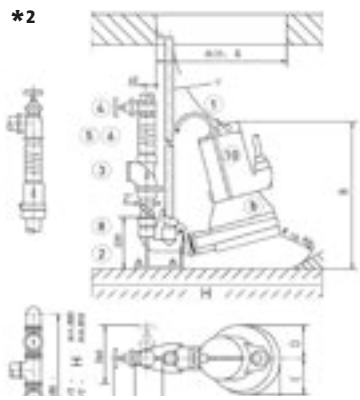

***1**

22625-09

Besonderer Hinweis für 25/2 ME
Da die Nennleistung des Motors über 1,4 kW liegt, ist vor Bestellung und Inbetriebnahme die Genehmigung des zuständigen Versorgungsnetzbetreibers einzuholen.

***2**

Einbau einer Softstarteinrichtung (Anlaufstrom ca. 33A) in die Steuerung AD 12 ExME
n nur bei Neubestellung im Werk erfolgen.

Abwasserpumpen mit Schneidewerk
Grinder 1000 - 1200 - 1600

CE SCHMUTZ-UND ABWASSER FÜR KLEINE DRUCKLEITUNGEN

Tauchmotorpumpen mit Schneidwerk für schwarze Abwässer, nicht geklärtes Wasser mit Festkörpern und/oder langen Fasern. Feststoffe die aufgrund ihrer Größe nicht gepumpt werden können, werden durch das unten liegende Schneidwerk zerkleinert und abgepumpt. Pumpen- und Motorgehäuse sowie Laufrad aus ENGJL 200 Guss, Schneidwerk aus AISI440C Edelstahl. Doppelte Gleitringdichtung aus Kohlenstoff/Aluminium. Trockenlaufender, dichter Asynchronmotor, von der gepumpten Flüssigkeit gekühlt. Der Rotor ist auf dauergeschmierten und überdimensionierten Kugellagern montiert, um leisen Lauf und lange Lebensdauer zu gewährleisten.
Serienmäßiger Wärme- und Spannungsschutz der einphasigen Ausführung.Der Schutz des dreiphasigen Motors ist durch den Kunden zu gewährleisten. Die einphasige Version ist mit eingebautem Kondensator ausgestattet. Die einphasige Version kann mit oder ohne Schwimmer geliefert werden, die dreiphasige nur ohne Schwimmer. Serienmäßig werden 10 Meter Stromkabel H07 RN-F mit Stecker für die einphasige Version geliefert. **Dauerbetrieb geeignet bei voll eingetauchter Pumpe.**

Einsatzbereich : von 3 bis 18 m³/h mit Förderhöhen bis zu 23 Meter
Temperaturbereich der Flüssigkeit: von 0-40 °C
Freier Durchgang: 5mm / **Schutzart:** IP 68
Isolationsklasse: F
Gepumpte Flüssigkeit: nicht aggresives Abwasser
Maximale Tauchtiefe: 10 Meter
Installation: tragbar, in vertikaler Position

TECHNISCHE DATEN

MODELL	ARTIKEL-NUMMER
GRINDER 1000 M-A	**60141604**
GRINDER 1000 M-NA	60141603
GRINDER 1000 T	60141602
GRINDER 1200 M-A	60141601
GRINDER 1200 M-NA	60141600
GRINDER 1200 T	60141599
GRINDER 1600 M-A	60141587
GRINDER 1600 M-NA	60141585
GRINDER 1600 T	60141588

ELEKTRISCHE DATEN					HYDRAULISCHE DATEN								DNM GAS	GEWICHT KG	MENGE PRO PALLETE
SPANNUNG 50 Hz	P1 MAX kW	P2 NENNLEISTUNG kW	P2 NENNLEISTUNG PS	In A	Q=m³h	0	3	6	9	12	15	18			
					Q=l/min	0	50	100	150	200	250	300			
1X220 - 240 V~	1,5	1	1,3	8	H (m)	15,2	12,9	10	6,9	3,6			2"	38	6
1X220 - 240 V~	1,5	1	1,3	8		15,2	12,9	10	6,9	3,6			2"	38	6
3X400 V~	1,6	1	1,3	2,8		15,2	12,9	10	6,9	3,6			2"	38	6
1X220 - 240 V~	2,8	1,5	2,0	12,7		20	13,9	17	14,7	11,7	8,1	4,2	2"	39	6
1X220 - 240 V~	2,8	1,5	2,0	12,7		20	13,9	17	14,7	11,7	8,1	4,2	2"	39	6
3X400 V~	2,7	1,5	2,0	4,7		20	13,9	17	14,7	11,7	8,1	4,2	2"	39	6
1X220 - 240 V~	3,8	1,8	2,4	16,8		23,5	22,3	20,6	18	14,8	11	5,7	2"	40	6
1X220 - 240 V~	3,8	1,8	2,4	16,8		23,5	22,3	20,6	18	14,8	11	5,7	2"	40	6
3X400 V~	3,3	1,8	2,4	5,8		23,5	22,3	20,6	18	14,8	11	5,7	2"	40	6

Tauchmotorbelüfter AQUA 3S, AQUA 5S

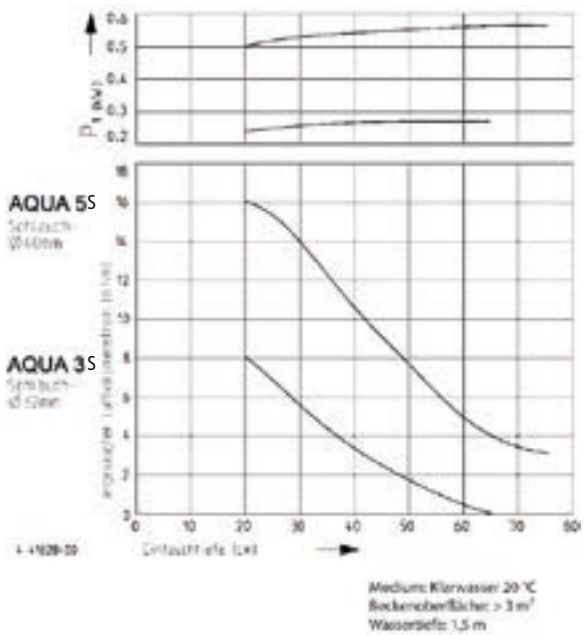

Maße AQUA 3 (mm):

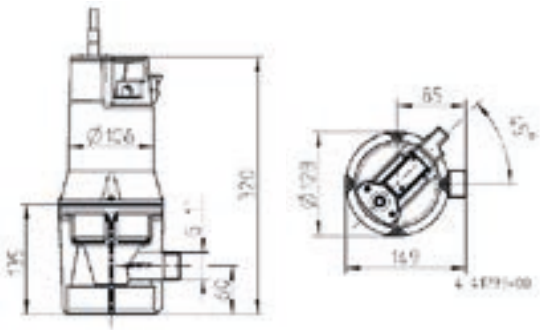

Maße AQUA 5 (mm):

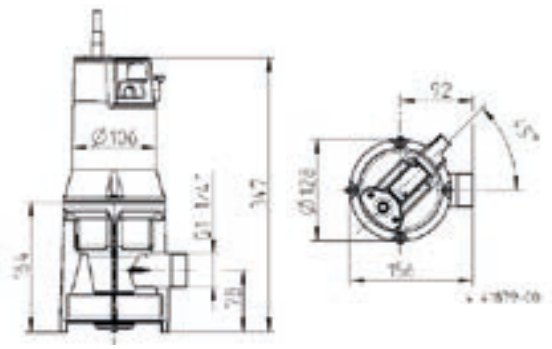

Konstruktionsänderungen vorbehalten
Leistungstoleranz nach ISO 9906

Typ	Leitung H05RN	Größte Höhe x Breite	Saugstutzen	Gewicht ca.
AQUA 3S	ohne Anschlussleitung	320 x 149 mm	1"	3,0 kg
AQUA 3S	mit 10 m Anschlussleitung	320 x 149 mm	1"	4,2 kg
AQUA 5S	ohne Anschlussleitung	347 x 156 mm	1¼"	4,0 kg
AQUA 5S	mit 10 m Anschlussleitung	347 x 156 mm	1¼"	5,2 kg

Elektrische Daten

Typ	Stromart	Spannung Volt	Motorleistung kW P_1	Motorleistung kW P_2	Drehzahl min^{-1}	Strom Ampere	Motorschutz
AQUA 3S	W-Strom	1/N/PE~230	0,27	0,17	2828	1,3	integriert
AQUA 5S	W-Strom	1/N/PE~230	0,56	0,40	2683	2,5	integriert

Tauchmotorbelüfter NOVAIR 200, NOVAIR 600

Luftvolumen m³/h

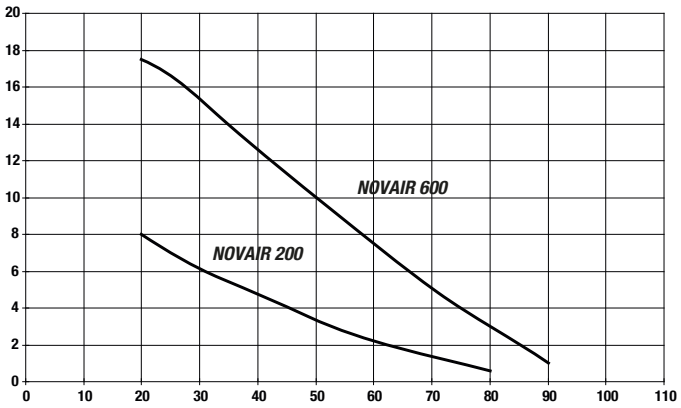

Eintauchtiefe cm

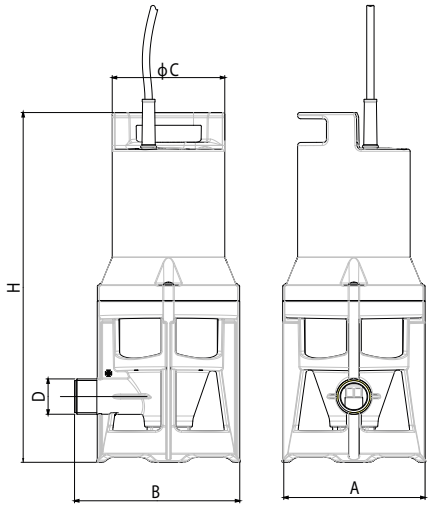

MODELL	SPANNUNG	P1 MAX	P2 NENNLEISTUNG		AMPERE	Ø ANSAUGUNG	KABEL	LUFT-VOLUMEN MAX	EINTAUCHTIEFE MAX	MIN
	50hz	W	kW	HP	A			m³/h	cm	cm
NOVAIR 200	220-240 V	280	0,18	0,24	1,4	1"	H07RN8-F	8	80	20
NOVAIR 600	220-240 V	630	0.40	0,54	3	1" ¼	H07RN8-F	17.5	90	20

MODELL	H	A	B	Ø C	D	VERPACKUNGSMAßE			GEWICHT
					G - NPT	L/A	L/B	H	Kg
NOVAIR 200	329,5	130,5	158	106	1"	190	255	308	3,5
NOVAIR 600	380,20	130,5	158	106	1 1/4"	190	255	419	5,4

Verdichter Secoh JDK-20/-30/-40/-50

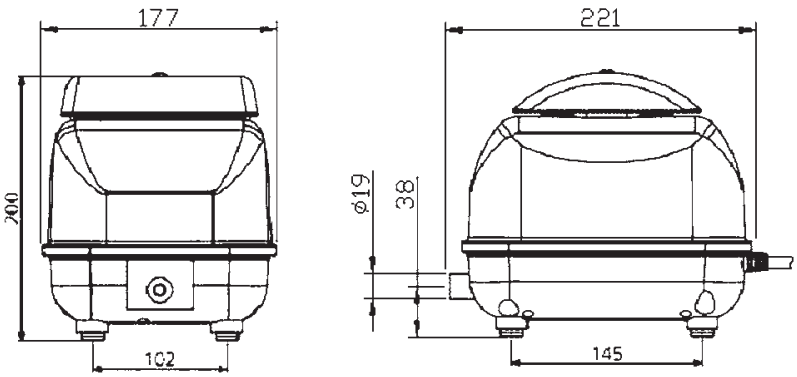

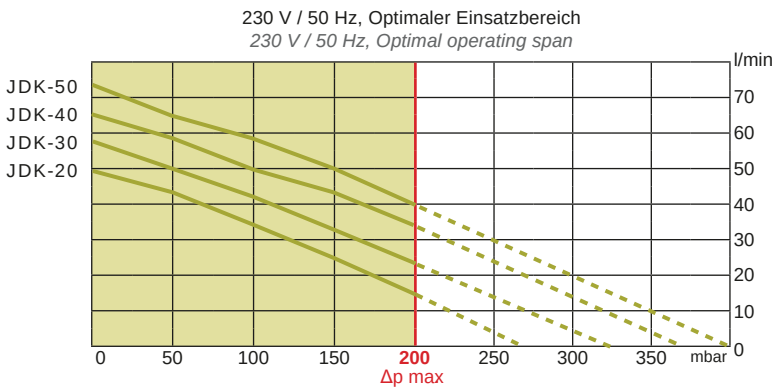

Modell / *Model*			JDK-20	JDK-30	JDK-40	JDK-50
Volumenstrom[1] / *Air flow[1]*	l/min	0 mbar	50	58	65	72
		50 mbar	43	50	59	65
		100 mbar	34	41	50	59
		150 mbar	25	32	43	50
		200 mbar	15	23	34	40
Spannung[2] / *Voltage[2]*	VAC		230			
Leistungsaufnahme / *Power consumption*	W	200 mbar	16	25	35	42
Geräuschpegel / *Noise level*	dB(A)		30	32	33	36
Abmessungen / *Dimensions*	mm	L x B x H *L x W x H*	221 x 177 x 200			
Schlauchanschluss / *Connection*	mm	Ø außen *Ø outside*	19			
Nettogewicht / *Net weight*	kg		4.5			

[1] Die tatsächliche Leistung kann bis zu +/- 10% von den Angaben abweichen
[2] Werte bei 50 Hz

[1] Product performance may vary +/- 10% from performance curves
[2] Values at 50 Hz

Verdichter Secoh JDK-S-60/-80/-100/-120

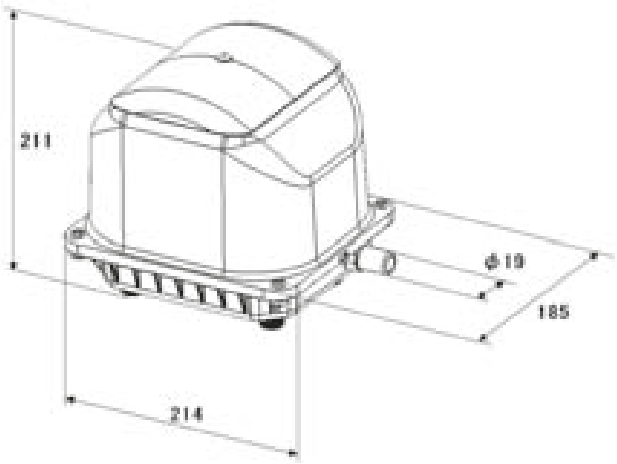

230 V / 50 Hz, Optimaler Einsatzbereich
230 V / 50 Hz, Optimal operating span

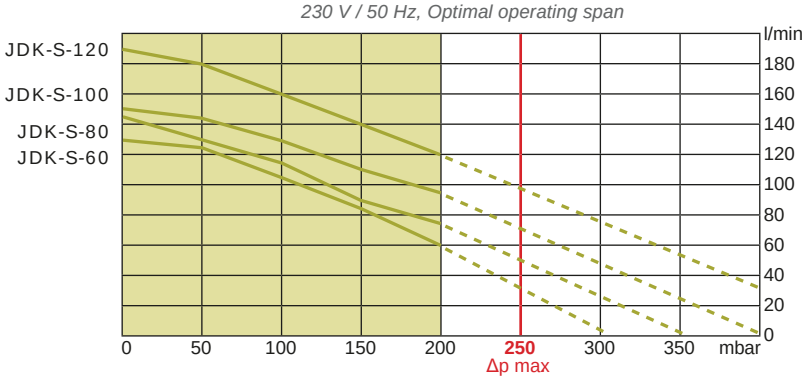

Modell / *Model*			**JDK-S-60**	**JDK-S-80**	**JDK-S-100**	**JDK-S-120**
Volumenstrom[1] / *Air flow[1]*	l/min	0 mbar	130	145	150	190
		50 mbar	125	130	145	180
		100 mbar	105	115	130	160
		150 mbar	85	90	110	140
		200 mbar	60	75	95	120
Spannung[2] / *Voltage[2]*	VAC		230			
Leistungsaufnahme / *Power consumption*	W	200 mbar	40	50	75	95
Geräuschpegel / *Noise level*	dB(A)		≤ 41	≤ 43	≤ 42	≤ 45
Abmessungen / *Dimensions*	mm	L x B x H *L x W x H*	214 x 185 x 211			
Schlauchanschluss / *Connection*	mm	Ø außen *Ø outside*	19			
Nettogewicht / *Net weight*	kg		6.5			

[1] Die tatsächliche Leistung kann bis zu +/- 10% von den Angaben abweichen
[2] Werte bei 50 Hz

[1] *Product performance may vary +/- 10% from performance curves*
[2] *Values at 50 Hz*

Verdichter Secoh JDK-S-150/-200/-250

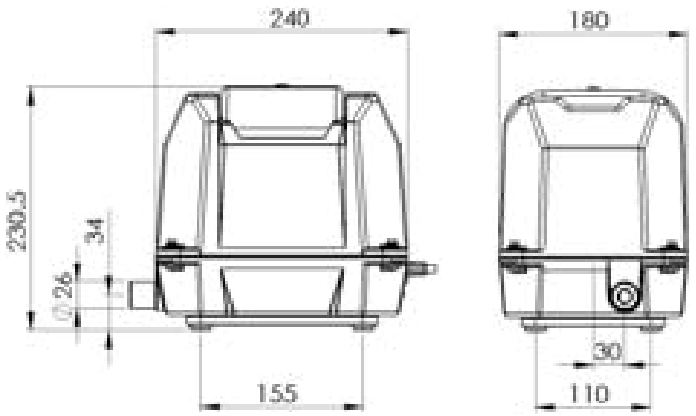

230 V / 50 Hz, Optimaler Einsatzbereich
230 V / 50 Hz, Optimal operating span

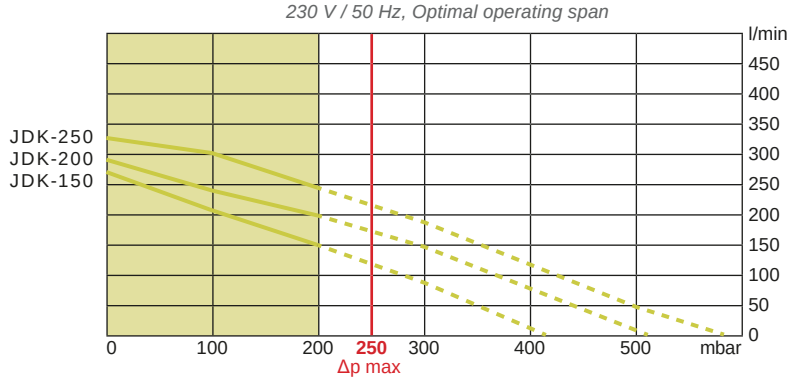

Modell / *Model*			**JDK-150**	**JDK-200**	**JDK-250**
Volumenstrom[1] / *Air flow[1]*	l/min	0 mbar	270	290	340
		50 mbar	240	270	325
		100 mbar	210	245	300
		150 mbar	180	220	270
		200 mbar	150	200	250
Spannung[2] / *Voltage[2]*	VAC		230		
Leistungsaufnahme / *Power consumption*	W	200 mbar	115	180	225
Geräuschpegel / *Noise level*	dB(A)		44	46	52
Abmessungen / *Dimensions*	mm	L x B x H *L x W x H*	240 x 180 x 230.5		
Schlauchanschluss / *Connection*	mm	Ø außen *Ø outside*	26		
Nettogewicht / *Net weight*	kg		10		

[1] Die tatsächliche Leistung kann bis zu +/- 10% von den Angaben abweichen
[2] Werte bei 50 Hz

[1] *Product performance may vary +/- 10% from performance curves*
[2] *Values at 50 Hz*

Verdichter Secoh JDK-300/-400/-500

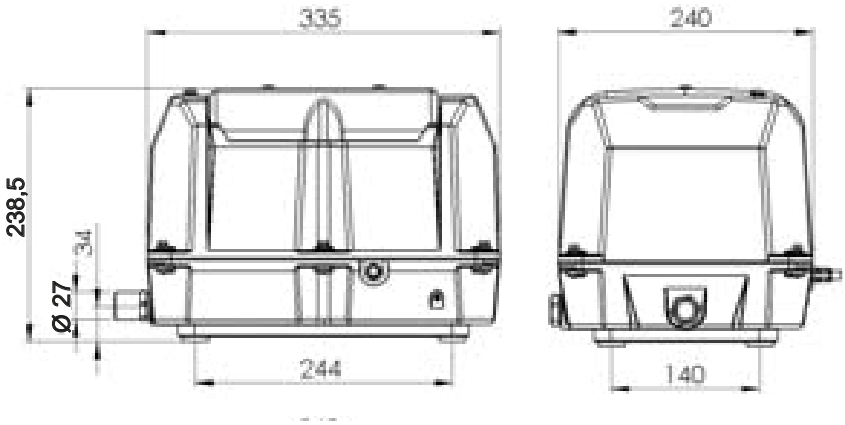

230 V / 50 Hz, Optimaler Einsatzbereich
230 V / 50 Hz, Optimal operating span

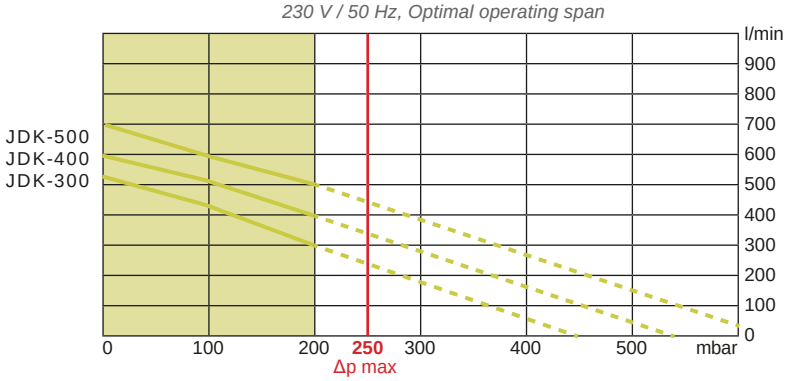

Modell / *Model*			**JDK-300**	**JDK-400**	**JDK-500**
Volumenstrom[1] / *Air flow[1]*	l/min	0 mbar	525	600	700
		50 mbar	480	560	655
		100 mbar	430	510	600
		150 mbar	375	460	545
		200 mbar	300	400	500
Spannung[2] / *Voltage[2]*	VAC		230		
Leistungsaufnahme / *Power consumption*	W	200 mbar	230	360	450
Geräuschpegel / *Noise level*	dB(A)		52	54	58
Abmessungen / *Dimensions*	mm	L x B x H *L x W x H*	335 x 240 x 238.5		
Schlauchanschluss / *Connection*	mm	Ø außen *Ø outside*	27		
Nettogewicht / *Net weight*	kg		18		

[1] Die tatsächliche Leistung kann bis zu +/- 10% von den Angaben abweichen
[2] Werte bei 50 Hz

[1] *Product performance may vary +/- 10% from performance curves*
[2] *Values at 50 Hz*

Verdichter Gardner Denver AP-60N/-80H/-100/-120

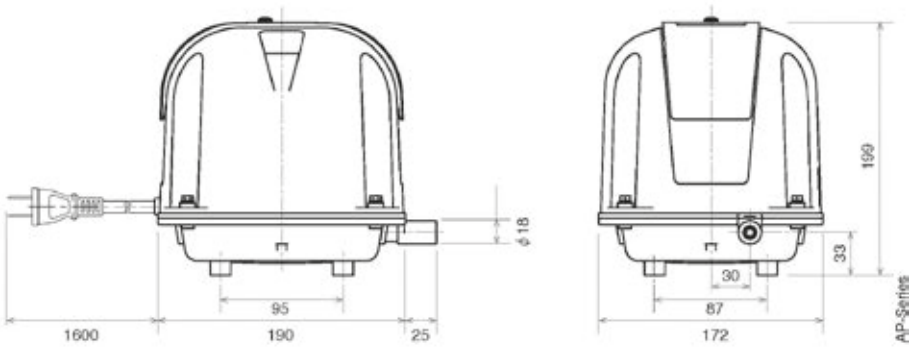

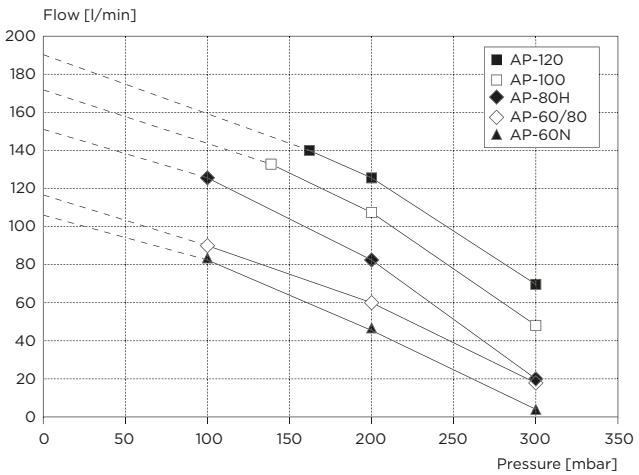

PNEUMATIC DATA

Description	AP-60N	AP-60/80	AP-80H	AP-100	AP-120
Flow at rated pressure	47 l/min	60 l/min	82 l/min	108 l/min	125 l/min
Rated pressure	200 mbar	200 mbar	200 mbar	200 mbar	200 mbar
Operating range	100 to 300 mbar	100 to 300 mbar	100 to 300 mbar	140 to 300 mbar	160 to 300 mbar

ELECTRICAL DATA

Motor type	Linear drive	Linear drive	Linear drive	Linear drive	Linear drive
Nominal Voltage	230 V 50/60 Hz	230 V 50/60 Hz	230 V 50/60 Hz	230 V 50/60 Hz	230 V 50/60 Hz
Consumption at rated pressure	0.26 A / 31 W	0.34 A / 41 W	0.8 A / 73 W	1.06 A / 99 W	1.45 A / 128 W
Efficiency at rated pressure	0.66 W/l	0.68 W/l	0.89 W/l	0.92 W/l	1.02 W/l

GENERAL DATA

Ambient temperature	-10 to 40 °C	-10 to 40 °C	-10 to 40 °C	-10 to 40 °C	-10 to 40 °C
Weight	5.8 kg	5.8 kg	6.1 kg	6.1 kg	6.1 kg
Outlet diameter	18 mm	18 mm	18 mm	18 mm	18 mm
Average sound level	34 dB (A)	34 dB (A)	35 dB (A)	37 dB (A)	38 dB (A)

Stand: ATBSHOP-Katalog 2019/2020. Alle Angaben ohne Gewähr.

Verdichter Gardner Denver LP-150HN/-200HN

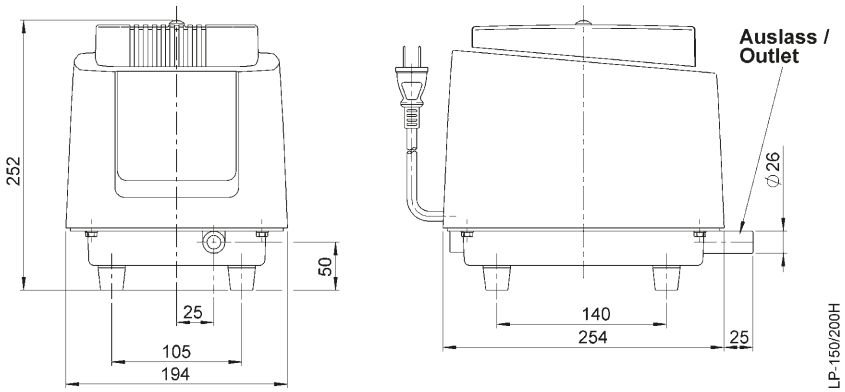

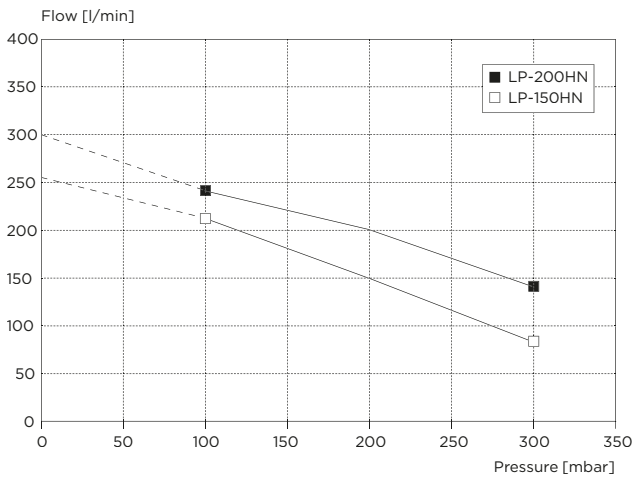

PNEUMATIC DATA		
Description	LP-150HN	LP-200HN
Flow at rated pressure	150 l/min	200 l/min
Rated pressure	200 mbar	200 mbar
Operating range	100 to 300 mbar	100 to 300 mbar

ELECTRICAL DATA		
Motor type	Linear drive	Linear drive
Nominal Voltage	230 V 50/60 Hz	230 V 50/60 Hz
Consumption at rated pressure	0.85 A/130 W	1.15 A/200 W

GENERAL DATA		
Ambient temperature	-10 to 40 °C	-10 to 40 °C
Weight	8.6 kg	8.6 kg
Outlet diameter	18 mm	18 mm
Average sound level	43 dB (A)	44 dB (A)

Freikolbenverdichter Nitto LA-45 C

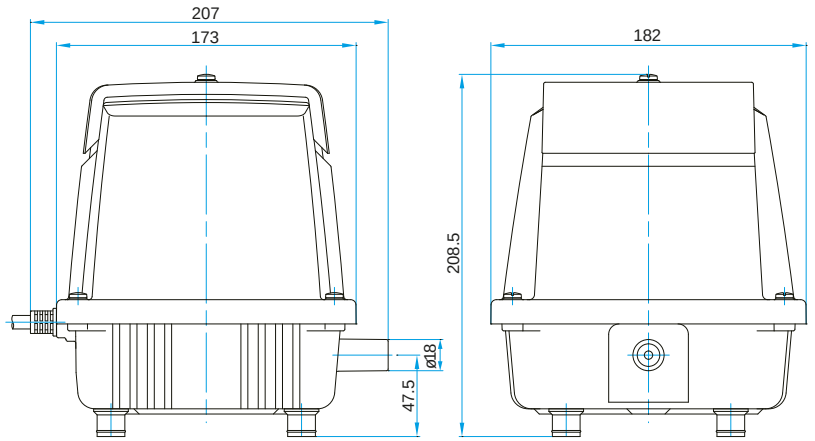

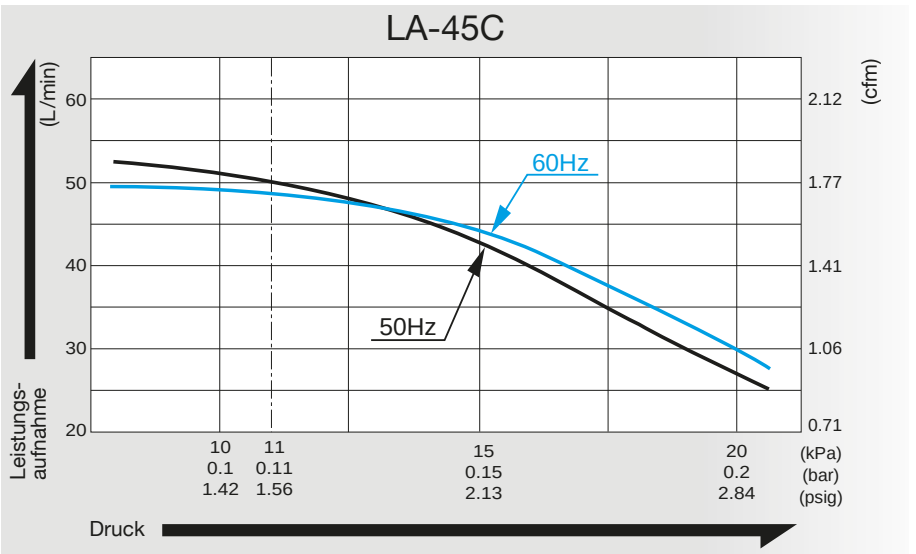

	LA-28B		LA-45C	
Nennspannung	120 V AC	220/230/240 V AC	120 V AC	220/230/240 V AC
Frequenz	60 Hz	50 Hz	60 Hz	50 Hz
Leistungsaufnahme	25.5 W	29 W	45 W	47 W
Betriebsdruck	11 kPa (0.11 kgf/cm^2) 0.11 bar 1.56 psig			
Luftförderleistung	28 L/min 0.99 cfm		45 L/min 1.59 cfm	
Gewicht	2.9 kg 6.4 lbs		3.2 kg 7.1 lbs	

Stand: ATBSHOP-Katalog 2019/2020. Alle Angaben ohne Gewähr.

Freikolbenverdichter Nitto LA-60 B

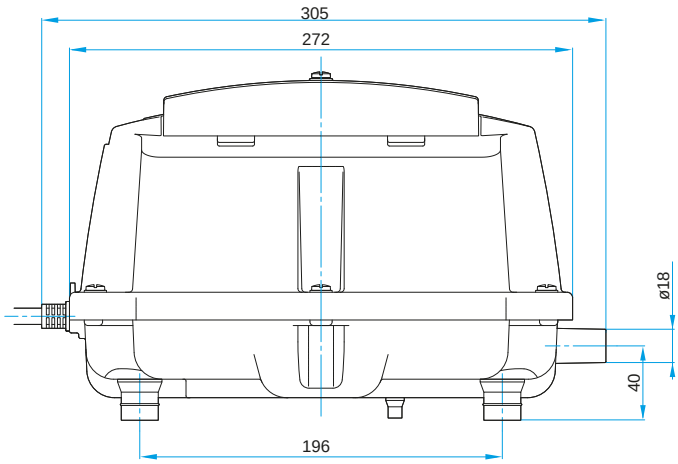

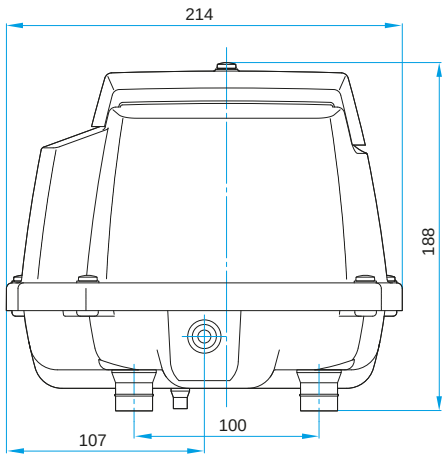

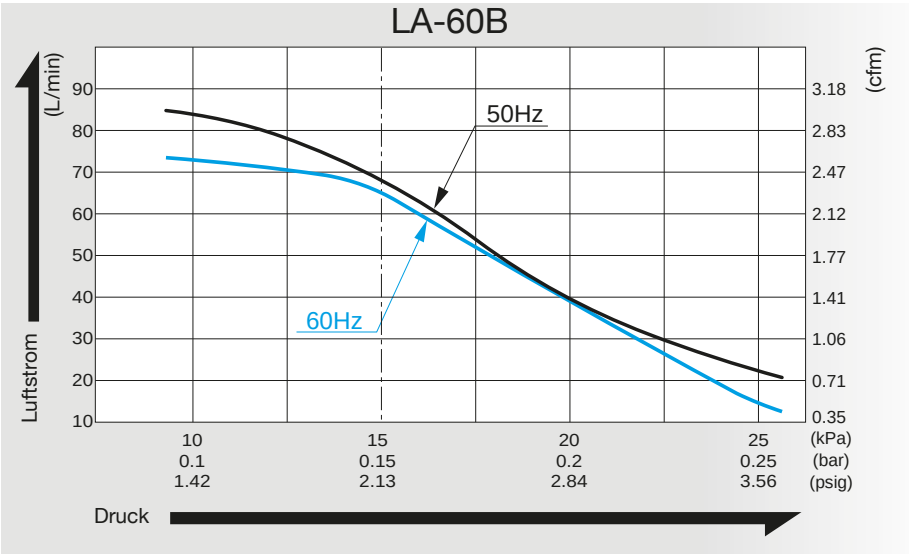

	LA-60B		LA-80B	
Nennspannung	120 V AC	220/230/240 V AC	120 V AC	220/230/240 V AC
Frequenz	60 Hz	50 Hz	60 Hz	50 Hz
Leistungsaufnahme	60 W	64 W	80 W	86 W
Betriebsdruck	15 kPa (0.15 kgf/cm^2) 0.15 bar 2.13 psig			
Luftförderleistung	60 L/min 2.12 cfm		80 L/min 2.83 cfm	
Gewicht	5.0 kg 11 lbs		5.3 kg 11.7 lbs	

Freikolbenverdichter Nitto LA-80 B

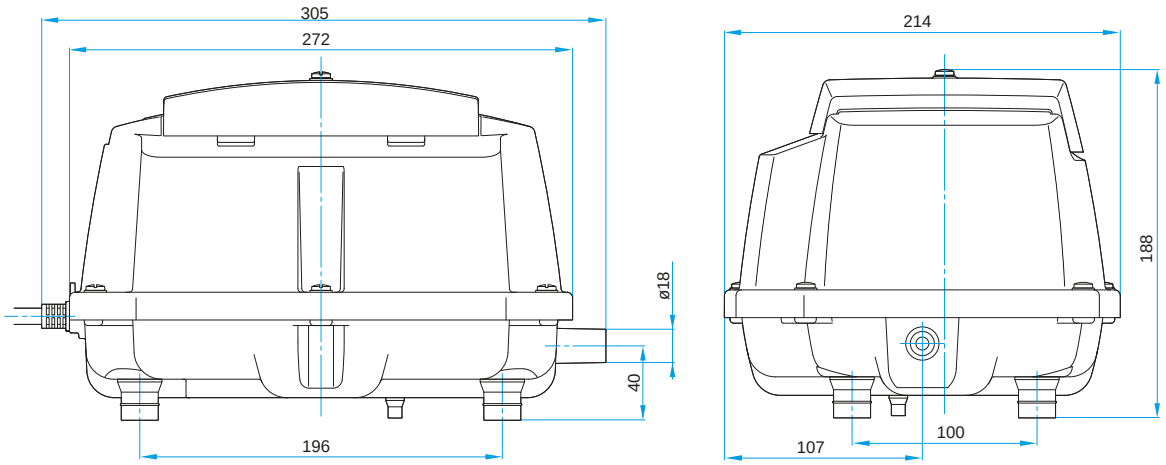

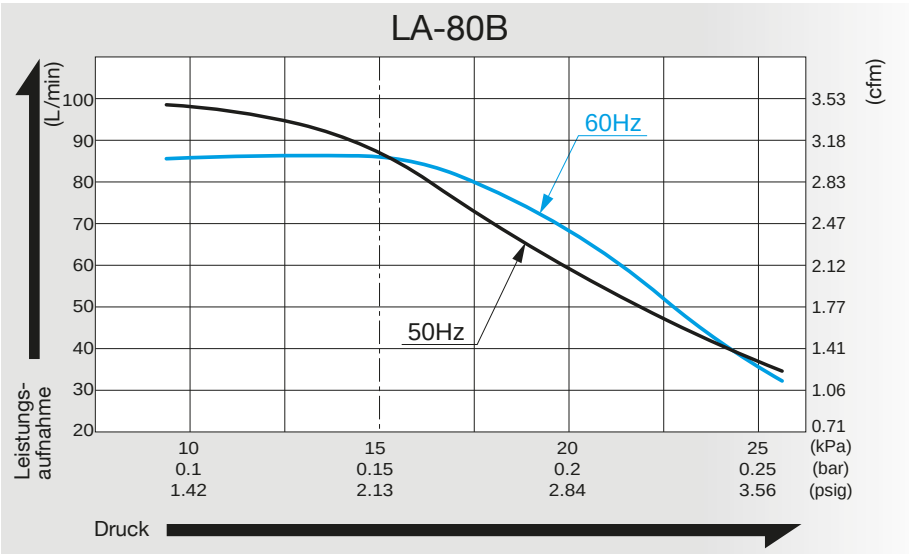

	LA-60B		LA-80B	
Nennspannung	120 V AC	220/230/240 V AC	120 V AC	220/230/240 V AC
Frequenz	60 Hz	50 Hz	60 Hz	50 Hz
Leistungsaufnahme	60 W	64 W	80 W	86 W
Betriebsdruck	15 kPa (0.15 kgf/cm^2) 0.15 bar 2.13 psig			
Luftförderleistung	60 L/min 2.12 cfm		80 L/min 2.83 cfm	
Gewicht	5.0 kg 11 lbs		5.3 kg 11.7 lbs	

Stand: ATBSHOP-Katalog 2019/2020. Alle Angaben ohne Gewähr.

Freikolbenverdichter Nitto LA-100

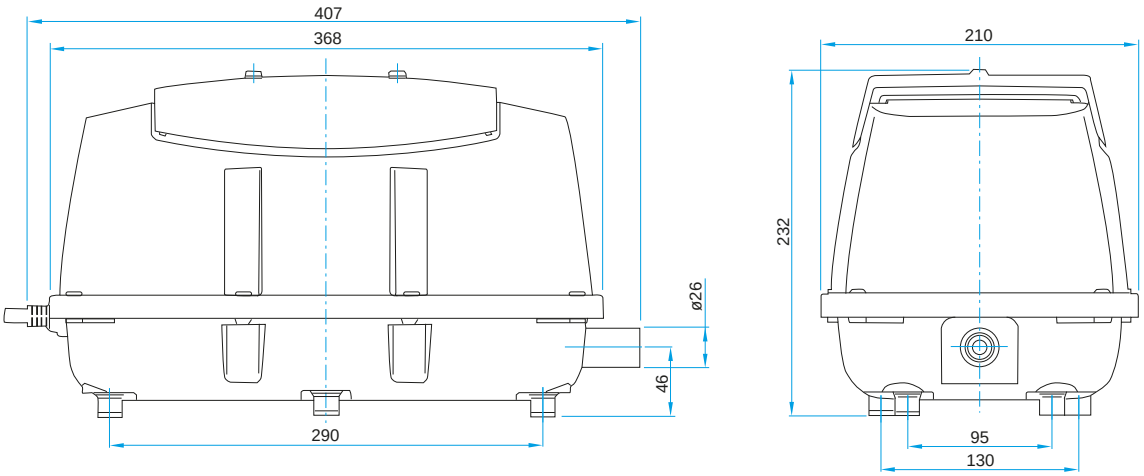

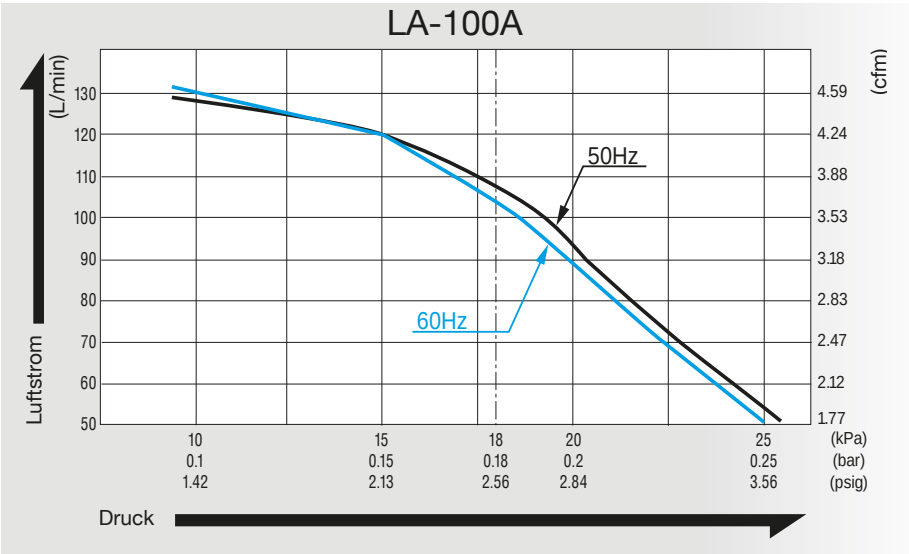

	LA-100A		LA-120A	
Nennspannung	120 V AC	220/230/240 V AC	120 V AC	220/230/240 V AC
Frequenz	60 Hz	50 Hz	60 Hz	50 Hz
Leistungsaufnahme	95 W	100 W	118 W	130 W
Betriebsdruck	18 kPa (0.18 kgf/cm^2) 0.18 bar 2.56 psig			
Luftförderleistung	100 L/min 3.53 cfm		120 L/min 4.24 cfm	
Gewicht	9.7 kg 21.4 lbs			

Freikolbenverdichter Nitto LA-120

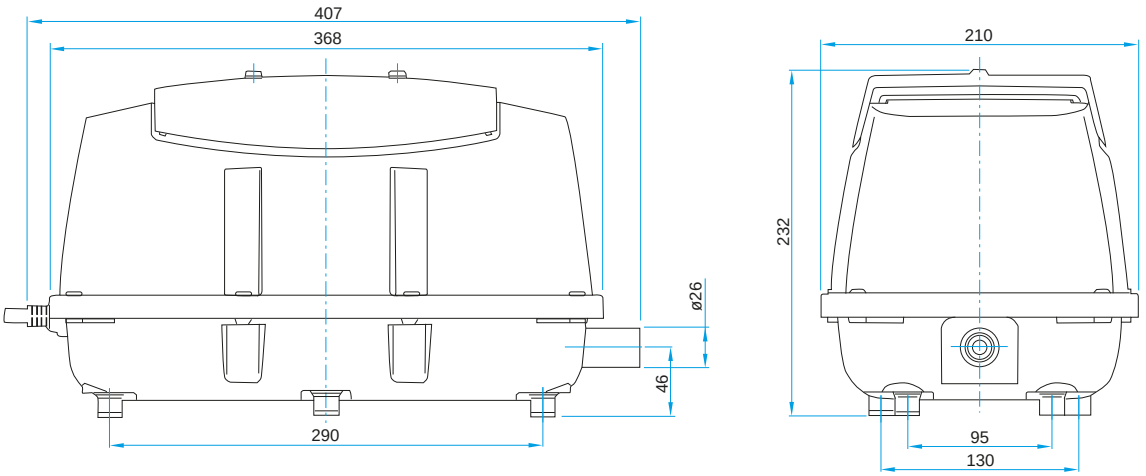

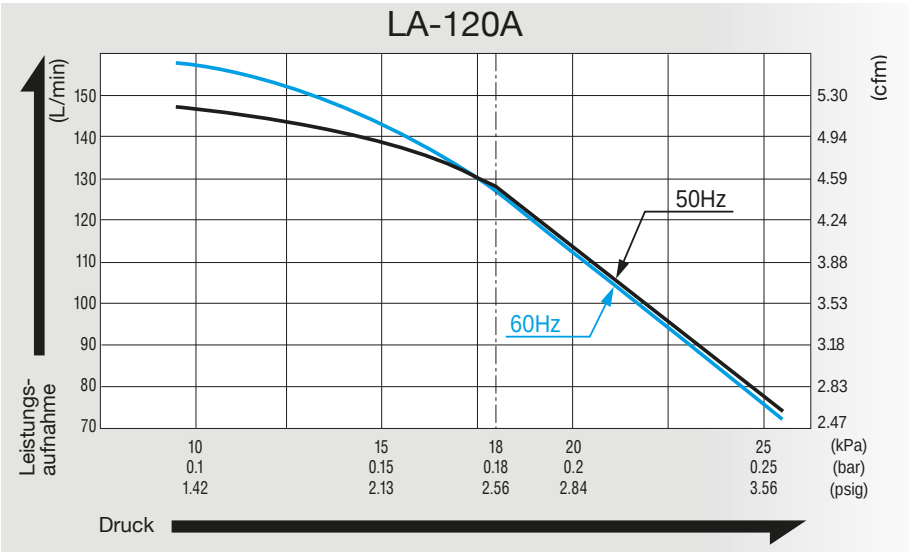

	LA-100A		LA-120A	
Nennspannung	120 V AC	220/230/240 V AC	120 V AC	220/230/240 V AC
Frequenz	60 Hz	50 Hz	60 Hz	50 Hz
Leistungsaufnahme	95 W	100 W	118 W	130 W
Betriebsdruck	18 kPa (0.18 kgf/cm^2) 0.18 bar 2.56 psig			
Luftförderleistung	100 L/min 3.53 cfm		120 L/min 4.24 cfm	
Gewicht	9.7 kg 21.4 lbs			

Stand: ATBSHOP-Katalog 2019/2020. Alle Angaben ohne Gewähr.

Freikolbenverdichter Nitto LAM-200

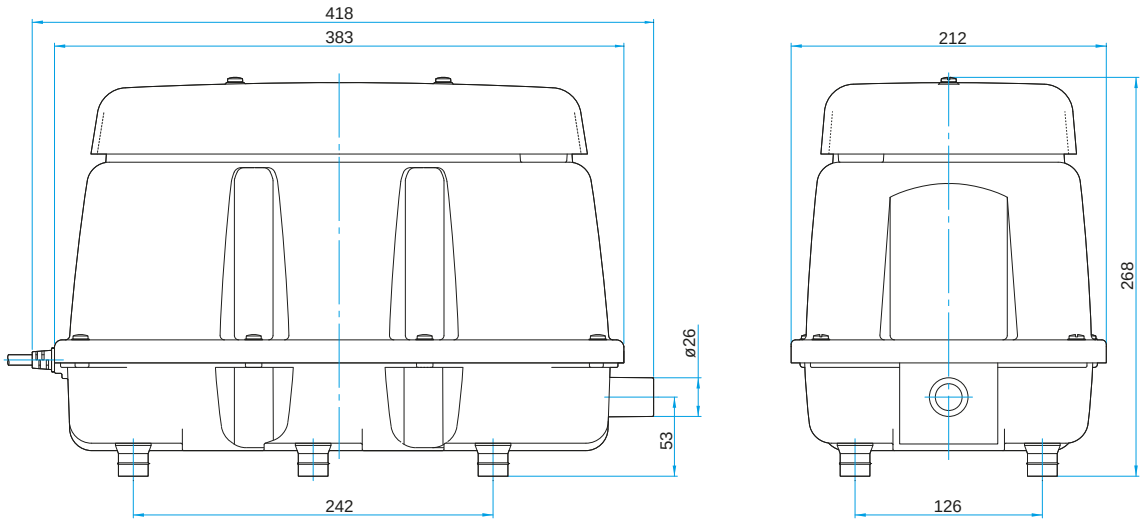

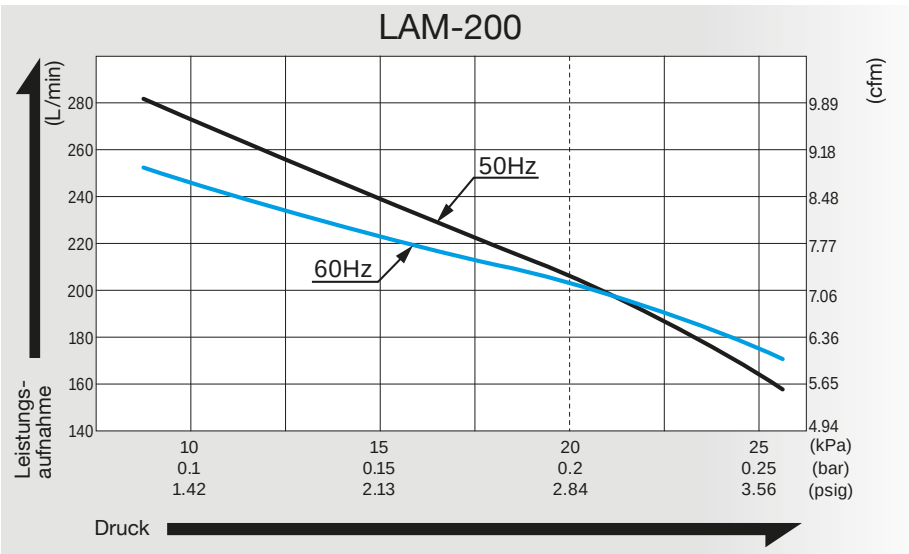

	LAM-150	LAM-200	
Nennspannung	230 V AC	120 V AC	230/240 V AC
Frequenz	50 Hz	60 Hz	50 Hz
Leistungsaufnahme	140 W	215 W	
Betriebsdruck	20 kPa (0.2 kgf/cm^2) 0.2 bar 2.84 psig		
Luftförderleistung	150 L/min 5.3 cfm	200 L/min 7.06 cfm	
Gewicht	12.3 kg 27.1 lbs	12.3 kg 27.1 lbs	

Vergleich zwischen LA-60E und LA-60B Leistungskurven (AC230V,50Hz)

● Luftströmungseigenschaften

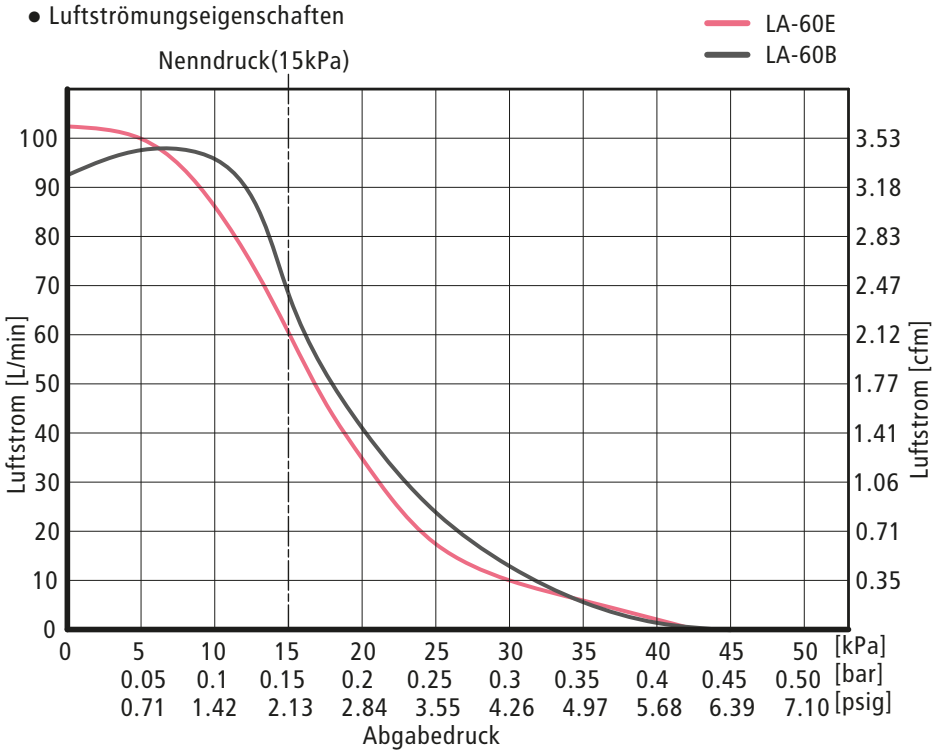

● Stromverbrauchseigenschaften

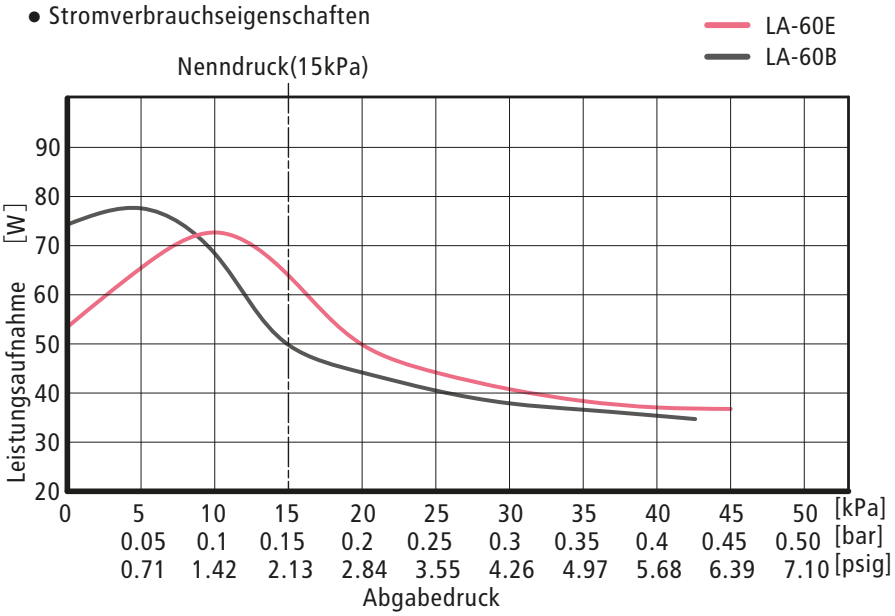

Stand: ATBSHOP-Katalog 2019/2020. Alle Angaben ohne Gewähr.

Vergleich zwischen LA-80E und LA-80B Leistungskurven (AC230V,50Hz)

● Luftströmungseigenschaften

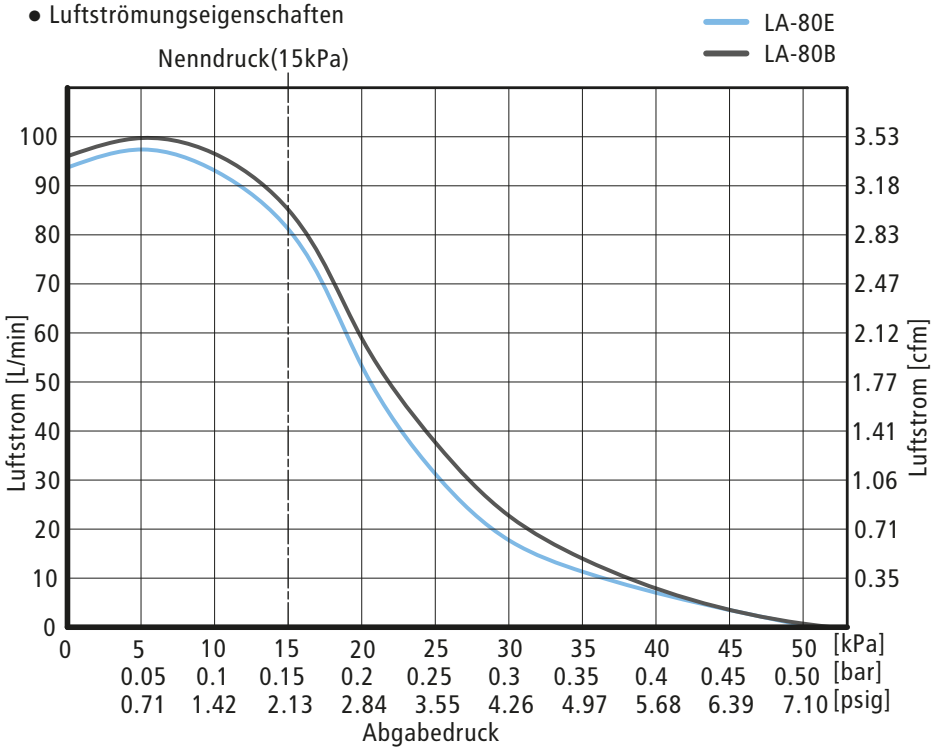

● Stromverbrauchseigenschaften

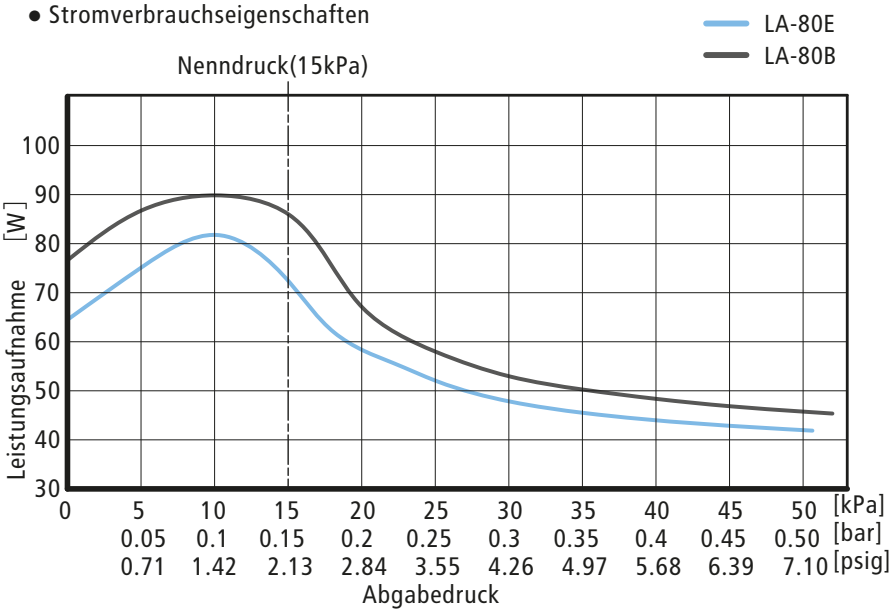

Membranlinearverdichter Hiblow XP-60/-80

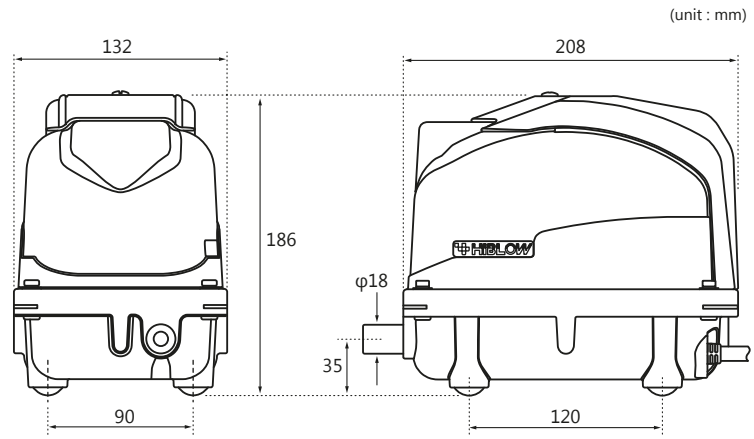

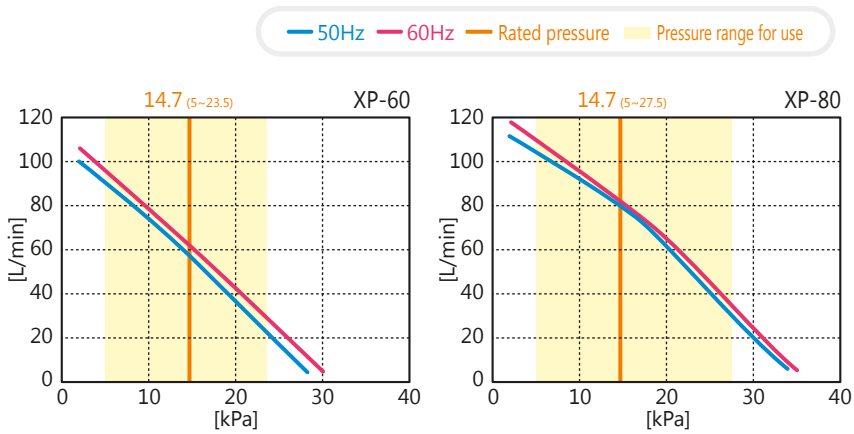

	XP-60		XP-80	
Rated voltage [V]	AC100 / 120 / 230			
Power frequency [Hz]	50	60	50	60
Rated pressure [kPa]	14.7			
Airflow volume [L/min]	60		80	
Power consumption [W]	39		58	
Sound level [dBA]	35		36	
Weight [kg]	4.3			

Membranlinearverdichter Hiblow HP-60/-80

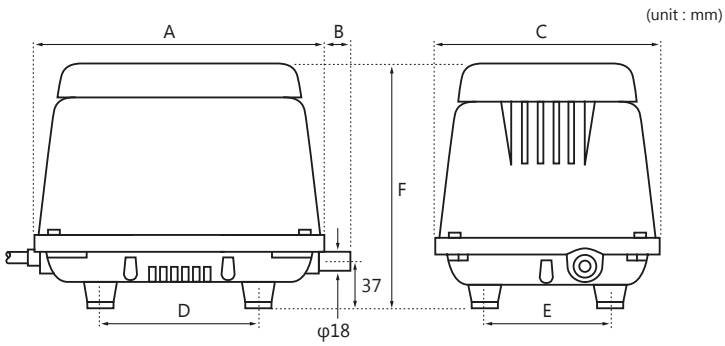

TYPE	A	B	C	D	E	F
HP-60/80	235	21	180	130	100	196

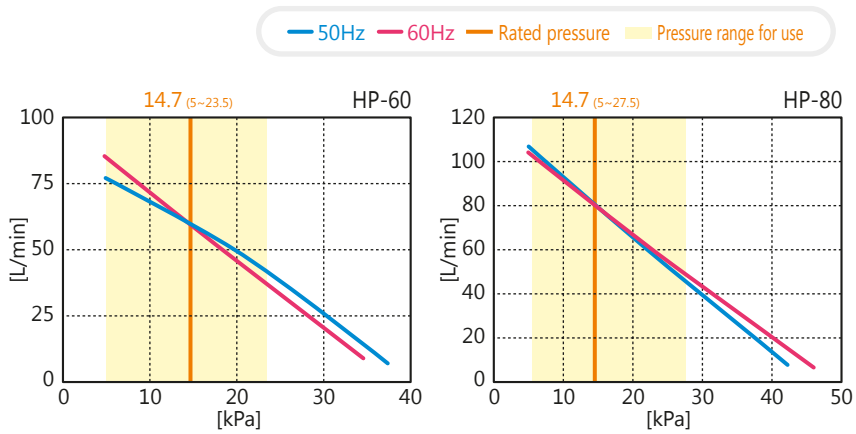

	HP-60		HP-80	
Rated voltage [V]	AC120 / 230			
Power frequency [Hz]	50	60	50	60
Rated pressure [kPa]	14.7			
Airflow volume [L/min]	60		80	
Power consumption [W]	51		71	
Sound level [dBA]	35		36	
Weight [kg]	7			

Membranlinearverdichter Hiblow HP-100/-120/-150/-200

(unit : mm)

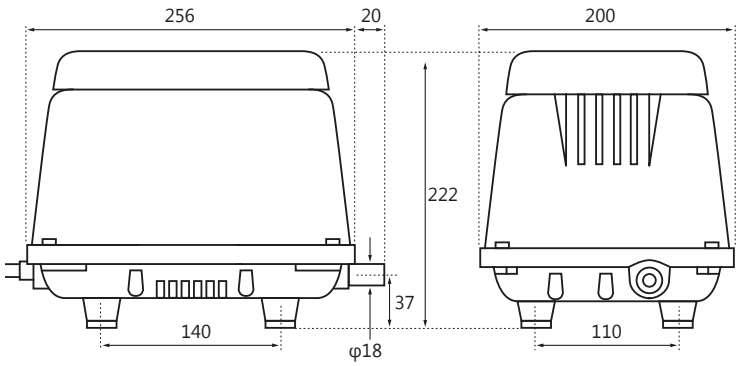

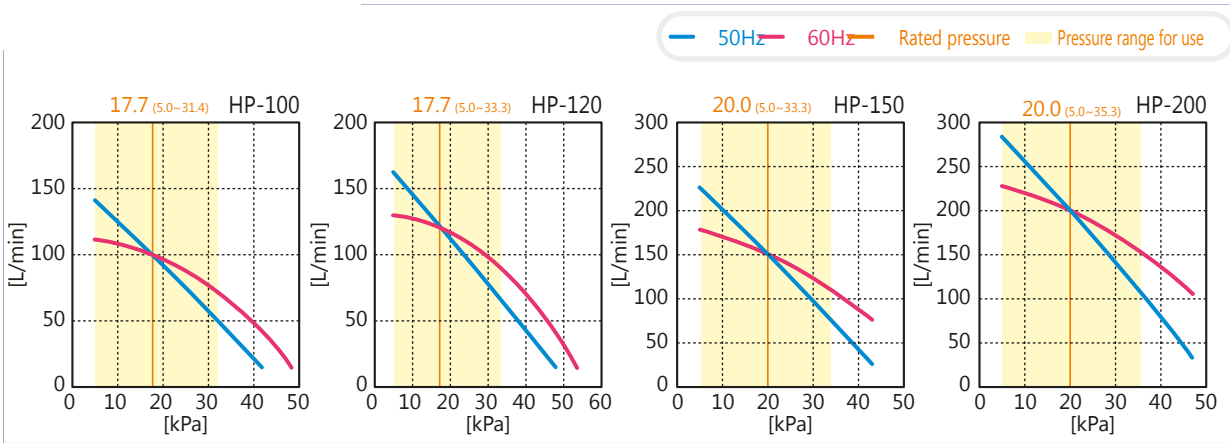

	HP-100		HP-120		HP-150		HP-200	
Rated voltage [V]	AC100 / 120 / 230							
Power frequency [Hz]	50	60	50	60	50	60	50	60
Rated pressure [kPa]	17.7				20			
Airflow volume [L/min]	100		120		150		200	
Power consumption [W]	95	100	115	125	125	155	210	250
Sound level [dBA]	38		40		45	47	46	48
Weight [kg]	8.5				9			

Charles Austen Pumpen ET-30/-40/-80/-100/-150/-200

enviro et reihe
Ölfreie lineare Membranluftpumpe

Leistung/technische Daten

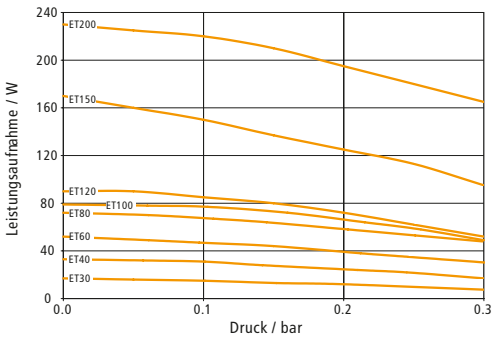

Modell-Nr.	Leistung	Geräuschpegel db	Leistung aufnahme W
	Fördermenge (l/min) bei Druck (bar)		
ET30	30.0 @ 0.15	40.0	25
ET40	40.0 @ 0.15	40.0	30
ET60	60.0 @ 0.17	40.0	55
ET80	80.0 @ 0.10	40.0	75
ET100	100.0 @ 0.10	45.0	80
ET120	120.0 @ 0.10	45.0	90
ET150	150.0 @ 0.15	45.0	160
ET200	200.0 @ 0.15	46.0	230

Abmessungen

ET30, ET40, ET150 & ET200

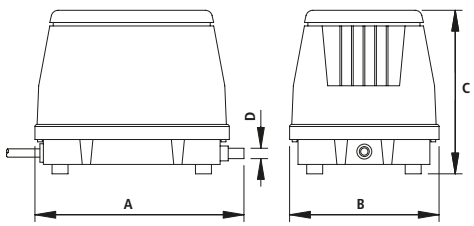

ET60, ET80, ET100 & ET120

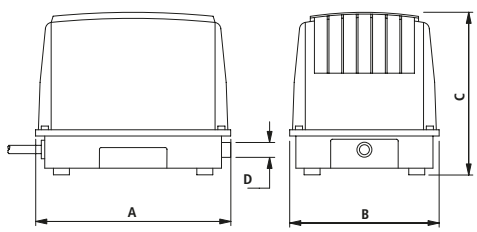

Modell-Nr.	Gewicht kg	Maße (mm)			
		A	B	C	D
ET30	4.0	208	150	178	14
ET40	4.3	220	155	190	14
ET60	6.0	203	165	153	18
ET80	7.0	210	185	171	18
ET100	8.5	238	196	177	18
ET120	9.5	265	215	198	18
ET150	9.0	256	200	222	18
ET200	9.0	256	200	222	18

Anschlüsse

ET30, ET40 - einfacher horizontaler Anschluss,14,0 mm AD auch mit Schraubverbinder mit Widerhaken mit 10 mm AD lieferbar

ET60, ET80, ET100 und **ET120 -** einfacher horizontaler Anschluss,18,0 mm AD auch mit Schraubverbinder mit Widerhaken mit 12,0 mm AD lieferbar

ET150, ET200 - einfacher horizontaler Anschluss,18.0mm OD

Vertrieben durch - Bitte beachten: Bitte stellen Sie unbedingt sicher, dass die angegebene Motorspezifikation und die in der Pumpe eingesetzten Materialien mit den Anforderungen bezüglich Leistung, Umweltverträglichkeit und Chemikalienbeständigkeit der Anwendung verträglich sind.

Für weitere Informationen oder Angaben zu unserem umfangreichen Angebot an Pumpen wenden Sie sich bitte an unsere technische Vertriebsstelle, die Ihnen gerne bei der Auswahl der für Ihre Anwendung am besten geeigneten Pumpe behilflich ist.

Drehschieberverdichter Becker
DT 4.2 / DT 4.4 / DT 4.6/0-61 / DT 4.8

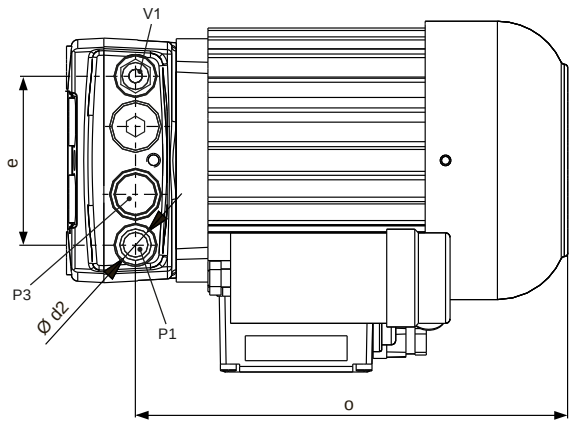

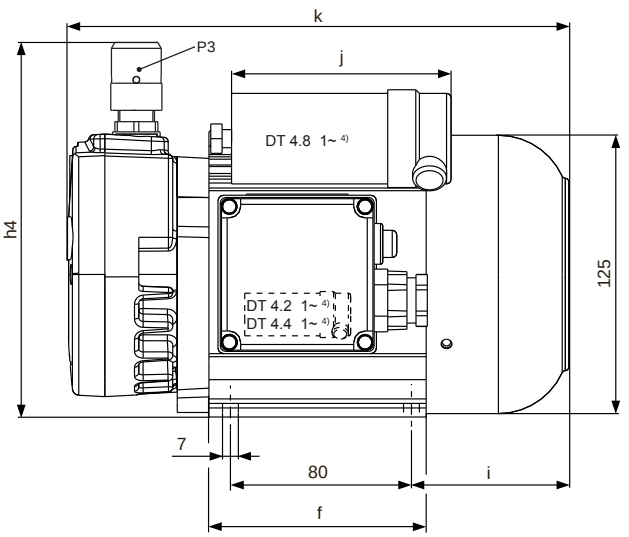

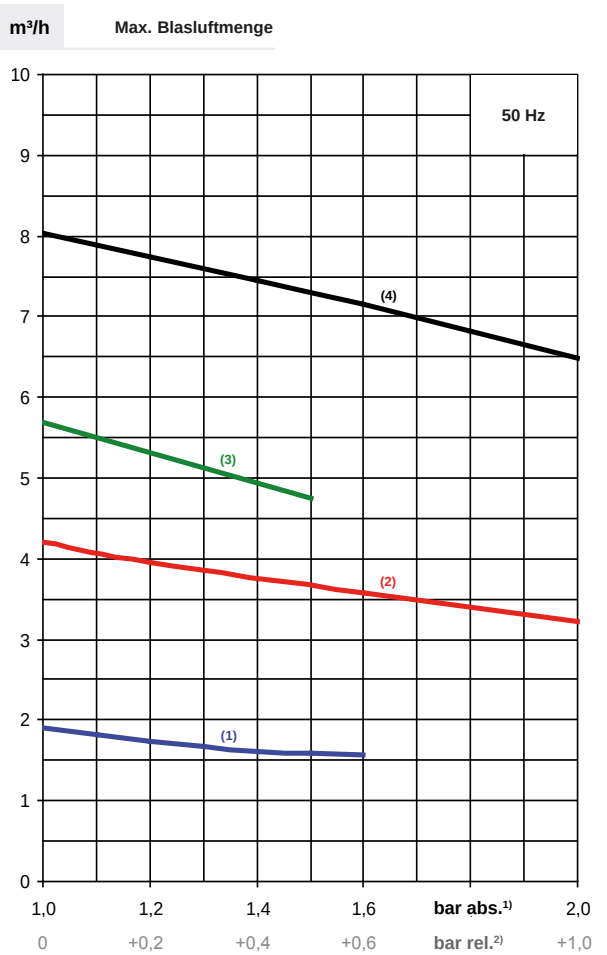

(1) DT 4.2
(2) DT 4.4
(3) DT 4.6/0-61
(4) DT 4.8

Ansaugfilter (integriert)
Air inlet filter (integrated)
Filtre d'aspiration (intégré)
Filtro di aspirazione (integrato)

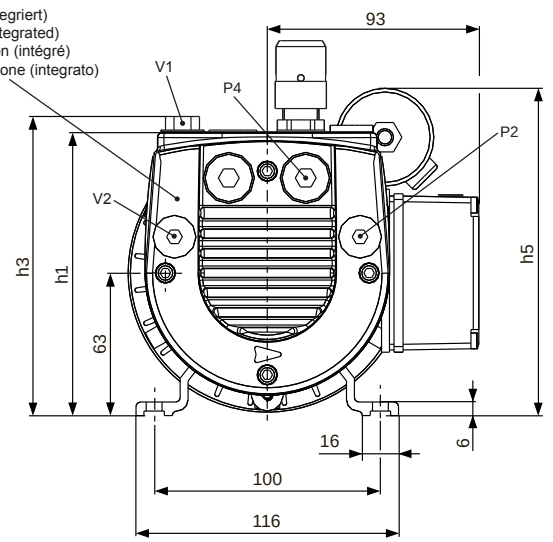

P1 (P2) = Druckanschluss
P3 (P4) = Druckregulierventil
V1 (V2) = Ansaugdüse
(xx) = Option

Drehschieberverdichter Becker
DT 4.2 / DT 4.4 / DT 4.6/0-61 / DT 4.8

	m³/h		bar (rel.[1])		kW 3~		
	50 Hz	60 Hz	50 Hz	60 Hz	50 Hz	60 Hz	M
DT 4.2	1,9	2,3	+0,6	+0,6	–	–	–
DT 4.4	4,2	4,9	+1,0	+1,0	0,18	0,21	1
DT 4.6/0-61	5,7	6,4	+0,5	+0,5	0,18	0,21	1
DT 4.8	8,0	9,5	+1,0	+1,0	0,37	0,44	2

	kW 1~			dB(A)[2]		kg
	50 Hz	60 Hz	M	50 Hz	60 Hz	50 Hz
DT 4.2	0,09	0,105	3	53	55	7,0
DT 4.4	0,18	0,210	4	60	60,5	7,0
DT 4.6/0-61	0,18	0,210	4	67	69	7,0
DT 4.8	0,35	0,420	5	58	61,5	11,5

M		kW		V[3]		min⁻¹	
		50 Hz	60 Hz	50 Hz	60 Hz	50 Hz	60 Hz
1	3~	0,18	0,210	175-260 / 300-450	202-300 / 350-520	2800	3360
2	3~	0,37	0,440	175-260 / 300-450	202-300 / 350-520	2800	3150
3	1~	0,09	0,105	230 ±10%	230 ±10%	1320	1570
4	1~	0,18	0,210	230 ±10%	230 ±10%	2750	3250
5	1~	0,35	0,420	230 ±10%	230 ±10%	2700	3200

M		A		IP	ISO	
		50 Hz	60 Hz			
1	3~	1,08 / 0,62	1,08 / 0,62	54	F	
2	3~	2,35 / 1,35	2,40 / 1,40	54	F	
3	1~	1,11	1,07	54	F	4,00 µF (400 V) [4]
4	1~	1,65	1,65	54	F	4,50 µF (400 V) [4]
5	1~	3,90	3,40	54	F	10,0 µF (450 V) [4]

mm ⟷	Ø d2	e	f (3~)	f (1~)	h1	h3	h4
DT 4.2	G 1/4	74,6	96	96	125,5	132	165,5
DT 4.4	G 1/4	74,6	96	96	125,5	132	165,5
DT 4.6/0-61	G 3/8	79,0	96	96	131,0	140	171,5
DT 4.8	G 3/8	79,0	96	116	131,0	140	171,5

mm ⟷	h5	i (3~)	i (1~)	j	k (3~)	k (1~)	o
DT 4.2	–	69,5	69,5	–	221,5	221,5	191
DT 4.4	–	69,5	69,5	–	221,5	221,5	191
DT 4.6/0-61	≈ 143 [4]	69,5	69,5	≈ 94 [4]	231,0	231,0	198
DT 4.8	≈ 143 [4]	69,5	89,5	≈ 94 [4]	231,0	251,0	198

1) bar relativ
2) bei mittlerer Belastung, beide Seiten abgeleitet
3) andere Spannungen auf Anfrage
4) Die Kondensatorgröße und -lage kann sich bei geänderter Spannung/Frequenz ändern!

Drehschieberverdichter Becker
DT 4.10 / DT 4.16 / DT 4.25 K / DT 4.40 K

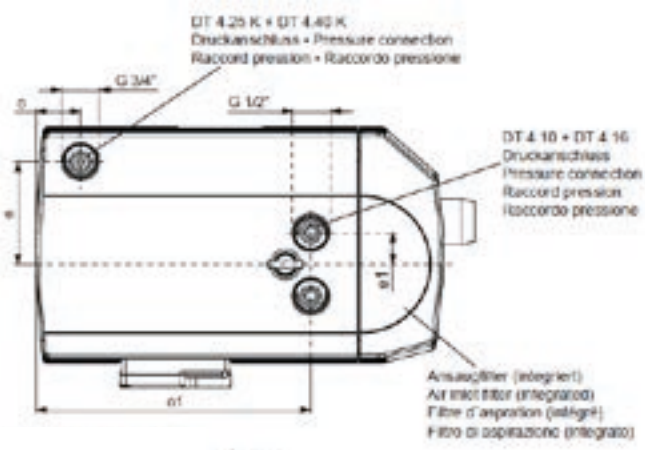

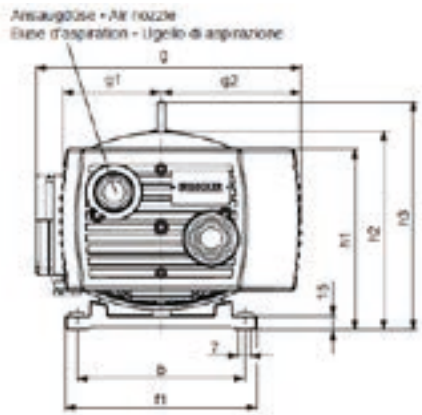

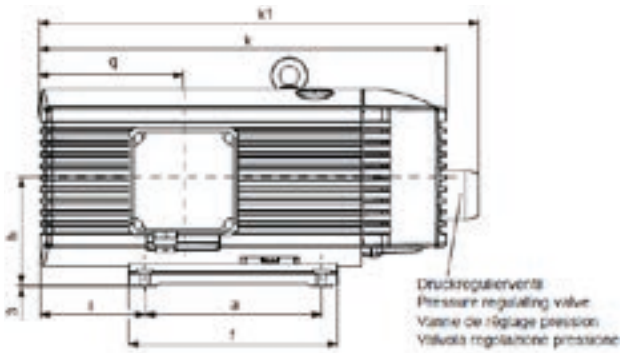

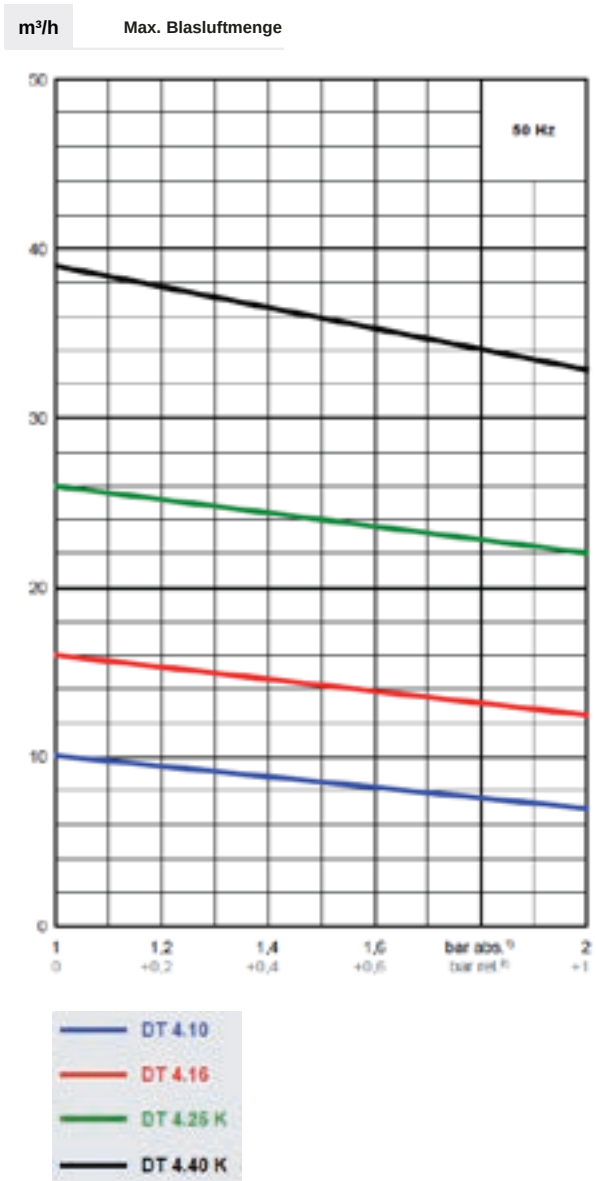

Drehschieberverdichter Becker
DT 4.10 / DT 4.16 / DT 4.25 K / DT 4.40 K

	m³/h (max.)		bar (max. rel ¹⁾)			kW				dB(A)²⁾		kg
	50 Hz	60 Hz	50 Hz	60 Hz		50 Hz	60 Hz	Ⓜ	50 Hz	60 Hz	Ⓜ	50 Hz	60 Hz	
DT 4.10	10	12	+1,0	+1,0	3~	0,37	0,45	1	0,37	0,44	5	60	62	16,0
DT 4.16	16	19	+1,0	+1,0	3~	0,55	0,70	2	0,55	0,66	6	62	64	23,5
DT 4.25 K	25	30	+1,0	+1,0	3~	1,10	1,30	3	1,10	–³⁾	7	65	67	36,5
DT 4.40 K	40	48	+1,0	+1,0	3~	1,85	2,20	4	1,70	–³⁾	8	67	70	46,0

	Ⓜ			
1	3~	0,37 / 0,45 kW • 50 Hz: 175-260/300-450 V	1420 min⁻¹	2,30/1,30 A • 60 Hz: 202-300/350-520 V 1700 min⁻¹ 2,35/1,36 A
2		0,55 / 0,70 kW • 50 Hz: 175-260/300-450 V	1420 min⁻¹	3,80/2,20 A • 60 Hz: 202-300/350-520 V 1700 min⁻¹ 3,90/2,25 A
3		1,10 / 1,30 kW • 50 Hz: 190-255/330-440 V	1420 min⁻¹	4,8-5,5/2,8-3,2 A • 60 Hz: 190-290/330-500 V 1690 min⁻¹ 6,20-4,9/3,6-2,8 A
4		1,85 / 2,20 kW • 50 Hz: 190-255/330-440 V	1420 min⁻¹	8,1-9,5/4,7-5,5 A • 60 Hz: 190-290/330-500 V 1660 min⁻¹ 10,0-8,5/5,8-4,9 A
5	1~	0,37 / 0,44 kW • 50 Hz: 230 V ±10%	1380 min⁻¹	3,0 A • 60 Hz: 230 V ±10% 1630 min⁻¹ 3,4 A • 12 µF / 400 V
6		0,55 / 0,66 kW • 50 Hz: 230 V ±10%	1360 min⁻¹	4,6 A • 60 Hz: 230 V ±10% 1600 min⁻¹ 5,2 A • 20 µF / 450 V
7		1,10 / – kW • 50 Hz: 230 V ± 5%	1350 min⁻¹	7,6 A • 30 µF / 400 V
8		1,70 / – kW • 50 Hz: 230 V ± 5%	1380 min⁻¹	7,6 A • 30 µF / 400 V

IP 54 • ISO F

mm ⟷	a	b	e	e1	f	f1	g	g1	g2	h	h1	h2	h3	i	k	k1	o	o1	q
DT 4.10	160	112	–	35	200	142	206	90	90	107	176	195	–	106	387	429	–	257	123
DT 4.16	202	125	–	35	242	155	231	102,5	102,5	113	186	211	–	73	416	452	–	291,5	151,5
DT 4.25 K	220	190-208	130	–	260	238	328	125	173	140	227	260	290	130	505	545	54,8	–	178
DT 4.40 K	220	190-208	130	–	260	238	328	125	173	140	227	260	290	178	585	625	54,8	–	245

1) bar relativ • bar relativo • bar relatif • bar relativo
2) bei maßlover Belastung, beido Seiten abgeschlossen • al medium load, both sides piped • à régime moyen, les deux côtés démontés • a medio régimo, embarnbi i lati dimontati · DIN EN ISO 3744 (KpA = 3 dB(A))
3) auf Anfrage • on request • sur demande • su richiesta

Seitenkanalverdichter SC 1.1/96 und SC 1.5/96

Kenndaten

- Einhaltung der Maschinenrichtlinie 2006/42/CE
- Max. Druckförderleistung: 96 m³/h
- Teile aus Aluminiumlegierung
- Motoren hergestellt nach EN 60034-1 / IEC 60034-1
- Geeignet für horizontale und vertikale Aufstellung
- Saug-/Druck-Anschluss: 1¼" IG

Technische Daten für 2-poligen Drehstrommotor [5]

Bezeichnung	Max. Luftfördermenge [m³/h]	Max. Druckdifferenz Δp [hPa]	Motor-Kenndaten: Installierte Motorleistung [kW]	Motor-Kenndaten: Netzspannung [2] Δ/Y [V]	Motor-Kenndaten: Nennstrom Δ/Y [A]	Geräuschpegel [3] [dB (A)]	Gewicht [kg]
SC 1.1/96	96	300	1,1	230/400	4,5 / 2,6	65,5	21
SC 1.5/96	96	400	1,5	230/400	6,3 / 3,6	66,0	23

Leistungsdiagramme [50Hz] [1]

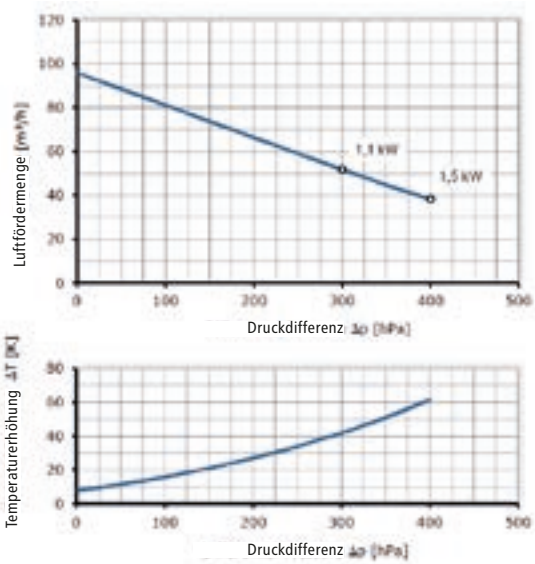

Gesamtabmessungen [mm] [4]

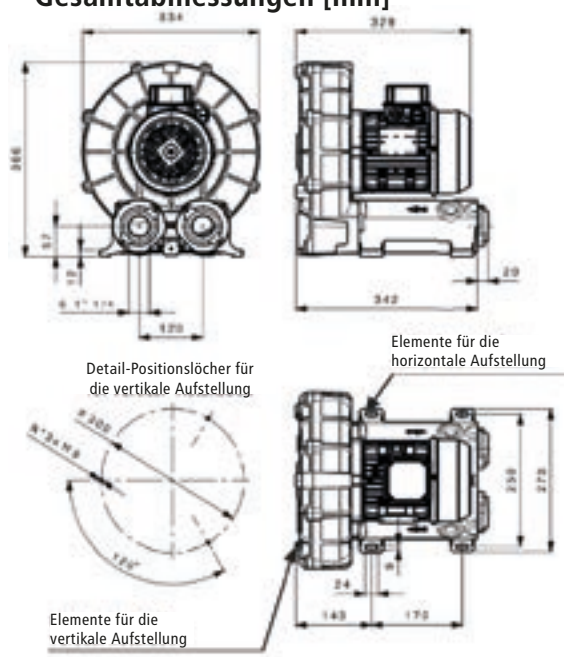

Hinweise:
[1] Die Leistungskurven beziehen sich auf Betriebsbedingungen bei 15 °C und 1013 hPa, gemessen am Druckanschluss. Toleranz: +/-10%. / 1 hPa = 1 mbar
[2] Zulässige Toleranz für die gelieferte Spannung beträgt: +/-10%.
[3] Geräuschpegelmessung in 1 m Entfernung, gemäß EN ISO 3744, Toleranz: +/-3 dBA.
[4] Toleranz gegenüber Abmessungen nach ISO 2768-c.
[5] Für die Verwendung mit anderen Frequenzen als 50Hz beziehen Sie sich auf die Tabelle mit variabler Frequenz.
Für eine ordnungsgemäße Installation und den sicheren Betrieb muss der Verdichter mit einem Überdruckventil und einem Luftfilter ausgestattet sein. Für weitere Details fragen Sie nach dem Schaltplan. Änderungen ohne vorherige Ankündigung vorbehalten.

Seitenkanalverdichter SC 2.2/135 und SC 3.0/135

Kenndaten

- Einhaltung der Maschinenrichtlinie 2006/42/CE
- Max. Druckförderleistung: 135 m³/h
- Teile aus Aluminiumlegierung
- Motoren hergestellt nach EN 60034-1 / IEC 60034-1
- Geeignet für horizontale und vertikale Aufstellung
- Saug-/Druck-Anschluss: 1½" IG

Technische Daten für 2-poligen Drehstrommotor [5]

Bezeichnung	Max. Luftfördermenge [m³/h]	Max. Druckdifferenz Δp [hPa]	Motor-Kenndaten: Installierte Motorleistung [kW]	Motor-Kenndaten: Netzspannung [2] Δ/Y [V]	Motor-Kenndaten: Nennstrom Δ/Y [A]	Geräuschpegel [3] [dB (A)]	Gewicht [kg]
SC 2.2/135	135	400	2,2	230/400	8,5 / 4,9	66,5	30
SC 3.0/135	135	500	3,0	230/400	11,0 / 6,4	67,0	33

Leistungsdiagramme [50Hz] [1]

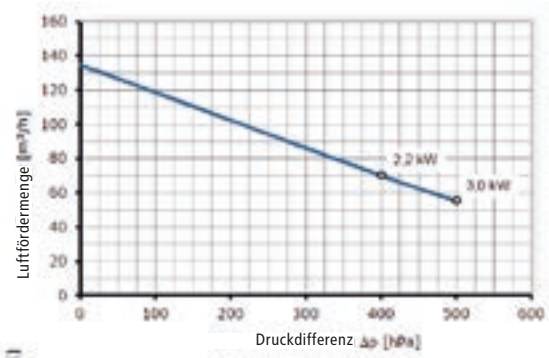

Gesamtabmessungen [mm] [4]

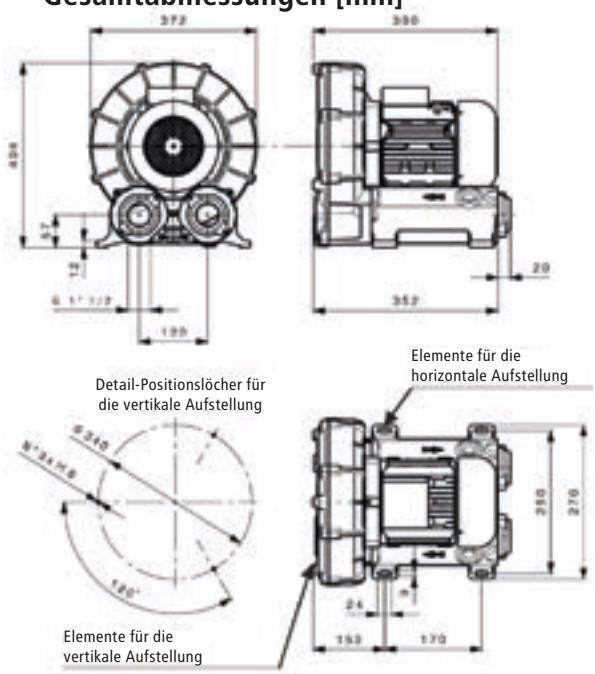

Hinweise:

[1] Die Leistungskurven beziehen sich auf Betriebsbedingungen bei 15 °C und 1013 hPa, gemessen am Druckanschluss. Toleranz: +/-10%. / 1 hPa = 1 mbar

[2] Zulässige Toleranz für die gelieferte Spannung beträgt: +/-10%.

[3] Geräuschpegelmessung in 1 m Entfernung, gemäß EN ISO 3744, Toleranz: +/-3 dBA.

[4] Toleranz gegenüber Abmessungen nach ISO 2768-c.

[5] Für die Verwendung mit anderen Frequenzen als 50Hz beziehen Sie sich auf die Tabelle mit variabler Frequenz.

Für eine ordnungsgemäße Installation und den sicheren Betrieb muss der Verdichter mit einem Überdruckventil und einem Luftfilter ausgestattet sein. Für weitere Details fragen Sie nach dem Schaltplan. Änderungen ohne vorherige Ankündigung vorbehalten.

§ 1, Geltungsbereich
(1) Unsere Lieferungen, Leistungen und Angebote erfolgen ausschließlich aufgrund dieser Geschäftsbedingungen (AGB). Entgegenstehende oder von unseren Bedingungen abweichende Geschäftsbedingungen werden nicht anerkannt und deren Einbeziehung hiermit widersprochen. Eine Einbeziehung der VOB in diesen Vertrag findet nicht statt. Die - jeweils aktuellen - AGB gelten auch für die künftigen Geschäftsbeziehungen, auch wenn sie nicht nochmals ausdrücklich vereinbart werden.
(2) Alle Vereinbarungen, die zwischen dem Auftraggeber (AG) und uns zwecks Ausführung dieses Vertrages getroffen werden, sind in diesem Vertrag schriftlich niederzulegen. AG im Sinne dieser AGB sind sowohl Verbraucher als auch Unternehmer.

§ 2, Angebot und Vertragsschluss
(1) Alle Angebote sind für uns freibleibend und unverbindlich. Aufträge bedürfen zur Rechtswirksamkeit der schriftlichen Bestätigung durch uns.
(2) Die zu dem Angebot gehörigen Unterlagen wie Abbildungen, Zeichnungen, Gewichts- und Maßangaben sind nur annähernd maßgebend, soweit sie nicht ausdrücklich als verbindlich bezeichnet sind. An Kostenanschlägen, Zeichnungen und anderen Unterlagen behält sich der Lieferer Eigentums- und Urheberrecht vor; sie dürfen Dritten nicht zugänglich gemacht werden.

§ 3, Preise
Maßgebend sind die in unserer Auftragsbestätigung genannten Preise. Zusätzliche Leistungen werden gesondert berechnet. Soweit nichts anderes angegeben, sind alle Preise in € ausgeworfen.

§ 4, Liefer- und Leistungszeiten
Liefer- und Leistungsverzögerungen aufgrund höherer Gewalt und aufgrund von Ereignissen, die uns die Lieferung nicht nur vorübergehend wesentlich erschweren oder unmöglich machen – hierzu gehören insbesondere Streik, Aussperrung, behördliche Anordnungen usw., auch wenn sie bei unseren Lieferanten oder deren Unterlieferanten eintreten –, haben wir auch bei verbindlich vereinbarten Fristen und Terminen nicht zu vertreten. Die vorbezeichneten Umstände sind auch dann von uns nicht zu vertreten, wenn sie während eines bereits vorliegenden Verzuges entstehen. Sie berechtigen uns, die Lieferung bzw. Leistung um die Dauer der Behinderung zzgl. einer angemessenen Anlaufzeit hinauszuschieben. Verlängert sich die Lieferzeit oder werden wir von unserer Verpflichtung frei, so kann der AG hieraus keine Schadenersatzansprüche herleiten.
Wenn die Behinderung länger als zwei Monate dauert, ist der AG nach angemessener Nachfristsetzung berechtigt, hinsichtlich des noch nicht erfüllten Teils vom Vertrag zurückzutreten. Auf die genannten Umstände können wir uns nur berufen, wenn wir den AG unverzüglich benachrichtigt haben. Wir werden im Falle des Rücktritts dem AG bereits erbrachte Leistungen unverzüglich erstatten.

§ 5, Gefahrübergang, Erfüllungsort
Bei Montage- und Reparaturarbeiten ist der Gefahrübergang der Ware am Lieferort. Bei reinen Liefergeschäften geht die Gefahr mit Auslieferung ab Werk auf den AG über. Verzögern sich auf Wunsch der AG die Liefer-, Reparatur- oder Montagetermine, so geht die Gefahr zu dem Zeitpunkt über, bei dem sie bei Einhaltung der Termine übergangen wäre. Erfüllungsort für alle Verpflichtungen ist unser Firmensitz.

§ 6, Gewährleistung
(1) Ist der AG Unternehmer, leisten wir für Mängel zunächst nach unserer Wahl Gewährleistung durch Nachbesserung oder Ersatzlieferung. Mängelansprüche bestehen nicht bei unerheblicher Abweichung von der vereinbarten Beschaffenheit oder unerheblicher Beeinträchtigung der Brauchbarkeit. Wir haben die zum Zwecke der Nacherfüllung erforderlichen Aufwendungen (z.B. Transport-, Wege-, Arbeits- und Materialkosten) zu tragen, soweit sich diese nicht dadurch erhöhen, dass die Kaufsache nach einem anderen Ort als dem Erfüllungsort verbracht wurde.
Offensichtliche Mängel müssen uns ab Empfang des Liefergegenstandes und später auftretende Mängel ab Kenntnis innerhalb einer Frist von 2 Wochen schriftlich angezeigt werden; anderenfalls ist die Geltendmachung des Gewährleistungsanspruchs/Unternehmerrückgriffs ausgeschlossen. Zur Fristwahrung genügt die rechtzeitige Absendung. Den Unternehmer trifft die volle Beweislast für sämtliche Anspruchsvoraussetzungen.
Bei Mängeln von Bauteilen anderer Hersteller, die wir aus (lizenz)rechtlichen oder tatsächlichen Gründen nicht beseitigen können, werden wir nach unserer Wahl Gewährleistungsansprüche gegen die Hersteller und Lieferanten für Rechnung des AG geltend machen oder an den AG abtreten. Gewährleistungsansprüche gegen uns bestehen bei derartigen Mängeln unter den sonstigen Voraussetzungen und nach Maßgabe dieser AGB nur, wenn die gerichtliche Durchsetzung der vorstehend genannten Ansprüche gegen den Hersteller oder Lieferanten erfolglos waren oder, beispielsweise aufgrund einer Insolvenz, aussichtslos ist. Während der Dauer des Rechtsstreits ist die Verjährung der betreffenden Gewährleistungsansprüche des AG gegen uns gehemmt.
(2) Ist der AG Verbraucher, so hat er zunächst die Wahl, ob die Nacherfüllung durch Nachbesserung oder Ersatzlieferung erfolgen soll. Wir sind jedoch berechtigt, die Art der gewählten Nacherfüllung zu verweigern, wenn sie nur mit unverhältnismäßigen Kosten möglich ist und die andere Art der Nacherfüllung ohne erhebliche Nachteile für den AG bleibt. Schadensersatzansprüche wegen offensichtlicher Sachmängel der gelieferten Ware sind ausgeschlossen, wenn der Verbraucher uns den Mangel nicht innerhalb einer Frist von zwei Wochen nach Gefahrübergang schriftlich anzeigt.
(3) Schlägt die Nacherfüllung fehl, kann der AG grundsätzlich nach seiner Wahl Herabsetzung der Vergütung (Minderung) oder Rückgängigmachung des Vertrages (Rücktritt) verlangen.
(4) Beruht ein Mangel auf unserem Verschulden, kann

der AG unter den in § 8 bestimmten Voraussetzungen Schadensersatz verlangen.
(5) Für Unternehmer beträgt die Gewährleistungspflicht 1 Jahr, für Verbraucher beträgt die Verjährungsfrist 2 Jahre jeweils ab Ablieferung bzw. Montage durch uns.
(6) Als Beschaffenheit der Ware gilt grundsätzlich nur die Produktbeschreibung als vereinbart. Öffentliche Äußerungen, Anpreisungen oder Werbung des Herstellers stellen daneben keine vertragsgemäße Beschaffenheitsangabe der Ware dar.
(7) Erhält der AG eine mangelhafte Montageanleitung, sind wir lediglich zur Lieferung einer mangelfreien Montageanleitung verpflichtet und dieses auch nur dann, wenn der Mangel der Montageanleitung der ordnungsgemäßen Montage entgegensteht.
(8) Garantien im Sinne des BGB erhält der AG durch uns nicht.
(9) Die Gewährleistung entfällt, wenn der AG ohne unsere Zustimmung die Ware ändert oder durch Dritte ändern lässt und die Mängelbeseitigung hierdurch unmöglich oder unzumutbar erschwert wird. In diesem Fall hat der AG die durch die Änderung entstehenden Mehrkosten der Mängelbeseitigung zu tragen.

§ 7, Zahlungsbedingungen
(1) Der AG ist verpflichtet, spätestens 20 Tage nach Zugang der Rechnung zu zahlen, mit Ausnahme von Reparatur- und Montagerechnungen, die sofort nach deren Vorlage fällig sind. Nach Ablauf der vorgenannten Frist kommt der AG in Verzug.
(2) Zahlungsanweisungen, Schecks und Wechsel werden nur nach besonderer schriftlicher Vereinbarung und nur zahlungshalber angenommen unter Berechnung aller Einziehungs- und Diskontspesen.
(3) Der AG ist zur Aufrechnung und zur Zurückbehaltung nur berechtigt, wenn die Gegenforderung unbestritten oder rechtskräftig festgestellt ist. Dieses gilt für das Zurückbehaltungsrecht nicht, soweit die Gegenansprüche des AG auf einer mangelhaften Leistung beruhen. Ist der AG Unternehmer, ist ein Zurückbehaltungsrecht wegen Ansprüchen aus anderen Verträgen ausgeschlossen.

§ 8, Haftung auf Schadenersatz wegen Verschuldens
(1) Unsere Haftung auf Schadensersatz, gleich aus welchem Rechtsgrunde, ist, soweit es dabei jeweils auf ein Verschulden ankommt, nach Maßgabe dieses § 8 eingeschränkt.
(2) Gegenüber Unternehmern haften wir nicht im Falle einfacher Fahrlässigkeit unserer Organe, gesetzlichen Vertreter, Angestellten oder sonstigen Erfüllungsgehilfen, im Falle grober Fahrlässigkeit unserer nicht leitenden Angestellten oder sonstigen Erfüllungsgehilfen, soweit es sich nicht um eine Verletzung vertragswesentlicher Pflichten handelt. Vertragswesentlich sind die Verpflichtungen zur rechtzeitigen, mangelfreien Lieferung und Installation sowie Beratungs-, Schutz- und Obhutspflichten, die dem AG die vertragsgemäße Verwendung des Liefergegenstandes ermöglichen sollen oder den Schutz von Leib oder Leben von Personal des AG oder des Eigentums des AG vor erheblichen Schäden bezwecken.
(3) Im Übrigen ist der Schadensersatz auf den vertragstypischen, vorhersehbaren Schaden begrenzt.
(4) Die vorstehenden Haftungsbeschränkungen gelten nicht für unsere Haftung wegen vorsätzlichen Verhaltens, für garantierte Beschaffenheitsmerkmale, wegen Verletzung des Lebens, des Körpers oder der Gesundheit oder nach dem Produkthaftungsgesetz.

§ 9, Eigentumsvorbehalt
(1) Bis zur restlosen Erfüllung der aus diesem Vertrag bestehenden Forderungen, bleiben alle erbrachten Lieferungen und Leistungen unser Eigentum.
(2) Soweit es sich bei dem AG um einen Unternehmer handelt, behalten wir uns bis zur Erfüllung aller Forderungen (einschließlich sämtlicher Saldoforderungen aus Kontokorrent), die uns aus jedem Rechtsgrund gegen den AG jetzt oder künftig zustehen, das Eigentum vor. Der AG darf die gelieferten Waren im ordentlichen Geschäftsgang weiterveräußern, soweit mit seinem Abnehmer kein Abtretungsverbot vereinbart ist. Der AG tritt uns bereits jetzt alle Forderungen des Fakturabetrages (inkl. gesetzlicher Mehrwertsteuer) ab, die ihm aus der Weiterveräußerung gegen seinen Abnehmer oder Dritte erwachsen. Wird die Vorbehaltsware vom AG zusammen mit uns nicht gehörenden Gegenständen, ohne oder nach Verarbeitung/Vermischung veräußert, gilt die Abtretung gegen seinen Abnehmer nur in Höhe des Wertes der betreffenden Vorbehaltsware.
(3) Eine Verarbeitung oder Umbildung erfolgt stets für uns als Hersteller, jedoch ohne weiterreichenden Verpflichtungen ausgesetzt zu sein, als sie sich aus diesem Vertrag ergeben. Erlischt unser Eigentumsrecht durch Verbindung, so wird bereits jetzt vereinbart, dass das (Mit-)Eigentum des AG an der einheitlichen Sache wertanteilsmäßig (Rechnungswert) auf uns übergeht. Der AG verwahrt unser (Mit-)Eigentum unentgeltlich.
(4) Bei Pfändungen, Beschlagnahmen, sonstigen Verfügungen oder sonstigen Eingriffen Dritter hat der AG uns umgehend schriftlich zu unterrichten.
(5) Wir sind berechtigt, bei vertragswidrigem Verhalten des AG, insbesondere bei Zahlungsverzug oder bei Verletzung einer Pflicht nach den Absätzen 2. bis 4. vom Vertrag zurückzutreten und die Ware herauszuverlangen.

§ 10, Schlussbestimmungen
Die Abtretung von Ansprüchen, die dem AG aus der Geschäftsverbindung gegen uns zustehen, ist ausgeschlossen. Ist der AG Kaufmann, gilt dies nicht für die Abtretung von Geldansprüchen im Sinne von § 354a HGB. Es gilt ausschließlich das Recht der Bundesrepublik Deutschland. Die Anwendung von UN-Kaufrecht ist ausgeschlossen. Ist der AG Kaufmann, wird als Gerichtsstand der Gerichtsstand unseres Firmensitzes vereinbart. Sollten diese AGB eine Regelungslücke enthalten, gelten zur Ausfüllung dieser Lücken diejenigen rechtlich wirksamen Regelungen als vereinbart, welche die Vertragspartner nach den wirtschaftlichen Zielsetzungen des Vertrages und dem Zweck dieser AGB vereinbart hätten, wenn sie die Regelungslücke gekannt hätten.

Stand: 06/2011

Stichwortverzeichnis

A

Abisolierzange 102
Ablaufschikanen 109
aBox/bBox 64
Absperrballon 102
Abtropfgestell 99
Abzweigdosen 64
Adapterkabel Steuerungen 60
Animpfungsmittel 90
APURIS® Luftkit f. Separator 43
APURIS® Reinigungsstange 59
APURIS® Schlammheber 73
AQUA 3 S, AQUA 5 S 23
AQUAMAX® BASIC 1-16 7
AQUAMAX® BASIC Halterung 72
AQUAMAX® BASIC Beschickungsrohr 72
AQUAMAX® CLASSIC 1-16 Z 7
AQUAMAX® CLASSIC 17-50 Z 8
AQUAMAX® Luftauffangteller 72
AQUAMAX® PRO GZ 1-16 8
AQUAMAX® PRO GZ 17-50 9
AQUAMAX® Prüfadapter 101
AQUAMAX® Umrüstsatz-Bügel ... 72
AQUASTAR Adapterrohr 16
AQUASTAR Umrüstsatz 16
AQUA*switch*© 59
ATB Laborservice Analytics, ab .. 92
ATB Universalschacht, ab 107
ATB*lift* 1, ATB*lift* 2/- 2S, ab 14
Augenspülflasche 99

B

Baukasten für Kläranlagen, ab .. 9
Becherglasbürsten 85
Befestigung Streifenbelüfter 42
Betonfuß Platten- und Tellerbelüfter 43
Betonfuß Streifenbelüfter 42
Betriebstagebücher 91
Blinkleuchte 54

C

Calcium-Granulat 91
CSB-Messgeräte, ab 94
Cuttermesser 102

D

Datenfernübertragung GSM Easy 46
Dauerleuchte 54
Deckel Universalschacht DN 400 108
Deckelausher 83
Desinfektionsmittel 99
Dichtheitsprüfung, ab 111
Dichtung DN 100 107
Drainage Set Universalschacht .. 108
Drehschieberverdichter Becker, ab 38
Dübel 66
Durchgangsprüfer 101

E

Edelstahlkette 67
Einweghandschuhe 105
Elektrolytlösung 88
Entlüftungshauben 43
Erdkabel 59

F

Faltenfilter 98
Farbstoff-Indikatoren 91
Feinstaubfiltermasken 106
Filtermatte f. Schaltschränke 56
FI-Schutzschalter 61
Freikolbenverdichter Nitto, ab ... 33
Freiluftsäulen ATB, ab 49
Freiluftsäulen KSZ 52
Freiluftsäulen OSZ, ab 51
Füllstandsmessgerät 109

G

Gehörschutz 106
Gel-Boxen 62
Geruchsblocker 90
Gestell f. Imhofftrichter 85
Gewebeschlauch 69
Gießharz 61
Gleitmittel f. Steckmuffen 80
Grobstofffilter 72
Gussabdeckung DN 400 108

H

Haken 67
Handhygiene 99
Handschuhe 105
Hochdruckreiniger AQUA2go .. 103
HT-Teile 80

I

Imhofftrichter 85
Isolationsmessgerät 100
Isolierband 101
Isolierplatte f. Schaltschränke .. 56

K

Kabelbinder 66
Kabeleinzuggerät 100
Kabelschellen 67
Kabelverlängerungen 60
Kabelverschraubungen 63
Kellerentwässerungspumpe U3KS 15
Klebe-Dichtmasse 103
Kleinkläranlagen, ab 6
Klemmkupplungen 75
Klemmsteine 63
Kugelhähne 77
Küvettenständer, ab 94
Küvettentests, ab 96

L

Leerrohr mit Zugdraht 69
Leerrohrverschlussstopfen 69
Luftrückschlagklappe 24
Luftverteiler 70
Luftverteilerleisten 47

M

Magnetspulen/-ventile, ab 47
McWater® Schlammheber 73
Membranverdichter:
- Charles Austen 37
- Gardner, ab 31
- Hiblow, ab 35
- Secoh, ab 28

Messbecher 98
Messstreifen pH/Nitrat/Nitrit 89
Messzylinder 85
Montage-/Inbetriebn.-Protokoll .. 91
Montagemörtel 103
Montageplatte ATB Freiluftsäule .. 50
Montagewinkel-Set 67
Muffen, ab 74
Multimeter 101

N

Niveau-Überwachung 58

O

Ohrklemmenzange 102

P
pH-Elektroden....86
pH-Messgeräte, ab....86
Photometer, ab....94
pH-Pufferlösung....88
Pipetten....97
Pipettenspitzen....97
Plattenbelüfter....43
Probenahmebehälter, ab....81
Probenahmedeckel....82
Probenahmepumpen....82
Probenehmer Entnahmestock...83
Propeller....26
Pumpenschacht PE....109
Pumpenschellen, ab....17
Pumpstationen....110
PUROO® 1-10.... 6
PUROO® 1-16.... 6
PUROO® Auftriebskörper Tank..73
PUROO® Complete KW-Ansaugrohr....73
PUROO® Flex-Schlauch....69
PUROO® Heberverlängerung....73
PUROO® Poly.... 6
PUROO® Schutzrohr und Schlammheber....73
PUROO® Schwimmventil....72
PVC-Druckrohre....76
PVC-Kleber....79
PVC-Kupplungen....71
PVC-Muffen/-Winkel, ab....74
PVC-Reiniger....79
PVC-Steuerleitung....59

R
Rapidhärter....103
Rauchpatronen....89
Reduzierstücke, ab....79
Reinigungstücher....91
Rohr-/Schlauchschneider....102
Rohrbelüfter....41
Rohrdichtkissen....113
Rohrklemmen....67
Rückschlagklappe....74
Rückstauverhinderung....73

S
Sanierungsbeschichtung Kanaldicht....104
Sauerstoffelektroden, ab....86
Sauerstoffmessgeräte, ab....86
Schachterhöhungen DN 400...108
Schäkel....67
Schalldämpfer....26
Schallschutzdübel....66
Schaltschränke, ab....53
Schaltschrankheizungen....56
Schlammreduzierer ATB....90
Schlammspiegelmessgerät....83
Schlammspiegelmessgerät elektronisch, ab....84
Schläuche/-anschlüsse, ab....69
Schlauchschellen....68
Schlüssel f. Freiluftsäulen, ab...50
Schrauben....65
Schrumpfschlauch....61
Schutzbrillen....106
Schutzoverall....105
Schwimmerschalter, ab....57
Schwimmerschaltergewicht....57
Schwimmerschalterhalterungen..57
Schwingungsdämpfer....73
Seitenkanalverdichter ATB....40
Sicherungen....63
Sichtscheibe nach Secchi....83
Spannungsausfallerkennung....46
Spannungsprüfer, ab....100
Spiralschlauch PVC....69
Spritzflasche....98
Sprühteller/-verteiler....43
Standardlösungen CSB, ab....94
Steckschlüssel....103
Steuerleitungen....60
Steuerungen, ab....44
Stoßverbinder....61
Streifenbelüfter, ab....42

T
Tauchmotorbelüfter, ab....23
Tauchmotorpumpen, ab....14
Tauchwände....109
Teleskop Messlatte....113
Tellerbelüfter....43
Teststäbchen, ab....89
Thermoreaktor CSB....95
Timer....99
Trennwandhalterung Granulat..91
Trichter....98

U
Unterlegscheiben Edelstahl....65

V
Verdichter und Zubehör, ab....27
Verdichterauflage:
ATB Freiluftsäule....50
OSZ Freiluftsäule....52
Vergußmasse....61

W
Wandgehäuse f. Steuerungen....54
Wartungsberichte....91
Wartungskoffer....83
Wassernachweispaste....90
Weithalsflaschen....82
Werbebanner.... 4
Windventilator....43

ATBSHOP | BESTELLSCHEIN

Falls bekannt,
Kundennummer bitte hier eintragen: ☐☐☐☐☐☐

RECHNUNGSANSCHRIFT

Firma
Str./Nr.
PLZ/Ort
Tel.
Fax

Besteller
Name
Vorname
E-Mail

LIEFERANSCHRIFT (falls abweichend von Rechnungsanschrift)

Firma
z.Hd.
Str./Nr.
PLZ/Ort

Ort/Datum
Unterschrift

☐ Informieren Sie uns bitte auch per E-Mail über aktuelle Aktionen/Angebote.

Artikelbezeichnung	Art.-Nr.	Menge	Einzelpreis (€)	Gesamtpreis (€)

Gesamtbetrag ohne Frachtkosten, ohne MwSt.:

Frachtkosten (Deutschland):

bis 5 kg	€ 9,95
bis 10 kg	€ 11,95
bis 15 kg	€ 13,95
bis 20 kg	€ 16,95
bis 25 kg	€ 18,95
bis 31,5 kg	€ 22,95
über 31,5 kg	€ 50,00

Lieferungen nur innerhalb Europas. **Der Mindest-Nettobestellwert beträgt € 50,-. Bei geringeren Bestellwerten erheben wir einen Mindermengenzuschlag von € 10,-.** Sämtliche Preise verstehen sich zuzüglich der gesetzlichen Mehrwertsteuer sowie der Frachtkosten gem. nebenstehender Tabelle. Die Frachtkosten sind nicht rabattfähig. Alle Angebote solange der Vorrat reicht. Frachtkosten für das europäische Ausland finden Sie im Internet unter www.atbwater.com. Bitte beachten Sie, dass Sie hierfür angemeldet sein müssen. Es gelten unsere Allgemeinen Geschäftsbedingungen, nachzulesen im Internet unter www.atbwater.com. Alle Angebote gelten nur für Industrie, Handel, Handwerk und Gewerbe. Wir behalten uns das Recht vor, Wiedereinlagerungskosten zu berechnen.

Bequem & schnell bestellen...

...per Fax: **05731 30230-199** | ...per Tel.: **05731 30230-100** | ...online: **www.atbwater.com**

9060 0257 • 2019.05 • JM